Montážní návod

(Montážny návod, Fitting instruction, Montageanleitumg, Instruzioni di montaggio, Monteringshandledning, Asennusohje, Instruction de montage, Montegehandleiding, Инструкция по установке)

Tažné zařízení

Fiat Punto 1993->1999

Ťažné zariadenie
Towbars
Trekhaak
Anhängerkupplung de
Dispositif d'attelage
Equipo de remolque
Sprzęt holowniczy
Hinauslaitteet
Буксирное оборудование

výrobce / dodavatel

SVC Group s.r.o.

Odkaz na produkt:
https://www.svcgroup.cz/tazne-zarizeni-srouby-pevny-skoda-rapid-monte-carlo-10-2012-2018-p7283-v960

www.svcgroup.cz

Service Vitver Centrum
SVC NÁCHOD
výroba montáž prodej tažných zařízení
Pražská 835, 547 01 Náchod

Fiat Punto

93-99

Typ: VTZ 546
Typ: VTZ 546A

1700 kg

50kg

1200 kg

Montáťní návod
Anbauanweisung
Fitting instruction

MDČR-1584
ČSN 303651
ISO 3853

11x M10x40

11 ks Podloťka 10

22 ks Podloťka 11

K170
VT 04

Fiat Punto 93-99

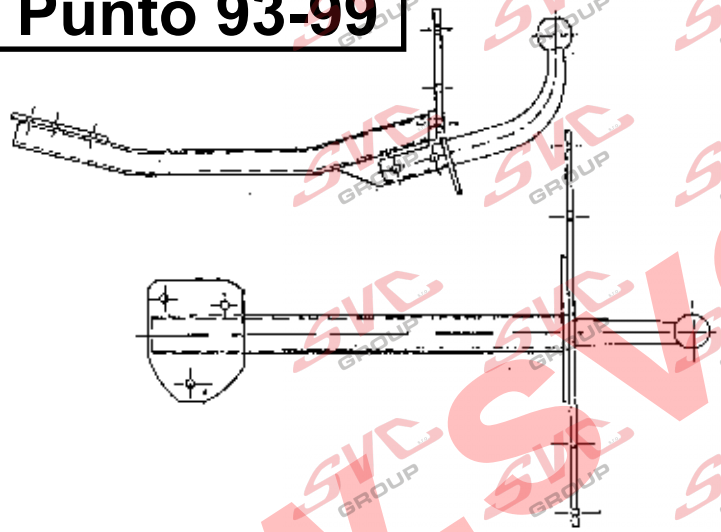

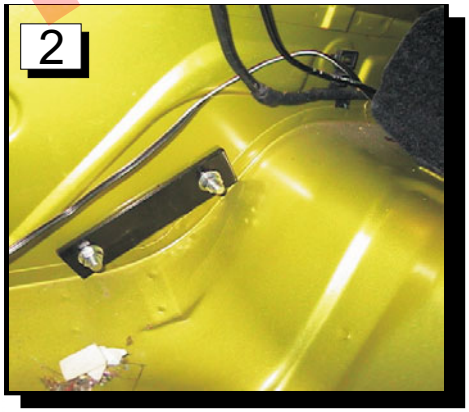

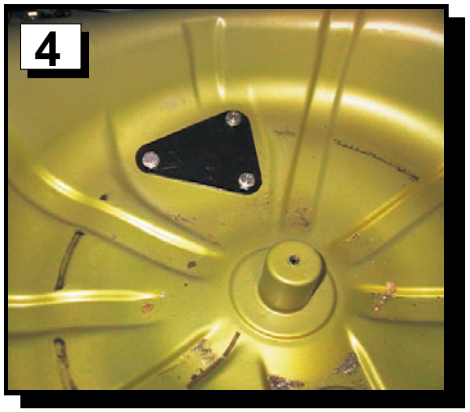

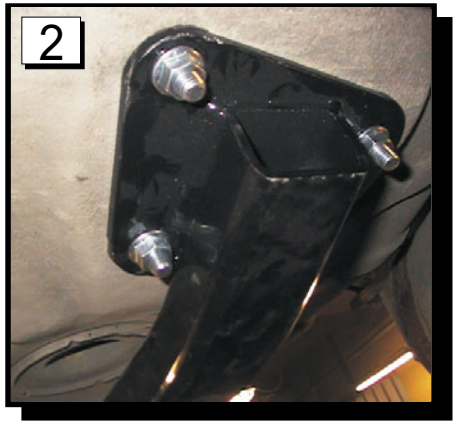

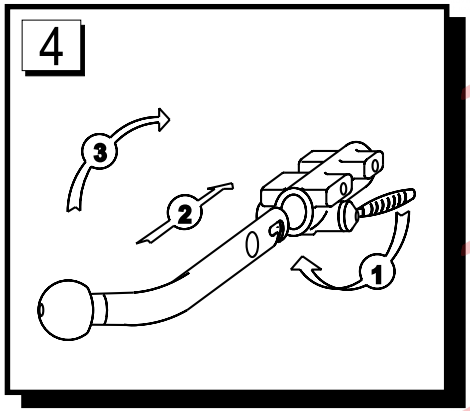

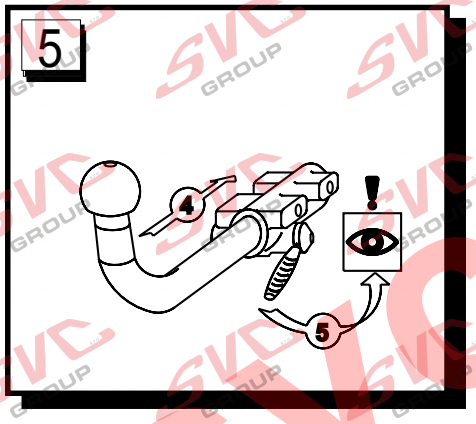

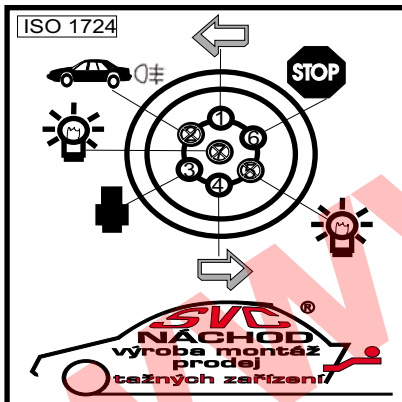

zásuvka socket	funkce function	ČR GB	vedení cable
1. = L.	blikač vlevo left indicator		ťlutý yellow
2. = 54 g	mlhové světlo rear fog light		modrý blue
3. = 31	uzemnění earth		bílý white
4. = R	blikač vpravo right indicator		zelený green
5. = 58 R	obrysová svít.vpravo right.parking light		hnědý brown
6. = 54	brzdové světlo brake light		červený red
7. = 58 L	obrysová svít.vlevo left parking light		černý black

SVC Náchod - Pražská 835, 547 01 Náchod ČR - tel.:+420(0)441 421021 - fax. :+42(0)411 421022
e-mail:svc@svcnachod.cz - www:svcnachod.cz
SVC Náchod 1998 ©

Montážní návod :

1.Demontujte z vozu zadní nárazník vozu ,
2.Na zadní čelo vozu přiloťte sešroubované taťné zařízení , to vyrovnejte a přemalujte na zadní čelo. Tyto označené otvory následně vyvrtejte otvory o průměru 11mm.
3.Dle obrázku sešroubujte TZ z vozem pomocí šroubu M10 a vnitřních příloťek.
4.Vyvrtejte zbývající tři otvory do podlahy (rezervy) a dle obrázků sešroubujte pomocí šroubu M 10 a příloťky celé taťné s vozem. Takto přichycené taťné zařízení řádně utáhnete dle utahovacích momentů.
4. Protahněte svazek elektrické instalace TZ průchodkou v zadním čele vozu, zapojte zásuvku a přišroubujte zásuvku pomocí šroubu M5. Kabely od taťného zařízení veďte ke světlum vozu kde je propojíte se stávající instalaci vozu (slabší svazek vede na pravou stranu vozu).
Standartně je taťné zařízení osazované sedmi polovou zásuvkou. Třinácti pólová zásuvku , nebo jejich redukce lze objednat u naší firmy SVC Náchod.
5.Vyřízněte otvor v zadním nárazníku , pomocí přímočaré pily nebo orig. Přípravkem.
6. Proveďte zpětnou montáť nárazníku a proveďte kontrolu El.instalace a všech pohyblivých části taťného zařízení.
7. Následně proveďte zpětnou montáť všech demontovaných části z vozu.

Utahovací momenty pro šroubový spoj: M8=23Nm, M10=46, Mm, M12=75Nm

Technický popis:

Taťné zařízení je svařeno z masivního čtvercového nosníku, opatřeného dvěma středovými drťáky , za které je taťné zařízení přišroubované k vozu. Ve středové části hlavního nosníku je navařen úchyt pro kulový čep. Boční drťáky TZ jsou přišroubovány ke karosérii a kulový čep vyveden v místech určených výrobcem. Taťné zařízení je dodáváno v bajonetovém nebo ve šroubovém provedení
Taťné zařízení je schváleno Výzkumným ústavem motorových vozidel Dekra.
Tažné zařízení je pevnostně zkoušeno podle směrnic 94/20 ES a splňuje všechny české a mezinárodní normy - ČSN 30 3651 , ISO3853.
Taťné zařízení obsahuje chráněné komponenty uťitnými vzory č.4820.6293.
fi.**SVC NÁCHOD**
Povrchová úprava je provedena práškovou barvou splňující klimatickou odolnost dle ONA 301002 N15. Spojovací materiál je proti korozi chráněn zinko-chromátováním.

Provozní údržba

Taťné zařízení není choulostivé na nečistoty , je jen potřeba dodrťet zásadu mazat třecí plochy čepu vazelínou. Po ujetí ca 100 km s vlekem, zkontrolovat šroubové spoje TZ a další kontrolu proveďte po 1000km
-.U provedení na dva šrouby je čep v TZ přichycen pomocí distančních vloťek, podloťek a šroubu M12x100. Bajonetový čep nasaďte tak, ťe tahem páčky k sobě odjistíte zajišťovací čep, do pouzdra vloťte kulový čep otočený o 90 v levo a po najetí na vodící kolíček otočte čep do kolmé polohy, domáčkněte čep do pouzdra tak, aby vratná pruťina páčky uzavřela jisticí čep. Tato páčka se nesmí opírat o nárazník či jinou překáťku s důvodu řádného uzavření.

Dle vyhlášky Ministerstva Dopravy a Spojů č.105/95, musí být vždy demontován kulový čep z vozu, pokud není vlečen přípojný vozík.

Nevíte si rady? Potřebujete poradit?

Náš zakaznický servis je vám k dispozici

+420 491 421 021

svc@svcgroup.cz

TAŽNÁ ZAŘÍZENÍ ®
SVC s.r.o.
GROUP
ORIGINAL

Opravdový specialista a Certifikovaný výrobce tažných zařízení s největším sortimentem v ČR. Rodinná firma s více jak 30letou ověřenou tradicí výroby, prodeje a montáže.

www.svcgroup.cz