Montážní návod

(Montážny návod, Fitting instruction, Montageanleitumg, Instruzioni di montaggio, Monteringshandledning, Asennusohje, Instruction de montage, Montegehandleiding, Инструкция по установке)

Tažné zařízení

Fiat Punto 1999->03/2012

Ťažné zariadenie
Towbars
Trekhaak
Anhängerkupplung de
Dispositif d'attelage
Equipo de remolque
Sprzęt holowniczy
Hinauslaitteet
Буксирное оборудование

výrobce / dodavatel

SVC Group s.r.o.

Odkaz na produkt:
https://www.svcgroup.cz/tazne-zarizeni-srouby-pevny-skoda-rapid-monte-carlo-10-2012-2018-p7283-v960

www.svcgroup.cz

Service Vitver Centrum
SVC NÁCHOD výroba montáž prodej tažných zařízení
Pražská 835, 547 01 Náchod

Fiat Punto-2000
3/5 Dveří
1999->
Typ: VTZ 021-061
Typ: VTZ 021-061A

1600 kg

60 kg

Montáťní návod
Anbauanweisung
Fitting instruction

MDČR-1584
ČSN 303651
ISO 3853
a podle směrnic
EU č. 94/20

1100 kg

D
Hodnota
Wert
value
6,39 kN

4x M8x100
2x M10x35
2x M12x35

4x M8
2x M10
2x M12

4x L=60

10,0 mm
12,5 mm

4ks 8
2ks 10
2ks 12

2ks 120x40

8ks 8
2ks 10
2ks 12

2ks 10
2ks 12

čep-VT11
170ZV

Typ: VTZ 021-061
Typ: VTZ 021-061A

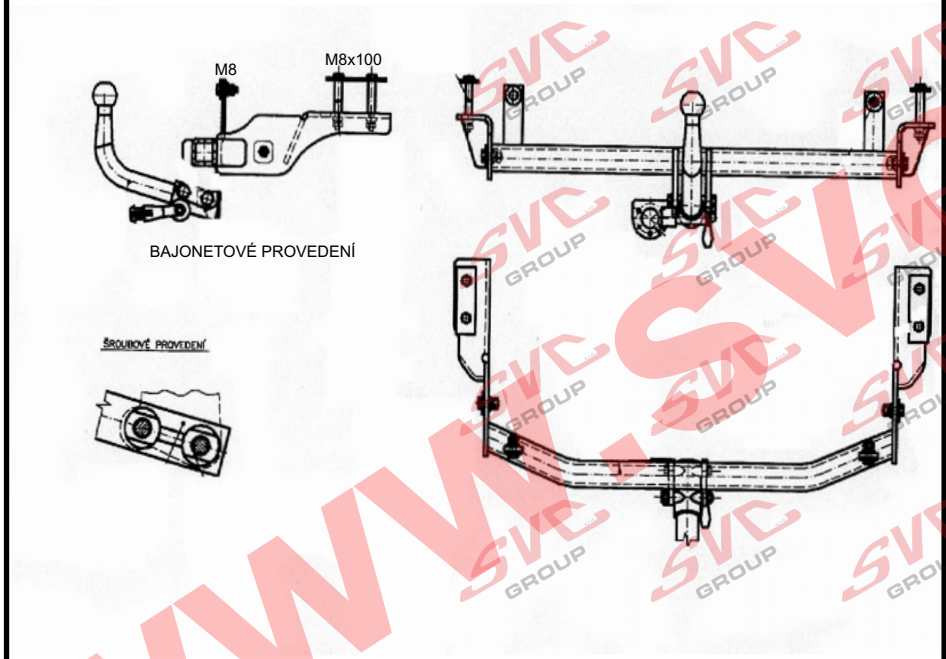

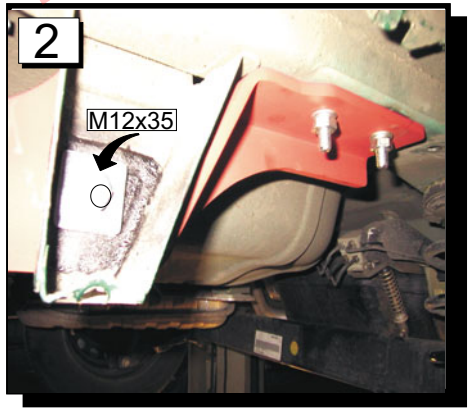

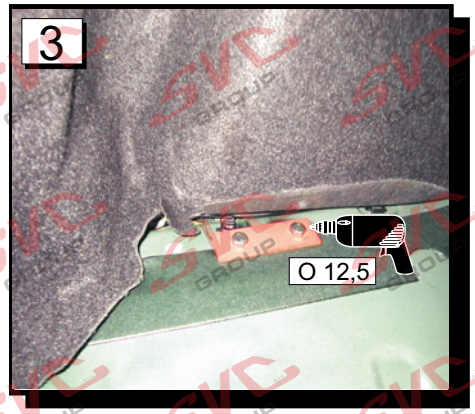

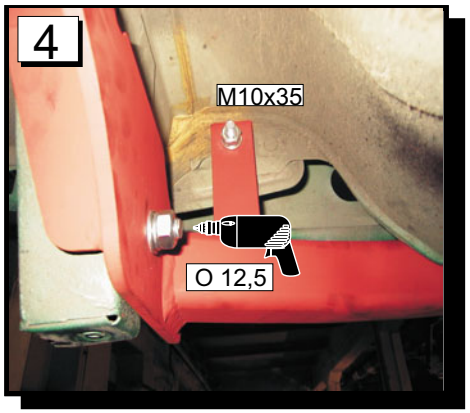

Typ: VTZ 061
VTZ 061 A

SVC NÁCHOD - Pražská 835 547 01 Náchod ČR
E-mail:svc@svcnachod.cz
http://www.svcnachod.cz
Tel.:+421 (0)441 421021
mobil: +421 (0)602 405743

www.svcgroup.cz

5

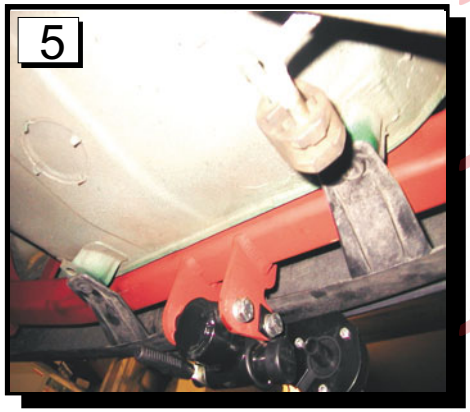

6

7

8

9

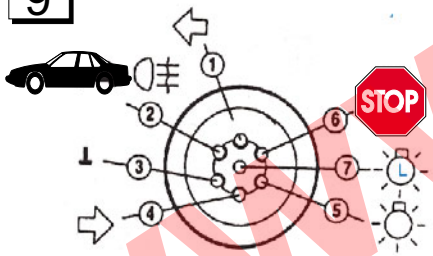

Auto

1. L. směrové světlo
2. mlhové světlo
3. kostra vozu
4. P. směrové světlo
5. P. koncové světlo
6. brzdové světlo
7. L. koncové světlo

10

Montážní návod :

1. Demontujte zadní nárazník a koberec zavazadlového prostoru.
2. Demontujte drťák výfuku z nosníku vozu (šroub z tohoto drťáku nebude již zapotřebí). Odstraňte na kaťdé straně dvě plastové ucpávky na nosníkách vozu. Tyto otvory provrtejte skrz nosník do podlahy zavazadlového prostoru vozu vrtákem o průměru 10 mm (vrtejte kolmo , pozor na kobercové obloťení podběhu vozu.
3. Vloťte do vozu příloťky obr. 3 .jimi prostrčte přez podloťky šrouby M8x100. Na tyto šrouby nasuňte distanční trubičky L= 60 mm. Na tyto šrouby přisaďte taťné zařízení a upevněte pomocí podloťek a matic M8. Na levé staně pod tyto šrouby vloťte drťák výfuku obr 1.
4. Přes výztuhu nárazníku a zadní čelo voz sešroubujte taťné zařízení pomocí dvou šroubu M 10x35 (velká podloťka příjde na karoserii vozu). Celé taťné zařízení na voze utáhněte na příslušný utahovací moment.
5. Vyvrtejte na kaťdé straně přez taťné zařízení otvor do patek vozu o průměru 12.5 mm a pomocí podloťek a šroubu M12x35 utáhněte příslušným utahovacím momentem.
6. Namontujte zpětně na vůz demontované části.
7. U provedení na dva šrouby je čep v TZ přichycen pomocí distančních vloťek, podloťek a šroubu M12x100. Bajonetový čep nasaďte tak, ťe tahem páčky k sobě odjistíte zajišťovací čep, do pouzdra vloťte kulový čep otočený o 90 v levo a po najetí na vodící kolíček otočte čep do kolmé polohy, domáčkněte čep do pouzdra tak, aby vratná pruťina páčky uzavřela jistící čep. Tato páčka se nesmí opírat o nárazník či jinou překáťku s důvodu řádného uzavření.

Šroubový spoj: M 8 23 Nm
M 10 46 Nm
M 12 75 Nm

Všeobecné pokyny, též viz. typový list :

1. V úchytech a spojích taťného zařízení s karosérii musí být karosérie očištěna od měkkých antikorozních ochran nástřiku karosérie. Všechny vrtané otvory očistěte od špon a ošetřete antikorozním přípravkem.
2. Pouťívejte dodaný pevnostní spojovací materiál.
3. Kulový čep nesmí ze zákona překrývat registrační značku vozu, pokud není připojen přívěsný vozík.
4. Zapojení el. instalace taťného zařízení k vozu musí odpovídat příslušným platným normám a poťadavkům výrobce vozu (viz. příručka k vozu, či u prodejce vozu).

Nevíte si rady? Potřebujete poradit?

Náš zakaznický servis je vám k dispozici

+420 491 421 021

svc@svcgroup.cz

TAŽNÁ ZAŘÍZENÍ ®
SVC s.r.o.
GROUP
ORIGINAL

Opravdový specialista a Certifikovaný výrobce tažných zařízení s největším sortimentem v ČR. Rodinná firma s více jak 30letou ověřenou tradicí výroby, prodeje a montáže.

www.svcgroup.cz