Montážní návod

(Montážny návod, Fitting instruction, Montageanleitumg, Instruzioni di montaggio, Monteringshandledning, Asennusohje, Instruction de montage, Montegehandleiding, Инструкция по установке)

Tažné zařízení

Ťažné zariadenie
Towbars
Trekhaak
Anhängerkupplung de
Dispositif d'attelage
Equipo de remolque
Sprzęt holowniczy
Hinauslaitteet
Буксирное оборудование

výrobce / dodavatel

SVC Group s.r.o.

Odkaz na produkt:
https://www.svcgroup.cz/tazne-zarizeni-srouby-pevny-skoda-rapid-monte-carlo-10-2012-2018-p7283-v960

www.svcgroup.cz

TAŽNÁ ZAŘÍZENÍ SVC NÁCHOD ORIGINAL ®

Montážní návod
Fitting instruction
Anbauanweisung

Classe A50-X

EC 94/20

e27 00 - 0068

Fiat Stilo

3/5 dveří/doors

2001->

Typ: VTZ 001-108
VTZ 002-108

2050 kg	1300 kg
D Hodnota value Wert 7,80 kN	60kg

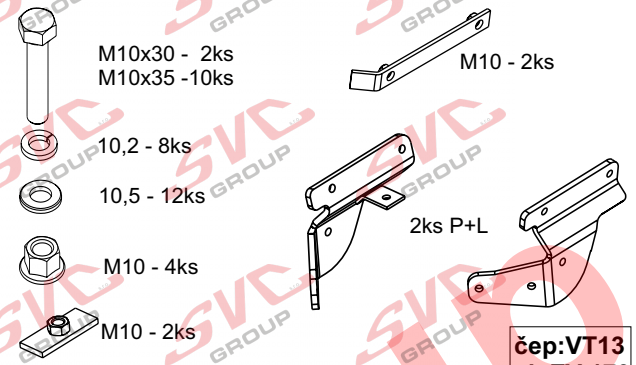

Předepsané utahovací momenty:
Specified torque settings :

M5	5,9 Nm	6,5 Nm
M6	10.0 Nm	10,5 Nm
M10	49,0 Nm	51,0 Nm
M12	85,0 Nm	87,0 Nm
M14	135,0 Nm	138,0 Nm
M16	210,0 Nm	214.1 Nm

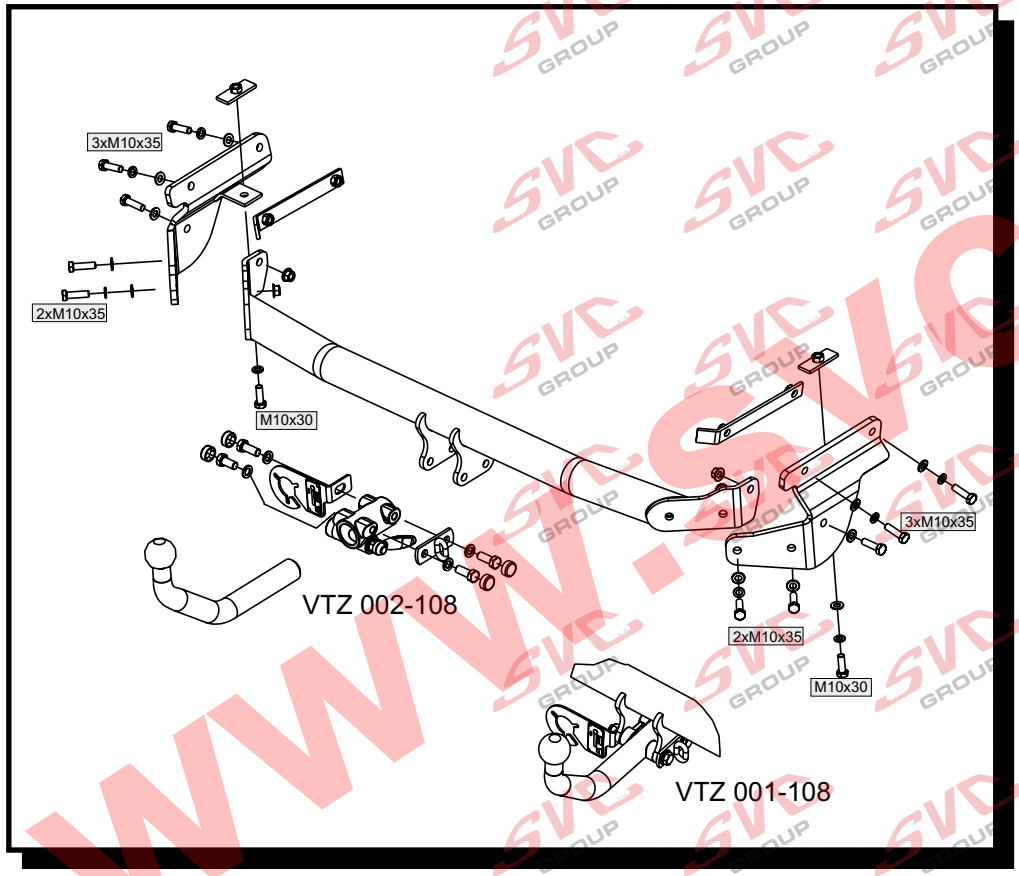

Montážní návod

ČR

1. Demontujeme zadní nárazník z vozidla a výztuhu nárazníku. Odšroubujeme zadní držák výfuku a uvolníme kobercové podběhy z vně vozidla.
2. Označíme na zadní nosníky vozidla otvory dle obrázku (viz. Návod k obsluze vozidla) a poté vyvrtáme otvory o průměru 12mm. (dbáme na přesnost)!!! Vyndáme gumové záslepky z nosníků těmito vložíme pásky s matkami, ke kterým přichytíme levý a pravý bok tažného zařízení šrouby M10x30. Od zadu vložíme otvory v nosníku pás se 2 matkami a bok k těmto přichytíme 2 šrouby M10x35.
3. Na takto připravené boky přichytíme hlavní nosník tažného zařízení a vše řádně utáhneme dle utahovacích momentů.
4. Vrátíme zpět výztuhu vozidla, gumové záslepky do nosníků a zhotovíme výřez do nárazníku. Tento poté vrátíme zpět na vozidlo. Přichytíme výfuk a vrátíme zpět všechny demontované díly.

Všeobecné pokyny :

1. V úchytech a spojích tažného zařízení s karosérií ,musí být karosérie očištěna od měkých antikorozních ochran (nástřiku karosérie. Všechny vrtané otvory očistěte od špon a ošetřete antikorozním přípravkem.
2. Kulový čep a pohyblivé součásti udržujte v čistotě a mažte tukem , používejte na třecí plochy a otvory systému krytky k tomu určené.
3. Používejte dodaný pevnostní spojovací materiál
4. Po ujetí cca 1000 km s vlekem, nechte zkontrolovat šroubové spoje tažného zařízení.
5. Kulový čep nesmí ze zákona překrývat registrační značku vozu.
6. Zapojení el instalace tažného zařízení k vozu musí odpovídat příslušným platným normám a požadavku výrobce vozu (viz. příručka k vozu, či u prodejce vozu).

Tažné zařízení je pevnostně zkoušeno dle předpisuES 94/20 a EHK 55 a splňuje všechny předepsané normy ES.

SVC NÁCHOD - Pod Smrkem 2031 547 01 Náchod ČR

INFO: www.svcnachod.cz
E-mail:svc@svcnachod.cz

Tel.:+420 491421021
mob.: +420 603360607

GB

Fitting instructions:

Dismantle the back bumper from a car and also the bumper reinforcement.
Unbolt the back exhaust pipe bracket and loosen carpet wheel houses from the outside of a car.
2. Mark holes on the back beams of a vehicle according to a picture (see Car operating manual) and then drill the holes of the diameter of 12mm. Be precise.
Take out rubber end caps from beams and put there strips with nuts. Attach the right and left sides of a coupling device to these strips by using M10x30 bolts.
Put a strip with two nuts to the holes in a beam and attach a side to these lashes by four M10x35 bolts.
3. On such prepared sides attach the main beam of a coupling device and tighten everything according to torque moments.
4. Put back the reinforcement of a car, end caps into the beams and make a slot into the bumper. Then put the bumper back on a car. Attach the exhaust pipe back and put back all dismantled parts.
EC 94/20

General instructions:

1 Remove insulating material on a car body in grips and joints of a tow bar with a car body. Clean all drilled holes with anticorrosive agent and remove all metal shavings.
2 Keep ball hitch and all moving parts clean and grease them, use on friction areas and use original supplied plastic covering caps.
3 Use supplied mechanical strenght jointing material.
4 It is recommended to retighten all fixing bolts and nuts after coupling device has been in use approximately 1000 km.
5 According to a law a ball hitch cannot cover a number plate.
6 Wiring of a tow bar must be up to a standard and car maker requirements (see a car manual or ask a car dealer).

The tow bar has been plysically tested according to a regulation 94/20/EC and EHK UN No.55 and fulfils all prescribed ES regulations

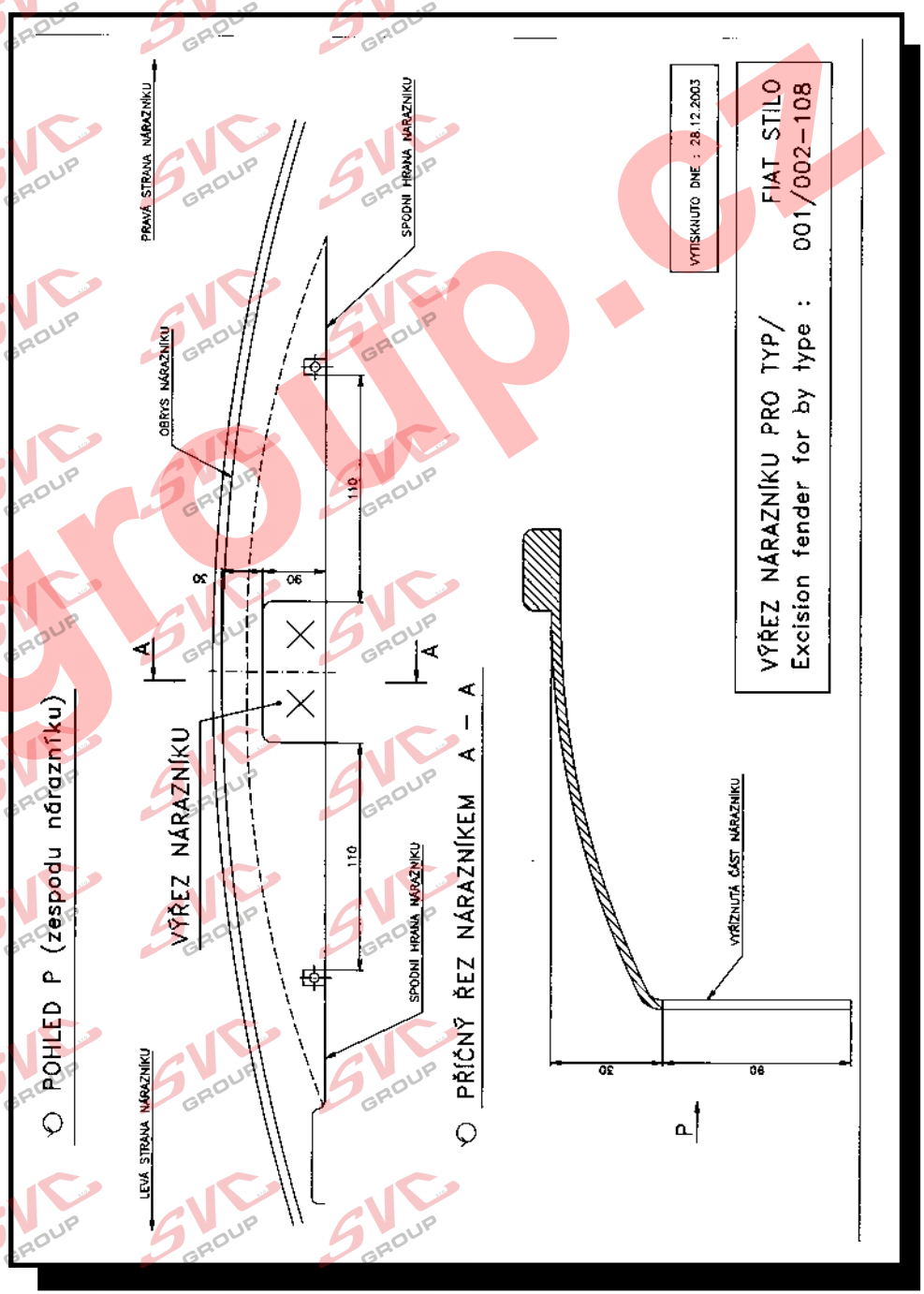

Nevíte si rady? Potřebujete poradit?

Náš zakaznický servis je vám k dispozici

+420 491 421 021

svc@svcgroup.cz

TAŽNÁ ZAŘÍZENÍ ®
SVC s.r.o.
GROUP
ORIGINAL

Opravdový specialista a Certifikovaný výrobce tažných zařízení s největším sortimentem v ČR. Rodinná firma s více jak 30letou ověřenou tradicí výroby, prodeje a montáže.

www.svcgroup.cz