Montážní návod

(Montážny návod, Fitting instruction, Montageanleitumg, Instruzioni di montaggio, Monteringshandledning, Asennusohje, Instruction de montage, Montegehandleiding, Инструкция по установке)

Tažné zařízení

Ťažné zariadenie
Towbars
Trekhaak
Anhängerkupplung de
Dispositif d'attelage
Equipo de remolque
Sprzęt holowniczy
Hinauslaitteet
Буксирное оборудование

výrobce / dodavatel

SVC Group s.r.o.

Odkaz na produkt:
https://www.svcgroup.cz/tazne-zarizeni-srouby-pevny-skoda-rapid-monte-carlo-10-2012-2018-p7283-v960

www.svcgroup.cz

TAŽNÁ ZAŘÍZENÍ SVC NÁCHOD ORIGINAL ®

Montáťní návod
Fitting instruction
Anbauanweisung

Classe A50-X
ATEST
MDČR
1584

Ford Escort HB

8/90->9/92
Typ: VTZ (020)-205 A
VTZ (020)-205

10/92->
Typ: VTZ (021)-205 A
VTZ (021)-205

1760 kg	1200 kg
D Hodnota value Wert 7,00kN	50 kg

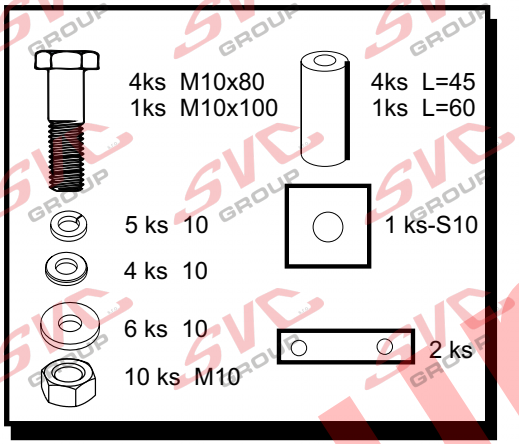

Předepsané utahovací momenty:
Specified torque settings :

M5	5,9 Nm	6,5 Nm
M6	10.0 Nm	10,5 Nm
M10	49,0 Nm	51,0 Nm
M12	85,0 Nm	87,0 Nm
M14	135,0 Nm	138,0 Nm
M16	210,0 Nm	214.1 Nm

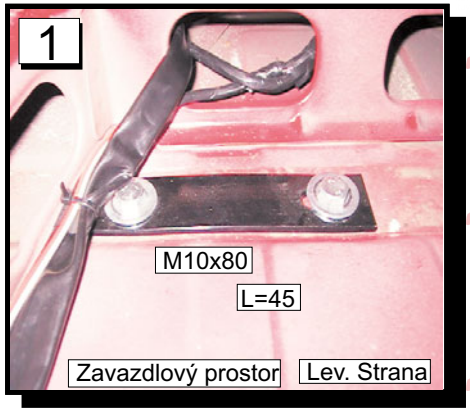

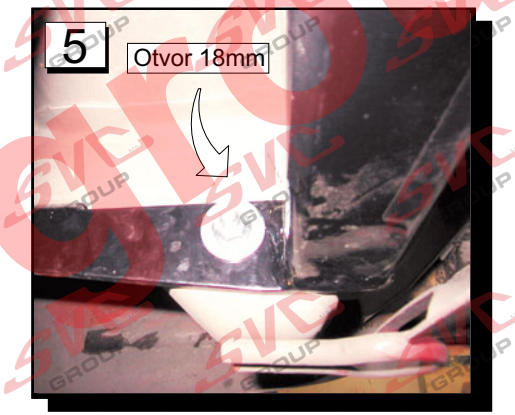

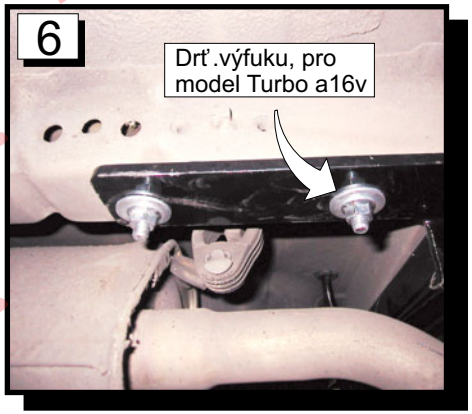

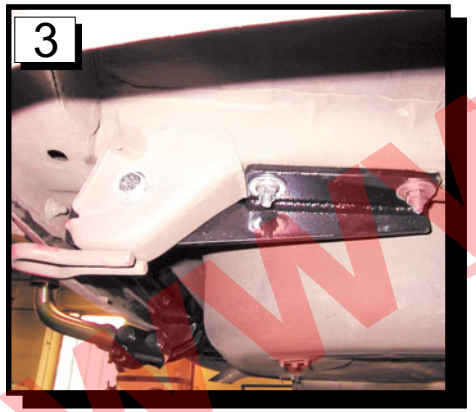

Montážní návod

1. U montáťe TZ není potřeba demontovat nárazník z vozu. Ze zavazadlového prostoru vijměte koberec , Na podélných nosnících (uvnitř zav. prostoru) vyklepnete pomocí kladiva a důlčíku plechové ucpávky. .
2. Na spodní straně nosníku vozu jsou vyznačeny důlčíky , tyto důlčíky vyvrtejte vrtákem na a rozměru 11mm. Dále převrtejte s vnitřní stany otvor v drťáku obr. 5 na rozměr 18mm. Vrtané otvory ošetřit konzervačním přípravkem.
3. Do připravených otvorů v zavazadlovém prostoru vloťte přes příloťky šrouby M10x80 s podloťkami a na šroubech navléknuté distanční trubičky. Z boku vyprošťovacího háku obr 4. Vloťte šroub M10x100 a trubičku L=60.
4. Na takto připravené nosníky vozu přiloťte TZ a celé taťné zařízení řádně utáhněte , dle utahovacích momentů.
5. U vozu Turbo a 16 V je potřeba před montáťí TZ demontovat drťák výfuku(4ks M8). Nový drťák příjde pod šroub obr.6.(součást dodávky.)
6. Namontujte zpětně na vůz demontované části.

U vozu r.v. 10/92->je čep vyveden výdechem v zadním nárazníku a zásuvka se vyklápí směrem dolů pod nárazník. Tento otvor pro kulový čep a zásuvku proveďte po montáži TZ na vozidlo, dle potřeby. Pro kulový čep se zhotovuje půl měsíček (polovina rádius kulového čepu do spodní hrany výdechu. Otvor do spodní hrany nárazníku tak ,aby šla zásuvka pohodlně vyklápět pod vozidlo.

SVC NÁCHOD - Pražská 835 547 01 Náchod ČR
E-mail:svc@svcnachod.cz http://www.svcnachod.cz
Tel.:+420 491 421021 mobil: +420 603360607

Nevíte si rady? Potřebujete poradit?

Náš zakaznický servis je vám k dispozici

+420 491 421 021

svc@svcgroup.cz

TAŽNÁ ZAŘÍZENÍ ®
SVC s.r.o.
GROUP
ORIGINAL

Opravdový specialista a Certifikovaný výrobce tažných zařízení s největším sortimentem v ČR. Rodinná firma s více jak 30letou ověřenou tradicí výroby, prodeje a montáže.

www.svcgroup.cz