Montážní návod

(Montážny návod, Fitting instruction, Montageanleitumg, Instruzioni di montaggio, Monteringshandledning, Asennusohje, Instruction de montage, Montegehandleiding, Инструкция по установке)

Tažné zařízení

Ford Focus 08/1998->09/2004

Ťažné zariadenie
Towbars
Trekhaak
Anhängerkupplung de
Dispositif d'attelage
Equipo de remolque
Sprzęt holowniczy
Hinauslaitteet
Буксирное оборудование

výrobce / dodavatel

SVC Group s.r.o.

Odkaz na produkt:
https://www.svcgroup.cz/tazne-zarizeni-srouby-pevny-skoda-rapid-monte-carlo-10-2012-2018-p7283-v960

www.svcgroup.cz

Ford Focus

1998-

Typ: VTZ 001- 058
VTZ 002- 058

1800 kg

75 kg

Montážní návod
Fitting instruction
Anbauanweisung

Classe A50-X
splňuje
complies:
EHK OSN č.55, ES 94/20

E27 **55R - 01 0019**

e27 **00 -**

1300kg

D
Hodnota
value
Wert
7,4 kN

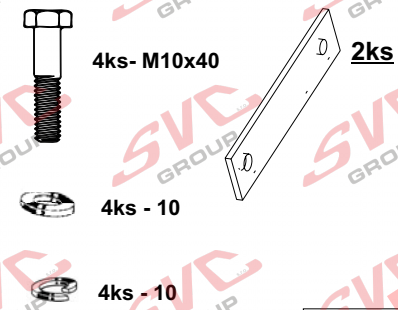

Předepsané utahovací momenty:
Specified torque settings :

M5	5,9 Nm	6,5 Nm
M6	10.0 Nm	10,5 Nm
M10	49,0 Nm	51,0 Nm
M12	85,0 Nm	87,0 Nm
M14	135,0 Nm	138,0 Nm
M16	210,0 Nm	214.1 Nm

FORD FOCUS VTZ 001/2-058 / INFO:www.svcnachod.cz

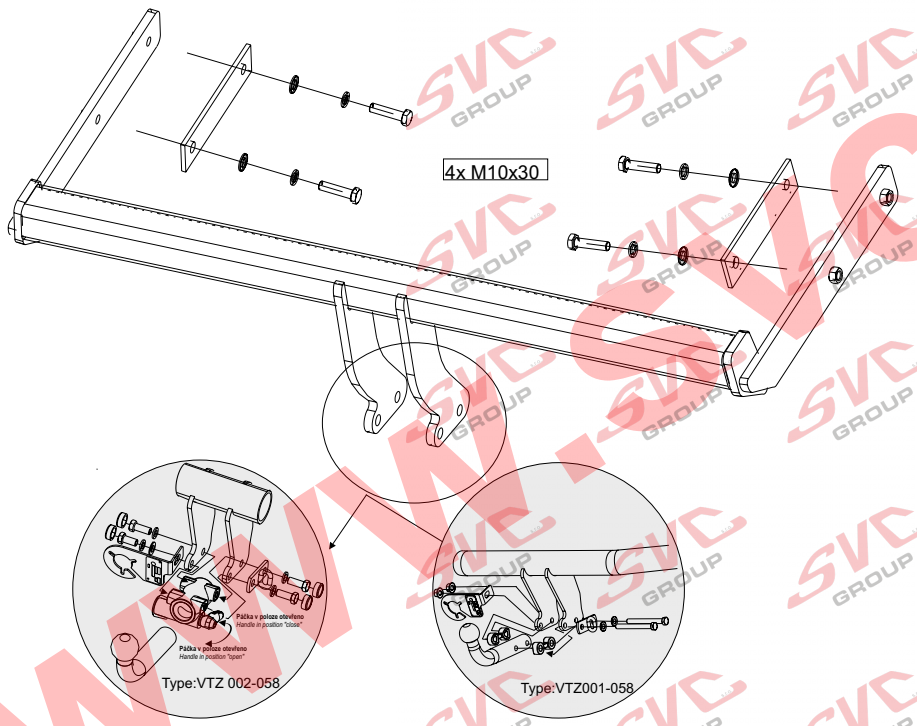

Montážní návod

ČR

1. Demontujeme nárazník z vozu a jeho výztuhu, nebude již zapotřebí, TZ ji nahrazuje.
2. Do nosníku vložíme tažné zařízení a přichytíme na každé straně dvěma šrouby M10x40, přes pásovou příložku. Tažné zařízení srovnejte a řádně utáhněte.
3. Dle obr. proveďte výřez nárazníku.
4. Namontujeme zpět demontované části vozu.

Fitting instructions:

1. Dismantle a bumper from a car and its reinforcement (it will not be needed anymore). A coupling device replaces it.
2. Put a coupling device into a beam and attach it by two M10 bolts on each side through a belt lash. Aline the coupling device and tighten it properly.
3. Make a slot in the bumper according to a figure.
4. Put all dismantled parts back.

Všeobecné pokyny :

1. V úchytech a spojích tažného zařízení s karosérii ,musí být karosérie očištěna od měkých antikorozních ochran (nástřiku karosérie. Všechny vrtané otvory očistěte od špon a ošetřete antikorozním přípravkem.
2. Kulový čep a pohyblivé součásti udržujte v čistotě a mažte tukem , používejte na třecí plochy a otvory systému krytky k tomu určené.
3. Používejte dodaný pevnostní spojovací materiál
4. Po ujetí cca 1000 km s vlekem, nechte zkontrolovat šroubové spoje tažného zařízení.
5. Kulový čep nesmí ze zákona překrývat registrační značku vozu.
6. Zapojení el instalace tažného zařízení k vozu musí odpovídat příslušným platným normám a požadavku výrobce vozu (viz. příručka k vozu, či u prodejce vozu).

Tažné zařízení je pevnostně zkoušeno dle předpisuES 94/20 a EHK 55 a splňuje všechny předepsané normy ES.

www.svcgroup.cz

Typ:VTZ 001-058
VTZ 002-058

SVC NÁCHOD - Pod Smrkem 2031 547 01 Náchod ČR

INFO: www.svcnachod.cz
E-mail:svc@svcnachod.cz

Tel.:+420 491421021
mob.: +420 603360607

8/03 SVC Náchod

GB

General instructions:

1 Remove insulating material on a car body in grips and joints of a tow bar with a car body. Clean all drilled holes with anticorrosive agent and remove all metal shavings.
2 Keep ball hitch and all moving parts clean and grease them, use on friction areas and use original supplied plastic covering caps.
3 Use supplied mechanical strenght jointing material.
4 It is recommended to retighten all fixing bolts and nuts after coupling device has been in use approximately 1000 km.
5 According to a law a ball hitch cannot cover a number plate.
6 Wiring of a tow bar must be up to a standard and car maker requirements (see a car manual or ask a car dealer).

The tow bar has been plysically tested according to a regulation 94/20/EC and EHK UN No.55 and fulfils all prescribed ES regulations

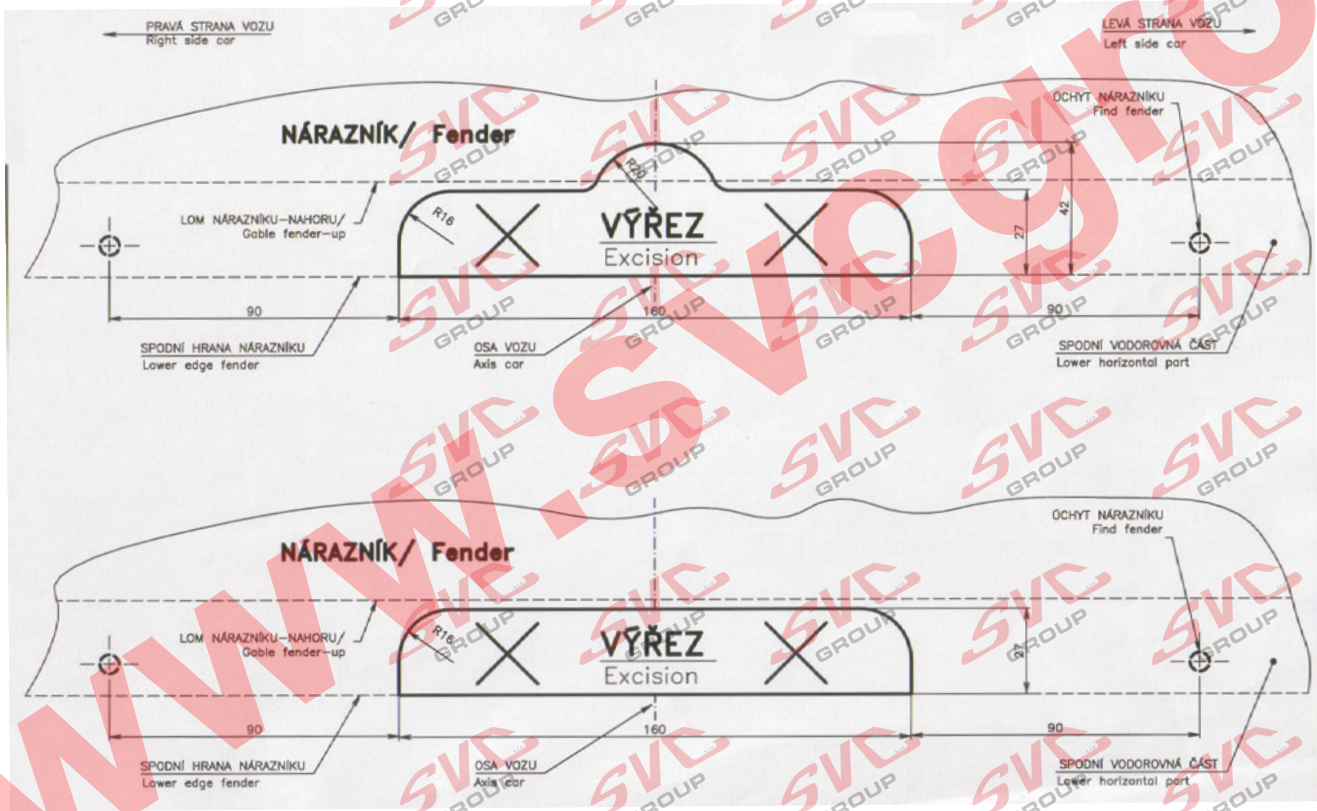

Nevíte si rady? Potřebujete poradit?

Náš zakaznický servis je vám k dispozici

+420 491 421 021

svc@svcgroup.cz

TAŽNÁ ZAŘÍZENÍ ®
SVC s.r.o.
GROUP
ORIGINAL

Opravdový specialista a Certifikovaný výrobce tažných zařízení s největším sortimentem v ČR. Rodinná firma s více jak 30letou ověřenou tradicí výroby, prodeje a montáže.

www.svcgroup.cz