Montážní návod

(Montážny návod, Fitting instruction, Montageanleitumg, Instruzioni di montaggio, Monteringshandledning, Asennusohje, Instruction de montage, Montegehandleiding, Инструкция по установке)

Tažné zařízení

Ford Mondeo Kombi 01/1993->09/2000

Ťažné zariadenie
Towbars
Trekhaak
Anhängerkupplung de
Dispositif d'attelage
Equipo de remolque
Sprzęt holowniczy
Hinauslaitteet
Буксирное оборудование

výrobce / dodavatel

SVC Group s.r.o.

Odkaz na produkt:
https://www.svcgroup.cz/tazne-zarizeni-srouby-pevny-skoda-rapid-monte-carlo-10-2012-2018-p7283-v960

www.svcgroup.cz

Ford Mondeo

>09/2000 Combi

Typ: VTZ 001-125
VTZ 002- 125

2350 kg

75 kg

Montáťní návod
Fitting instruction
Anbauanweisung

E27 55R - 01 0001

e 27 00 - 0001

2000kg

D
Hodnota
value
Wert
10,6kN

Classe A50-X
splňuje
complies:
EHK OSN č.55, ES 94/20

Předepsané utahovací momenty:
Specified torque settings :

M5	5,9 Nm	6,5 Nm
M6	10.0 Nm	10,5 Nm
M10	49,0 Nm	51,0 Nm
M12	85,0 Nm	87,0 Nm
M14	135,0 Nm	138,0 Nm
M16	210,0 Nm	214.1 Nm

Ford Mondeo Combi < 09/2000, Type:VTZ 001/2-125

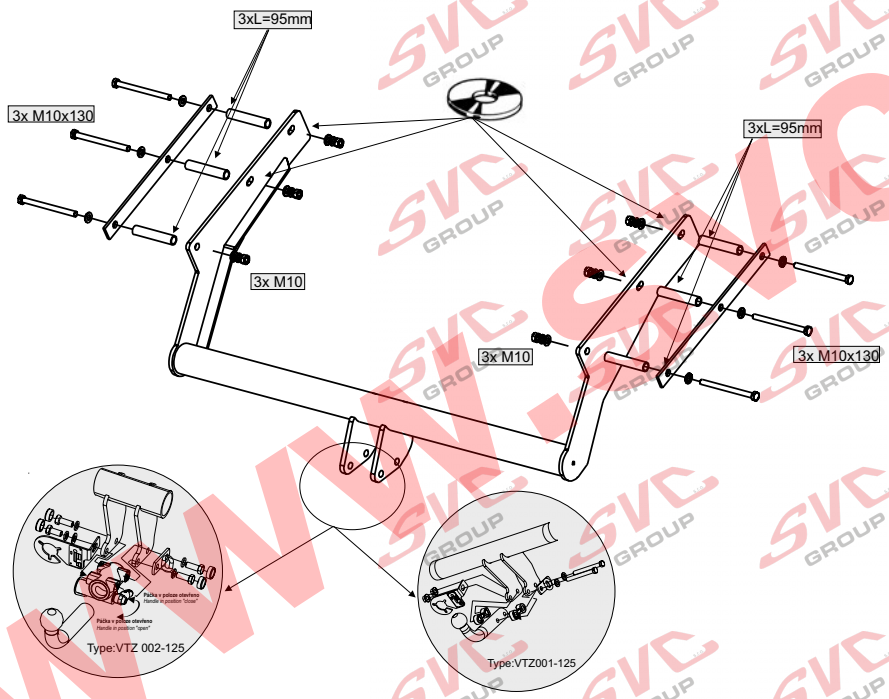

ČR

Montážní návod

Uvolněte ochranný kryt výfuku a odstraňte z montáťních otvorů zaslepující samolepky.
Z venkovní strany nosníku vloťte šrouby M10x130. Nejdříve na tyto šrouby nasaďte příloťky a nasuňte na ně distanční trubičky L=95mm.
Takto připravené příloťky se šrouby vloťte do nosníku tak, aby nepřečnívaly na druhé straně nosníku.
V případě nutnosti , upravte přečnívající drťák výfuku .
Taťné zařízení přiloťte na vnitřní stranu nosníků vozu a prostrčte šrouby skrz taťné zařízení.
Sešroubujte taťné zařízení s vozem pomocí plochých , pérových podloťek a matek M10 a celé taťné zařízení řádně utáhneme dle utahovacích momentů. Vyřízněte otvor dle šablony ve spodní vodorovné části nárazníku .
Namontujte elekroinstalaci ta musí odpovídat platné normě a všem poťadavkům výrobce vozů.
Vraťte zpět demontované části vozu.
Následně proveďte kontrolu všech šroubových spojů.

Všeobecné pokyny :

1. V úchytech a spojích taťného zařízení s karosérii ,musí být karosérie očištěna od měkých antikorozních ochran (nástřiku karosérie. Všechny vrtané otvory očistěte od špon a ošetřete antikorozním přípravkem.
2. Kulový čep a pohyblivé součásti udrťujte v čistotě a maťte tukem , pouťívejte na třecí plochy a otvory systému krytky k tomu určené.
3. Pouťívejte dodaný pevnostní spojovací materiál
4. Po ujetí cca 1000 km s vlekem, nechte zkontrolovat šroubové spoje taťného zařízení.
5. Kulový čep nesmí ze zákona překrývat registrační značku vozu.
6. Zapojení el instalace taťného zařízení k vozu musí odpovídat příslušným platným normám a poťadavku výrobce vozu (viz. příručka k vozu, či u prodejce vozu).

Tažné zařízení je pevnostně zkoušeno dle předpisuES 94/20 a EHK 55 a splňuje všechny předepsané normy ES.

www.svcgroup.cz

Typ:VTZ 001-125
VTZ 002-125

SVC NÁCHOD - Pod Smrkem 2031 547 01 Náchod ČR
E-mail:svc@svcnachod.cz
http://www.svcnachod.cz
Tel.:+420 491421021
mob.: +420 603360607

8/03 SVC Náchod

GB

Fitting instructions:

Loose exhaust pipe protective cover and remove end cap stickers from assembling points. Put M10x130 bolts from the outside side of beam. First of all put lashes on these bolts and then put distance tubes L=95mm onto bolts too. Such prepared lashes with bolts put into beam in the way so they do not overlap on the other side of beam. If it is necessary, adjust overleaping exhaust pipe bracket.
Put coupling device on inner side of car beams and put bolts through coupling device. Bolt coupling device to car by using flat, spring washers and M10 nuts and tighten whole coupling device according to torque moments. Cut out slot according to template in bottom horizontal part of bumper.
Install wiring. It must be up to standard and fulfil all manufacture´s requirements.
Put all dismantled parts back.
Then check all bolt joints.

General instructions:

1 Remove insulating material on a car body in grips and joints of a tow bar with a car body. Clean all drilled holes with anticorrosive agent and remove all metal shavings.
2 Keep ball hitch and all moving parts clean and grease them, use on friction areas and use original supplied plastic covering caps.
3 Use supplied mechanical strenght jointing material.
4 It is recommended to retighten all fixing bolts and nuts after coupling device has been in use approximately 1000 km.
5 According to a law a ball hitch cannot cover a number plate.
6 Wiring of a tow bar must be up to a standard and car maker requirements (see a car manual or ask a car dealer).

The tow bar has been plysically tested according to a regulation 94/20/EC and EHK UN No.55 and fulfils all prescribed ES regulations

INFO:www.svcnachod.cz

Ford Mondeo Combi, > 09/2000
VTZ 001/2-125

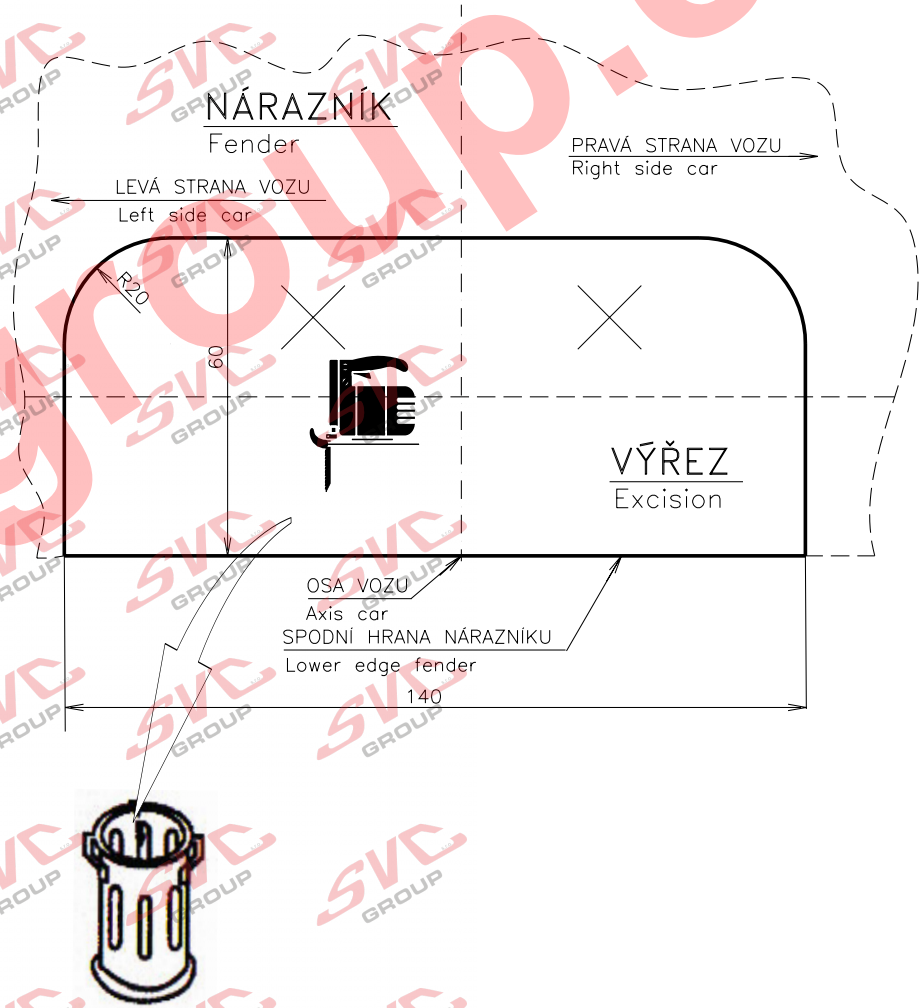

SVC NÁCHOD - Pod Smrkem 2031 547 01 Náchod ČR
E-mail:svc@svcnachod.cz
http://www.svcnachod.cz
Tel.:+420 491421021
mob.: +420 603360607

Uchycení na voze
pravý nosník vozu

www.svcgroup.cz

Typ:VTZ 001-125
VTZ 002-125
SVC NÁCHOD - Pod Srkem 2031 547 01 Náchod ČR
E-mail:svc@svcnachod.cz
http://www.svcnachod.cz
Tel.:+420 491421021
mob.: +420 603360607

8/03 SVC Náchod ©

Nevíte si rady? Potřebujete poradit?

Náš zakaznický servis je vám k dispozici

+420 491 421 021

svc@svcgroup.cz

TAŽNÁ ZAŘÍZENÍ ®
SVC s.r.o.
GROUP
ORIGINAL

Opravdový specialista a Certifikovaný výrobce tažných zařízení s největším sortimentem v ČR. Rodinná firma s více jak 30letou ověřenou tradicí výroby, prodeje a montáže.

www.svcgroup.cz