Montážní návod

(Montážny návod, Fitting instruction, Montageanleitumg, Instruzioni di montaggio, Monteringshandledning, Asennusohje, Instruction de montage, Montegehandleiding, Инструкция по установке)

Tažné zařízení

Chevrolet Lacetti Combi 2004->03/2013

Ťažné zariadenie
Towbars
Trekhaak
Anhängerkupplung de
Dispositif d'attelage
Equipo de remolque
Sprzęt holowniczy
Hinauslaitteet
Буксирное оборудование

výrobce / dodavatel

SVC Group s.r.o.

Odkaz na produkt:
https://www.svcgroup.cz/tazne-zarizeni-srouby-pevny-skoda-rapid-monte-carlo-10-2012-2018-p7283-v960

www.svcgroup.cz

TAŽNÁ ZAŘÍZENÍ SVC NÁCHOD ORIGINAL ®

CHEVROLET LACETTI Wagon Combi (Daewoo)

2004->

Montážní návod
Fitting instruction
Anbauanweisung

Typ: VTZ 001-149
VTZ 002-149

Classe A50-X
splňuje complies: ES 94/20

e27 00 - 0040

1900 kg	1200 kg
D Hodnota value Wert 7,22 kN	75 kg

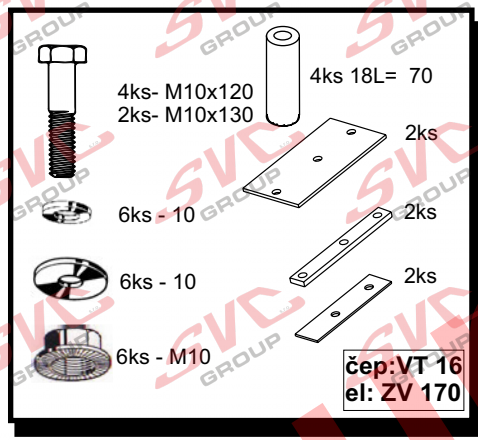

Předepsané utahovací momenty:
Specified torque settings :

M5	5,9 Nm	6,5 Nm
M6	10.0 Nm	10,5 Nm
M10	49,0 Nm	51,0 Nm
M12	85,0 Nm	87,0 Nm
M14	135,0 Nm	138,0 Nm
M16	210,0 Nm	214.1 Nm

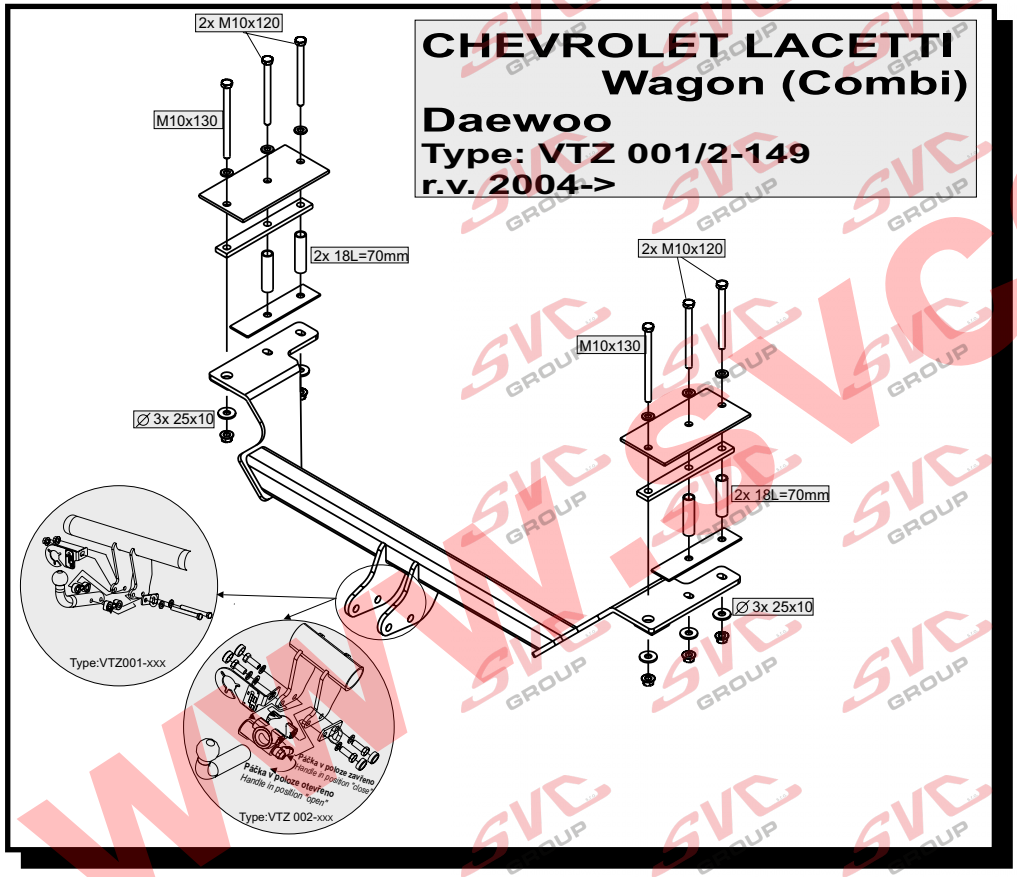

ČR

Montážní návod

1/ Demontujeme čalounění zavazadlového prostoru a odstraníme odhlučňovací hmotu v místech pro uchycení TZ. Demontujeme 2 šrouby uchycení výztuhy.

2/ V místech označených důlčiky vyvrtáme 4 otvory o průměru 18 mm a tyto ošetříme proti korozi. Do takto připravených otvorů vložíme distanční trubičky L = 70 mm. Potom dáme úzkou příložku se třemi otvory a na ní širokou, též se třemi otvory. Vložíme čtyři šrouby M10 x 120 a dva M10 x 130. Tyto dva přijdou nejblíže k zadnímu čelu.

3/ Od spodu nasadíme TZ a mezi nosník a bok TZ ještě vsuneme příložku se dvěma otvory. Přichytíme matkami přes velkoplošné podložky a řádně dotáhneme dle utahovacích momentů.

4/ Vrátíme zpět demontované díly.

Všeobecné pokyny :

1. V úchytech a spojích tažného zařízení s karosérii ,musí být karosérie očištěna od měkých antikorozních ochran (nástřiku karosérie. Všechny vrtané otvory očistěte od špon a ošetřete antikorozním přípravkem.
2. Kulový čep a pohyblivé součásti udržujte v čistotě a mažte tukem , používejte na třecí plochy a otvory systému krytky k tomu určené.
3. Používejte dodaný pevnostní spojovací materiál
4. Po ujetí cca 1000 km s vlekem, nechte zkontrolovat šroubové spoje tažného zařízení.
5. Kulový čep nesmí ze zákona překrývat registrační značku vozu.
6. Zapojení el instalace tažného zařízení k vozu musí odpovídat příslušným platným normám a požadavku výrobce vozu (viz. příručka k vozu, či u prodejce vozu).

Tažné zařízení je pevnostně zkoušeno dle předpisu ES 94/20 splňuje všechnypředepsané normy ES.

www.svcgroup.cz

Typ:VTZ 001-149
VTZ 002-149

SVC NÁCHOD,s.r.o.
Pod Smrkem 2031, 547 01 Náchod ČR

e-mail:svc@svcnachod.cz
INFO-HELLP : www.svcnachod.cz

Tel.:+420 491421021
mob.: +420 603360607

8/03 SVC Náchod

GB

Fitting instructions:

1. Dismantle boot upholstery and remove soundproof material in places needed for attaching a tow bar. Dismantle two bolts which are used to attach reinforcement.
2. In places pre marked by centre punches drill four holes of a diameter of 18mm and treat them with antirust agent. Into such prepared holes put spacing tubes L = 70mm.Then put on a narrow lash with three holes and on it a wide one also with three holes. Put in four M10x120 bolts and two M10x130 bolts. These two give the closest to the back side.
3. Put a tow bar from the bottom and put in a lash with two holes between a beam and a tow bar side. Attach by nuts through large area washers and tighten properly according to torque moments.

Put back all dismantled parts.

General instructions:

1 Remove insulating material on a car body in grips and joints of a tow bar with a car body. Clean all drilled holes with anticorrosive agent and remove all metal shavings.
2 Keep ball hitch and all moving parts clean and grease them, use on friction areas and use original supplied plastic covering caps.
3 Use supplied mechanical strenght jointing material.
4 It is recommended to retighten all fixing bolts and nuts after coupling device has been in use approximately 1000 km.
5 According to a law a ball hitch cannot cover a number plate.
6 Wiring of a tow bar must be up to a standard and car maker requirements (see a car manual or ask a car dealer).

The tow bar has been plysically tested according to a regulation 94/20/EC and fulfils all prescribed ES regulations

www.svcgroup.cz

Nevíte si rady? Potřebujete poradit?

Náš zakaznický servis je vám k dispozici

+420 491 421 021

svc@svcgroup.cz

TAŽNÁ ZAŘÍZENÍ ®
SVC s.r.o.
GROUP
ORIGINAL

Opravdový specialista a Certifikovaný výrobce tažných zařízení s největším sortimentem v ČR. Rodinná firma s více jak 30letou ověřenou tradicí výroby, prodeje a montáže.

www.svcgroup.cz