IVECO 35C-50C

type:

35c/e,40c, 45c en, 50c

Montážní návod
Fitting instruction
Montageanleitung

Classe A50-X

EC 94/20

e27 00 - 0123

1999->

Typ: VTZ 006-001

5200 kg	3500 kg
D Hodnota value Wert 20,52 kN	250 kg

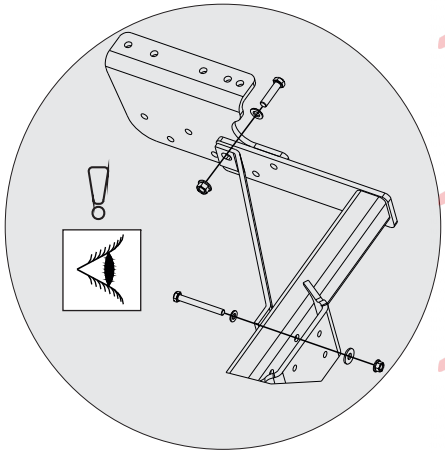

M12x1,25x160	2ks
M12x160	4ks
M12x40	8ks
M12x50	2ks
M10x60	2ks
M10x90	2ks
10,2 -	2ks
12,2 -10ks	
10,2 -	2ks
12,2 - 26ks	
10,2 -	6ks
12,2 -	6ks
M10 -	4ks
M12 - 16ks	
M12x1,25 - 2ks	

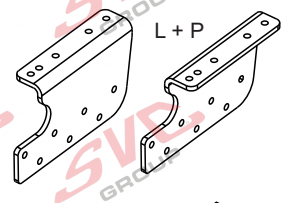



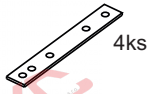

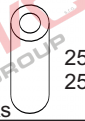

25x15L 2ks
25x4L=100mm 6ks

čep:VT 06
el: ZV 220

Předepsané utahovací momenty:
Specified torque settings :

M5	5,9 Nm	6,5 Nm
M6	10.0 Nm	10,5 Nm
M10	49,0 Nm	51,0 Nm
M12	85,0 Nm	87,0 Nm
M14	135,0 Nm	138,0 Nm
M16	210,0 Nm	214.1 Nm

Montážní návod

CZ

1, Před montáží je zapotřebí řádně rozlišit model vozu dle přiložených obrázků 1 na str.2, 2A,2B Po rozlišení modelu vozu si vyberte příslušný obrázek (montážní návod) postupujte při montáži dle přiloženého obrázku.
2, Dodržujte dle obr . umístnění šroubu, podložek a přiložek.
3, Proveďte výřezi zadního nástupního stupínku.
4, Celé tažné zařízení a demontované části z vozu řádně utáhněte.

Assembly instruction

GB

1.Before assembly, please make sure that you distinguish the vehicle model according to the enclosed pictures 10 on page 2, 2A, 2B. After the model distinguishing, please select the relevant picture (assembly instruction) and follow the assembly steps in the enclosed picture.
2.Keep the screw, washer, and plate location according to the picture.
3.Make recesses in the rear on-boarding step.
4.Tighten the whole towing device and the dismantled parts of the vehicle properly.

TYPE: VTZ 006-001 | SVC GROUP - Prům. zóna 2037 547 01 Náchod ČR | INFO: www.svcgroup.cz E-mail:svc@svcgroup.cz | Tel.:+420 491421021 mob.: +420 603360607

CZ

Všeobecné pokyny, též viz. typový list::

-Montáž tažného zařízení a el instalace, musí odpovídat požadavku výrobce vozu.

-Při případném výřezu nárazníku, výrobce tažného zařízení provedl zkoušky na vozidle se standardním nárazníkem na počátku výroby vozidla a neručí za informace k výřezu při případné změně či faceliftu vozu či nárazník.

1. V úchytech a spojích tažného zařízení s karosérii musí být karosérie očištěna od měkkých antikorozních ochran nástřiku karosérie. Všechny vrtané otvory očistěte od špon a ošetřete antikorozním přípravkem.
2. Používejte dodaný pevnostní spojovací materiál.
3. Kulový čep nesmí ze zákona překrývat registrační značku vozu, pokud není připojen přívěsný vozík.
4. Zapojení el. instalace tažného zařízení k vozu musí odpovídat příslušným platným normám a požadavkům výrobce vozu (viz. příručka k vozu, či u prodejce vozu).

Tažné zařízení je pevnostně zkoušeno a homologováno dle předpisu EC 94/20 a splňuje tuto normu ES.

GB

General instructions, also see Type certificate:

Assembling of a coupling device and wiring must correspond to a carma nufacturer´s requirement. The coupling device manufacturer has carried out some tests on a car with a standard bumper which was used at the beginning of making a car and so the manufacturer is not liable for information about a posssible slot in a bumper in case of changes or a facelift of a car during a car production.

1. Clean a car body from soft anticorrosive protection of a car body coat in brackets and joints of a coupling device with a car body. Clean all drilled holes from metalshavings and treat them with antirust agent.
2. Use supplied strength joining material.
3. A ball pin, according to a law, cannot cover a number plate, if a trailer is not joined.
4. Wiring of a coupling device must be up to a standard and car maker requirements. (see a car manual or ask a car seller).
5. The coupling device has been physically tested and homologated according to the regulation EC 94/20 and is up to the EC standard.

D

Allgemeine Anweisungen siehe auch Typenschein:

- die Montage der Zugsvorrichtung und der Elektroinstallation muss den Anforderungen des Wagen herstellers entsprechen
- be1i einem allfälligen Ausschneiden der Stoss- Stange der Hersteller der Zugsvorrichtung führte Proben an Wagen mit gängigen Stoss- Stangen am Anfang der Wagenherstellung durch und haftet keinesfalls für Informationen bezüglich des Ausschneidens sowie für allfällige Änderungen oder face- Liftings des Wagens oder der Stoss- Stange.

1. Bei den Aufhängungen und Verbindungen der Zugsvorrichtung mit der Karosserie muss dieselbe von weichen Rostschutzmitteln gereinigt werden. Reinigen Sie sämtliche gebohrte Öffnungen von Spänen und behandeln diese mit einem Rostschutzmittel.
2. Benützen Sie das gelieferte Festigkeits- Verbindungsmaterial.
3. Der Kugelbolzen darf von Gesetzes wegen nicht das Kennzeichen des Wagens verdecken, sofern kein Anhänger an den Wagen angehängt ist.
4. Der Anschluss der Elektroinstallation der Zugsvorrichtung an den Wagen muss den entsprechenden gültigen Normen und Anforderungen des Wagenherstellers entsprechen (siehe Handbuch zum Wagen,oder beim Verkäufer des Wagens).

Die Zugsvorrichtung wurde in Bezug auf die Festigkeit nach der Vorschrift EC 94/20 geprüft und genehmigt und erfüllt die ES- Norm.

IVECO 35c/e, 40c, 45c e n, 50c

1

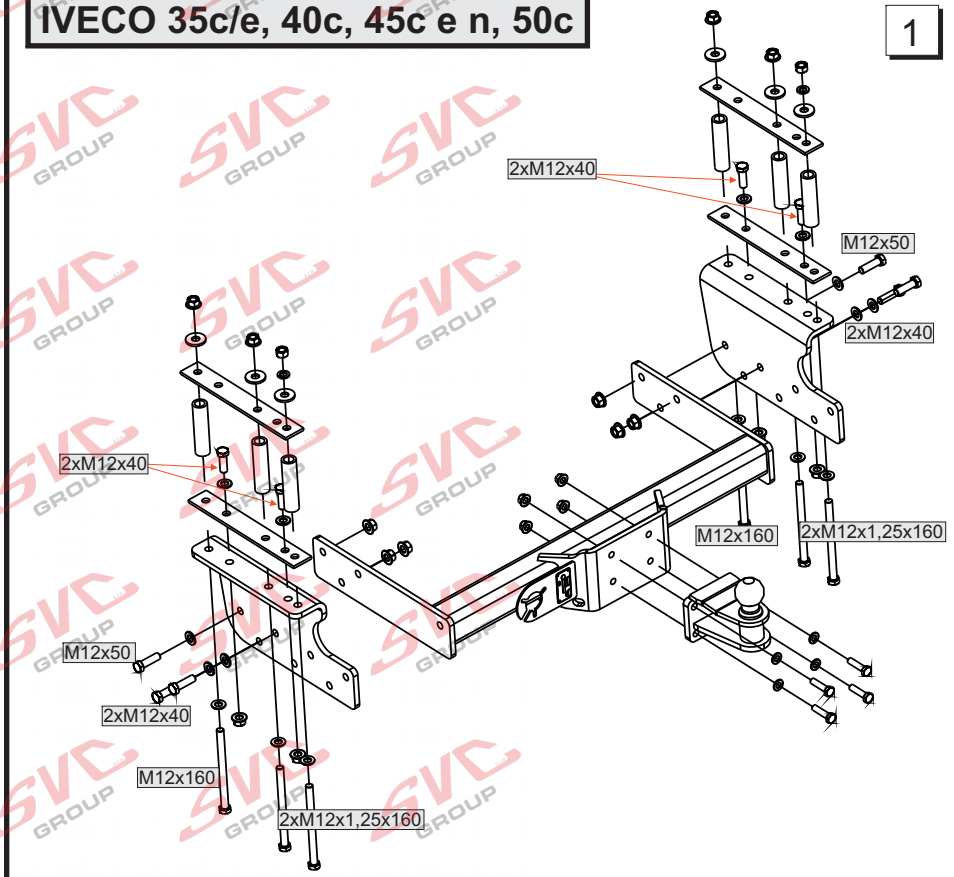

verze:

A B

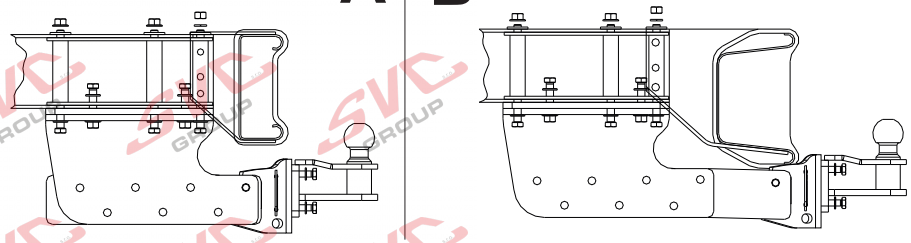

SVC Náchod A3 / 5

IVECO 35C/E

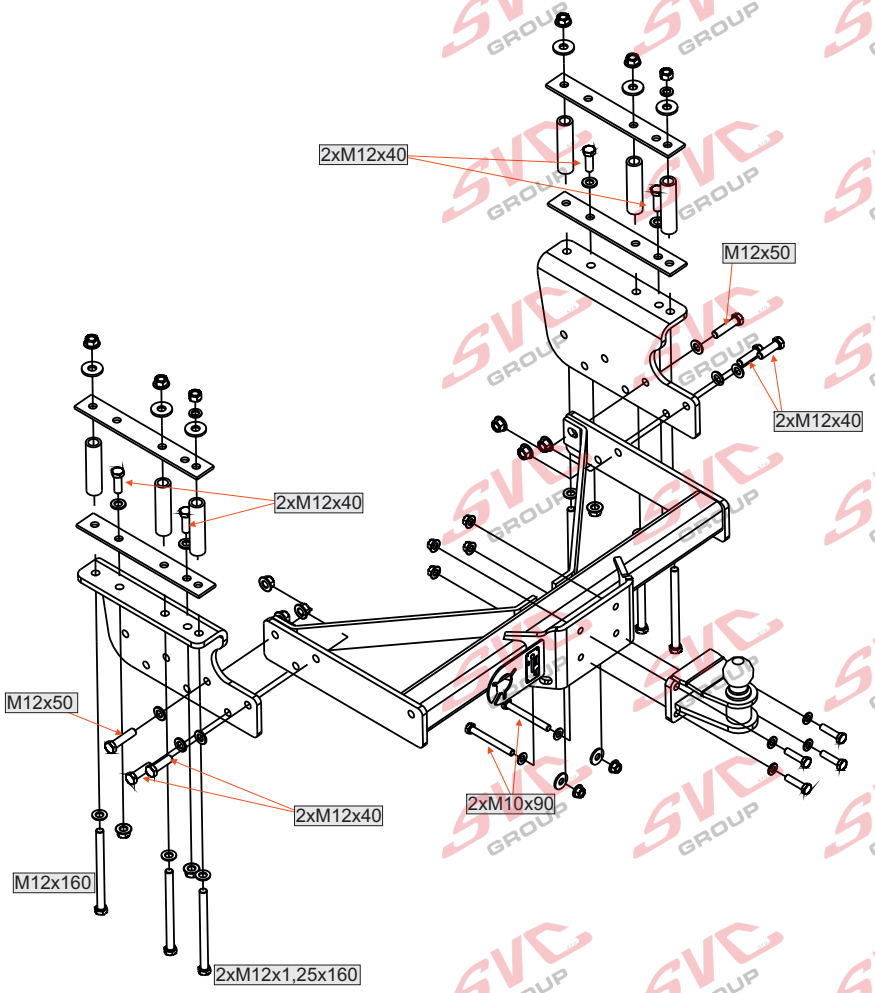

IVECO type : 35C/E se schůdkem

verze:

1

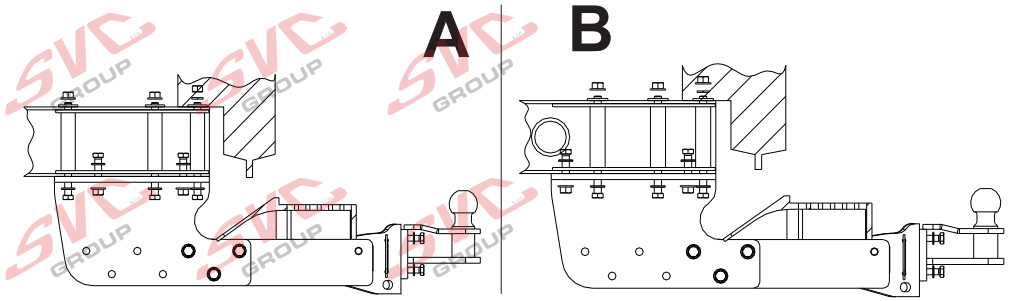

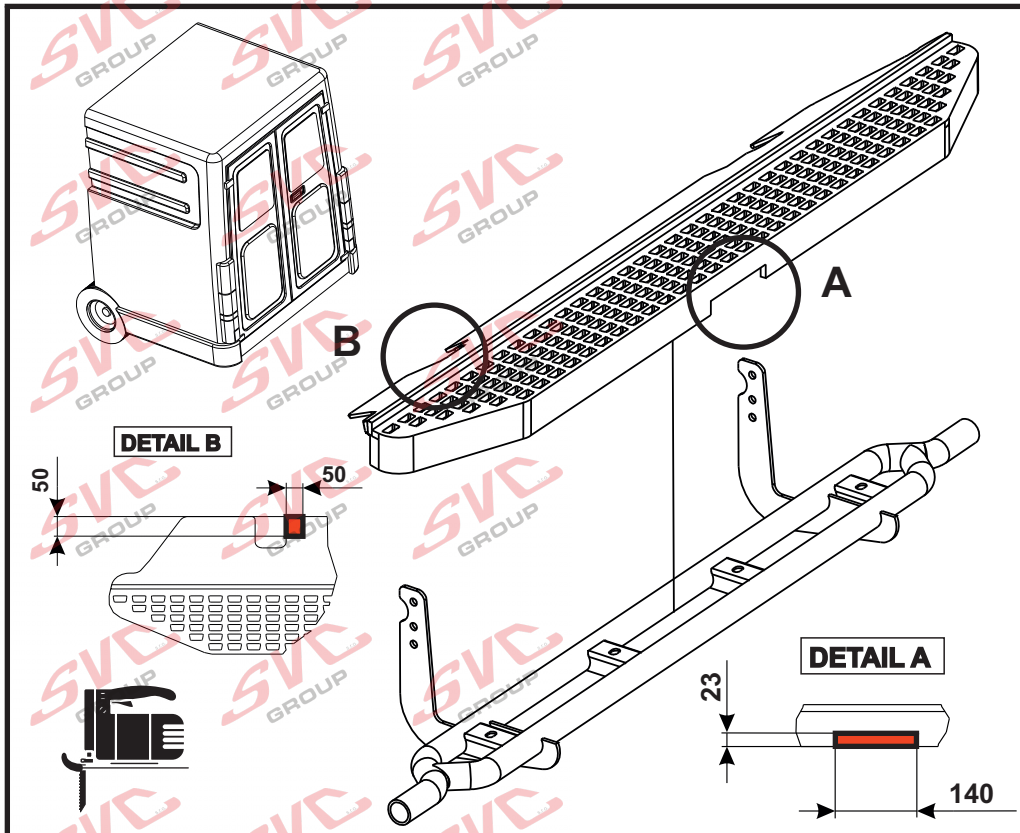

SVC Náchod A3 / 5

TYPE: VTZ 006-001	SVC GROUP - Prům. zóna 2037 547 01 Náchod ČR	INFO: www.svcgroup.cz E-mail:svc@svcgroup.cz	Tel.:+420 491421021 mob.: +420 603360607	8/03 SVC Náchod ©	2/A

IVECO 40C, 45C, 50C

1

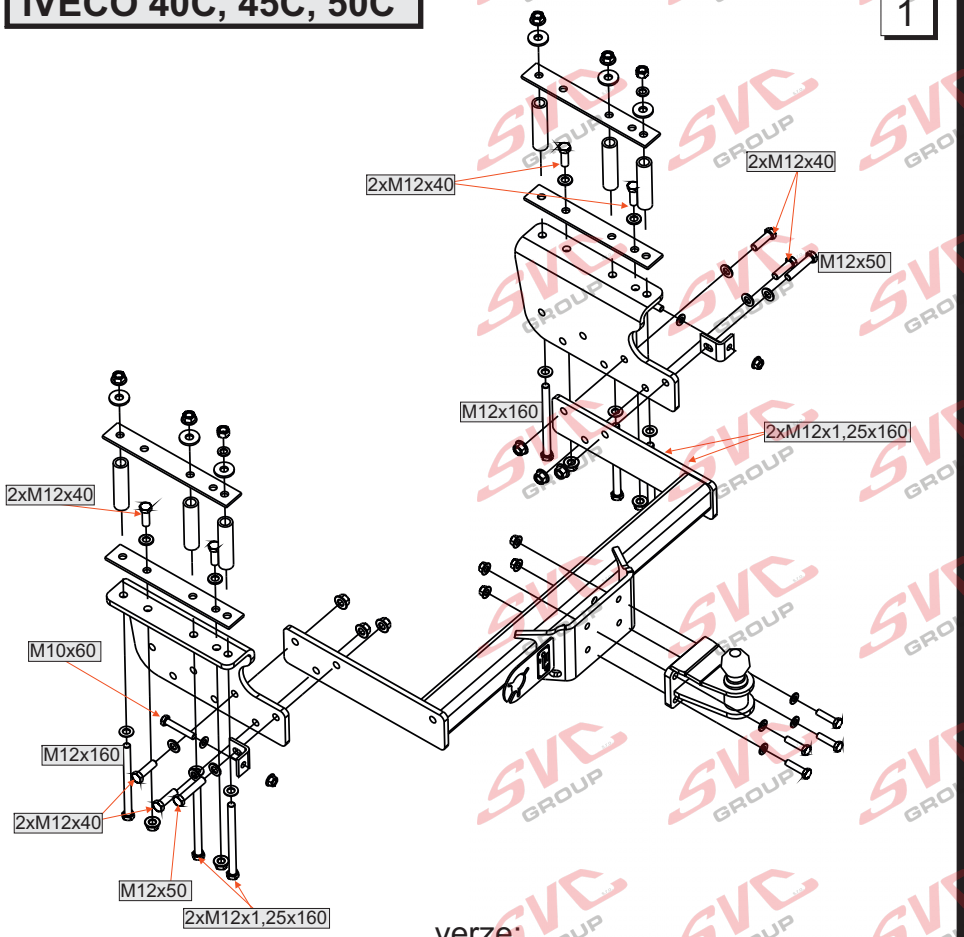

verze:

A

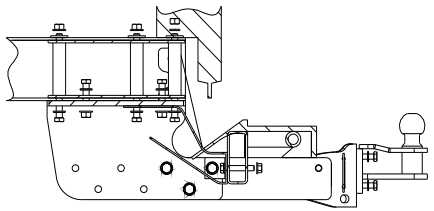

B

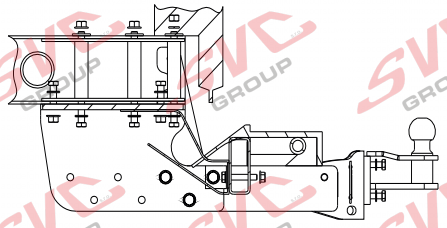

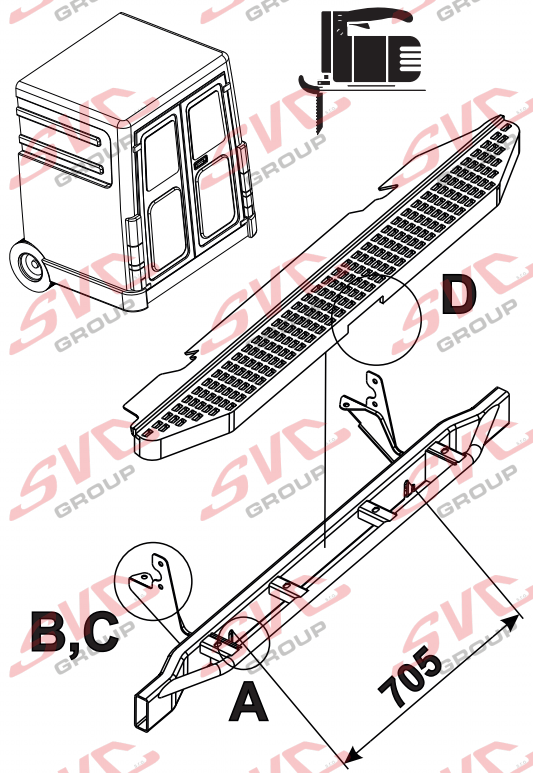

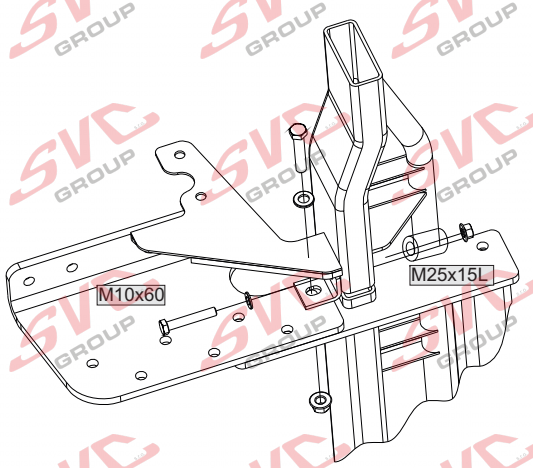

DETAIL A

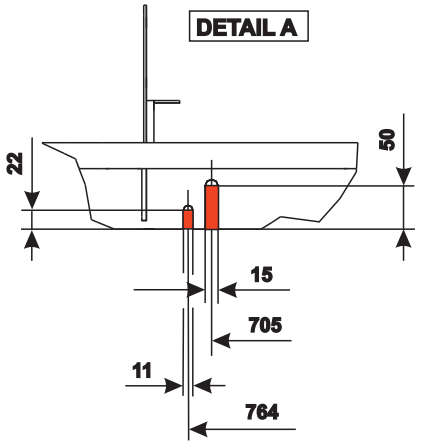

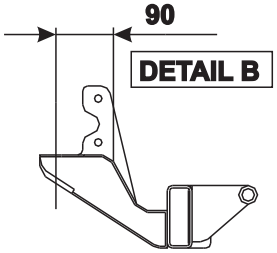

DETAIL C

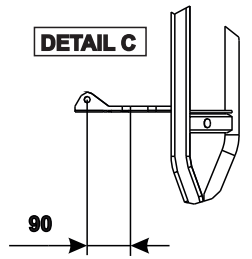

DETAIL D

