Montážní návod

(Montážny návod, Fitting instruction, Montageanleitumg, Instruzioni di montaggio, Monteringshandledning, Asennusohje, Instruction de montage, Montegehandleiding, Инструкция по установке)

Tažné zařízení

Ťažné zariadenie
Towbars
Trekhaak
Anhängerkupplung de
Dispositif d'attelage
Equipo de remolque
Sprzęt holowniczy
Hinauslaitteet
Буксирное оборудование

výrobce / dodavatel

SVC Group s.r.o.

Odkaz na produkt:
https://www.svcgroup.cz/tazne-zarizeni-srouby-pevny-skoda-rapid-monte-carlo-10-2012-2018-p7283-v960

www.svcgroup.cz

TAŽNÁ ZAŘÍZENÍ SVC NÁCHOD ORIGINAL ®

Montážní návod
Fitting instruction
Anbauanweisung

Classe A50-X
splňuje / complies: ES 94/20

OPEL ASTRA SDN+HB, Type: G

1998->

Typ: VTZ 001- 056
VTZ 002- 056

e27 **00 - 0033**

1835 kg	1500 kg
D Hodnota value Wert 8,10 kN	75kg

2ks- M10x100
2ks- M10x90
2ks - 18L=65mm
2ks - 18L=55mm
4ks - 10
4ks - 10
4ks - M10
1ks L
1ks R

čep:VT 11
el: 170 ZV

Předepsané utahovací momenty:
Specified torque settings :

M5	5,9 Nm	6,5 Nm
M6	10.0 Nm	10,5 Nm
M10	49,0 Nm	51,0 Nm
M12	85,0 Nm	87,0 Nm
M14	135,0 Nm	138,0 Nm
M16	210,0 Nm	214.1 Nm

OPEL ASTRA G, SDN r.v. 10/98 ->
HB r.v. 03/98 ->
Type: VTZ 001/2-059

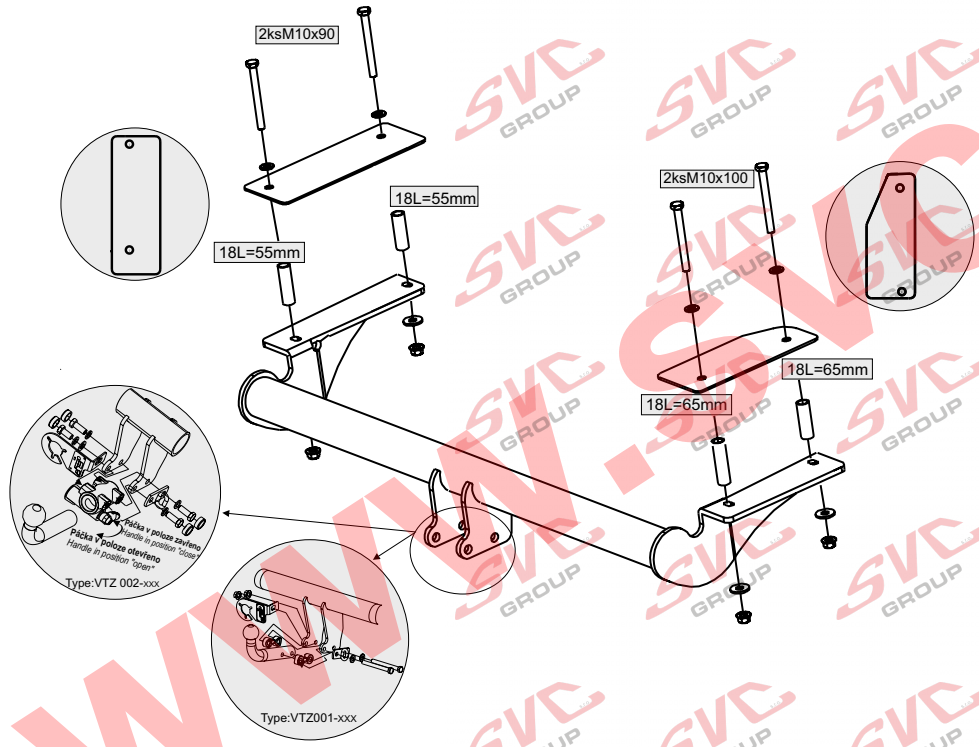

ČR

Montážní návod

1, Pro montáž tažného zařízení není zapotřebí demontovat zadní nárazník.
2, Odstrante výstupky z polystyrénové výztuhy po celé délce nosníku tažného zařízení
3, V zavazadlovém prostoru na každé straně vozidla jsou předznačeny důlčíky. Tyto důlčíky vyvrtejte na průměr 18 mm.
4, Do takto připravených otvorů vložte příložky a šrouby M10. (na šrouby nasunete distanční trubičky dle obr., pozor na dodržení správných rozměrů).
5. Od spodu přiložte na nosníky se šrouby tažné zařízení a pomocí matek a podložek tažné zařízení řádně utáhneme.

Všeobecné pokyny :

1. V úchytech a spojích tažného zařízení s karosérií ,musí být karosérie očištěna od měkých antikorozních ochran (nástřiku karosérie. Všechny vrtané otvory očistěte od špon a ošetřete antikorozním přípravkem.
2. Kulový čep a pohyblivé součásti udržujte v čistotě a mažte tukem , používejte na třecí plochy a otvory systému krytky k tomu určené.
3. Používejte dodaný pevnostní spojovací materiál
4. Po ujetí cca 1000 km s vlekem, nechte zkontrolovat šroubové spoje tažného zařízení.
5. Kulový čep nesmí ze zákona překrývat registrační značku vozu.
6. Zapojení el instalace tažného zařízení k vozu musí odpovídat příslušným platným normám a požadavku výrobce vozu (viz. příručka k vozu, či u prodejce vozu).

Tažné zařízení je pevnostně zkoušeno dle předpisu ES 94/20 splňuje všechnypředepsané normy ES.

www.svcgroup.cz

Typ:VTZ 001-056
VTZ 002-056
SVC NÁCHOD,s.r.o.
Pod Smrkem 2031, 547 01 Náchod ČR
e-mail:svc@svcnachod.cz
INFO-HELLP : www.svcnachod.cz
Tel.:+420 491421021
mob.: +420 603360607

8/03 SVC Náchod

GB

Fitting instructions:

1. For assembling of a coupling device it is not needed to dismantle the back bumper.
2. Cut off jags from the styrofoam bumper reinforcement along the whole beam of a coupling device.
3. There are marks made by a centre punch in a boot on each side of a car. These drill to a diameter of 18mm.
4. Put lashes and M10 bolts into such prepared holes. (Put distance tubes on the bolts according to fig. Be careful about keeping correct measurements).
5. From the bottom side put a coupling device on beams with bolts and by using nuts and washers tighten a coupling device properly.

General instructions:

1 Remove insulating material on a car body in grips and joints of a tow bar with a car body. Clean all drilled holes with anticorrosive agent and remove all metal shavings.
2 Keep ball hitch and all moving parts clean and grease them, use on friction areas and use original supplied plastic covering caps.
3 Use supplied mechanical strenght jointing material.
4 It is recommended to retighten all fixing bolts and nuts after coupling device has been in use approximately 1000 km.
5 According to a law a ball hitch cannot cover a number plate.
6 Wiring of a tow bar must be up to a standard and car maker requirements (see a car manual or ask a car dealer).

The tow bar has been plysically tested according to a regulation 94/20/EC and fulfils all prescribed ES regulations

www.svcgroup.cz

Nevíte si rady? Potřebujete poradit?

Náš zakaznický servis je vám k dispozici

+420 491 421 021

svc@svcgroup.cz

TAŽNÁ ZAŘÍZENÍ ®
SVC s.r.o.
GROUP
ORIGINAL

Opravdový specialista a Certifikovaný výrobce tažných zařízení s největším sortimentem v ČR. Rodinná firma s více jak 30letou ověřenou tradicí výroby, prodeje a montáže.

www.svcgroup.cz