Montážní návod

(Montážny návod, Fitting instruction, Montageanleitumg, Instruzioni di montaggio, Monteringshandledning, Asennusohje, Instruction de montage, Montegehandleiding, Инструкция по установке)

Tažné zařízení

Opel Astra G - Kombi 1998->4/2004

Ťažné zariadenie
Towbars
Trekhaak
Anhängerkupplung de
Dispositif d'attelage
Equipo de remolque
Sprzęt holowniczy
Hinauslaitteet
Буксирное оборудование

výrobce / dodavatel

SVC Group s.r.o.

Odkaz na produkt:
https://www.svcgroup.cz/tazne-zarizeni-srouby-pevny-skoda-rapid-monte-carlo-10-2012-2018-p7283-v960

www.svcgroup.cz

TAŽNÁ ZAŘÍZENÍ SVC NÁCHOD ORIGINAL ®

Montážní návod
Fitting instruction
Anbauanweisung

Classe A50-X
ATEST
MDČR
1584

OPEL ASTRA Combi G

1998->

Typ: VTZ 001-057A
VTZ 002-057

2100 kg	1500 kg
D Hodnota value Wert 8,58kN	50 kN

M10x35 - 2ks
M10x120 - 4ks
10,5 - 6ks
10,5 - 10ks
10,5 - 2ks
M10 - 6ks
18x2 L=85mm - 4ks

čep:VT 07
el: BV 170

Předepsané utahovací momenty:
Specified torque settings :

M5	5,9 Nm	6,5 Nm
M6	10.0 Nm	10,5 Nm
M10	49,0 Nm	51,0 Nm
M12	85,0 Nm	87,0 Nm
M14	135,0 Nm	138,0 Nm
M16	210,0 Nm	214.1 Nm

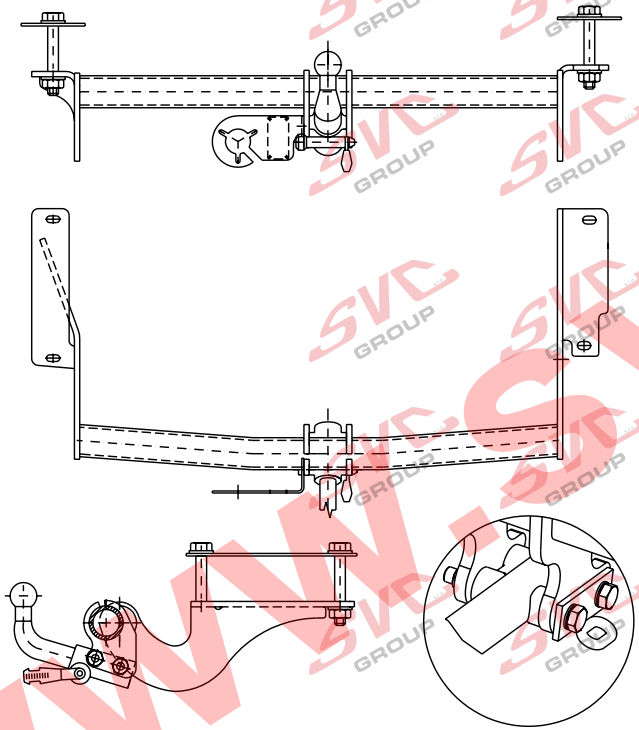

ČR

Montážní návod
1. Podle přiloženého seznamu zkontrolovat jednotlivé součásti tažného zařízení.
2. Pro montáž tažného zařízení není zapotřebí demontovat nárazník. Na každé straně nařízněte vodorovně ostrým nožem dle obrázku 2 polystyrénovou výztuhu nárazníku (22mm od kraje) a uvolněnou středovou část vyjměte. Nebude již zapotřebí, v případě že vám vnitřní polystyrénová výztuha jde hůře demontovat můžete jí naříznout vícekrát . Tato operace se provádí z důvodů abyste nemuseli demontovat nárazník . Tuto výztuhu plně nahrazuje tažné zařízení .
3. Dle obrázku 3 vyřízněte udané otvory v nárazníku. Na vnitřní straně nárazníku jsou výřezy předznačené. Upozornění naše výřezy jsou o něco menší než předznačené na vnitřní straně nárazníku.
4. V zavazadlovém prostoru korespondujícím z prostorem pro uchycení TZ jsou na každé straně připravené dva důlčíky. Ty vyvrtejte vrtákem o průměru 10 mm , a následně je převrtejte na průměr 18 mm.
5. Dle obrázku 1 přiložte do zavazadlového prostoru příložky a společně ze šrouby M10x120 a distančními trubičkami L=86mm zastrčte do předem vyvrtaných otvorů průměru 18 mm .
6. Na spodní část nosníků vozu přiložte na šrouby tažné zařízení a pomocí matek, podložek lisovaných a pérových podložek, připevněte tažné zařízení ke karoserii. Na levé straně spojte tažné zařízení pomocí šroubu M 10x35 s držákem pro tažné oko. Nezapomeňte na lisované a pérové podložky . Celé tažné zařízení řádně utáhněte podle tabulky utahovacích momentů. Po ujetí zhruba 1000 km s přípojným vozíkem dotáhnout všechny šrouby a matice na výše uvedenou hodnotu kroutivého momentu.

Firma SVC Náchod ne nese zodpovědnost za jakoukoliv závadu způsobenou nesprávným zacházením na straně uživatele

Všeobecné pokyny, též viz. typový list::
-Montáž tažného zařízení a el instalace, musí odpovídat požadavku výrobce vozu.
-Při případném výřezu nárazníku, výrobce tažného zařízení provedl zkoušky na vozidle se standardním nárazníkem na počátku výroby vozidla a neručí za informace k výřezu při případné změně či faceliftu vozu či nárazník.
1. V úchytech a spojích tažného zařízení s karosérii musí být karosérie očištěna od měkkých antikorozních ochran nástřiku karosérie. Všechny vrtané otvory očistěte od špon a ošetřete antikorozním přípravkem.
2. Používejte dodaný pevnostní spojovací materiál.
3. Kulový čep nesmí ze zákona překrývat registrační značku vozu, pokud není připojen přívěsný vozík.
4. Zapojení el. instalace tažného zařízení k vozu musí odpovídat příslušným platným normám a požadavkům výrobce vozu (viz. příručka k vozu, či u prodejce vozu).

Typ:VTZ 012-057A
VTZ 012-057

SVC NÁCHOD - Pod Smrkem 2031 547 01 Náchod ČR

INFO: www.svcnachod.cz
E-mail:svc@svcnachod.cz

Tel.:+420 491421021
mob.: +420 603360607

8/03 SVC Náchod

www.svcgroup.cz

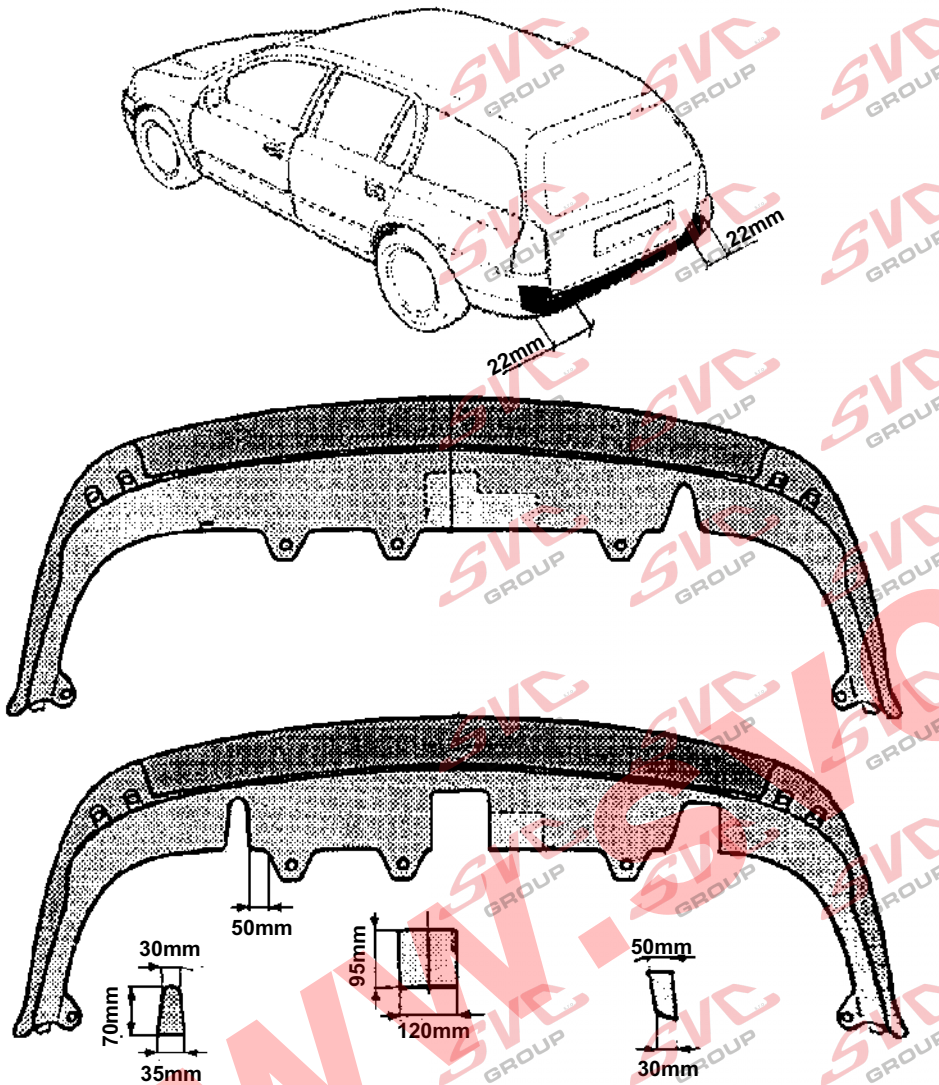

www.svcgroup.cz

Typ:VTZ 012-057A VTZ 012-057	SVC NÁCHOD - Pod Smrkem 2031 547 01 Náchod ČR	INFO: www.svcnachod.cz E-mail:svc@svcnachod.cz	Tel.:+420 491421021 mob.: +420 603360607 8/03 SVC Náchod

Nevíte si rady? Potřebujete poradit?

Náš zakaznický servis je vám k dispozici

+420 491 421 021

svc@svcgroup.cz

TAŽNÁ ZAŘÍZENÍ ®
SVC s.r.o.
GROUP
ORIGINAL

Opravdový specialista a Certifikovaný výrobce tažných zařízení s největším sortimentem v ČR. Rodinná firma s více jak 30letou ověřenou tradicí výroby, prodeje a montáže.

www.svcgroup.cz