Montážní návod

(Montážny návod, Fitting instruction, Montageanleitumg, Instruzioni di montaggio, Monteringshandledning, Asennusohje, Instruction de montage, Montegehandleiding, Инструкция по установке)

Tažné zařízení

Ťažné zariadenie
Towbars
Trekhaak
Anhängerkupplung de
Dispositif d'attelage
Equipo de remolque
Sprzęt holowniczy
Hinauslaitteet
Буксирное оборудование

výrobce / dodavatel

SVC Group s.r.o.

Odkaz na produkt:
https://www.svcgroup.cz/tazne-zarizeni-srouby-pevny-skoda-rapid-monte-carlo-10-2012-2018-p7283-v960

www.svcgroup.cz

TAŽNÁ ZAŘÍZENÍ SVC NÁCHOD ORIGINAL ®

Montážní návod
Fitting instruction
Anbauanweisung

Classe A50-X
splňuje / complies: ES 94/20

OPEL Combo C

9/2001->

Typ: VTZ 001-140
VTZ 002-140

e27 00 - 0045

2100 kg	1200 kg
D Hodnota value Wert 7,49 kN	50kg

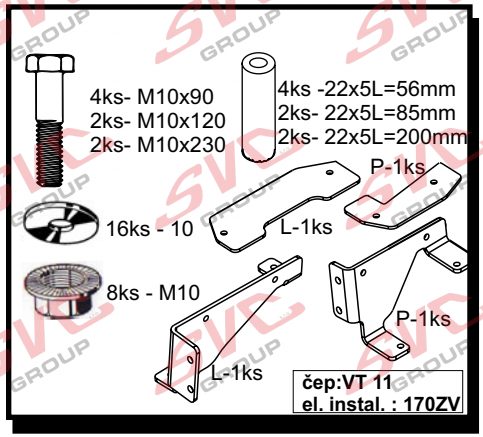

Předepsané utahovací momenty:
Specified torque settings :

M5	5,9 Nm	6,5 Nm
M6	10.0 Nm	10,5 Nm
M10	49,0 Nm	51,0 Nm
M12	85,0 Nm	87,0 Nm
M14	135,0 Nm	138,0 Nm
M16	210,0 Nm	214.1 Nm

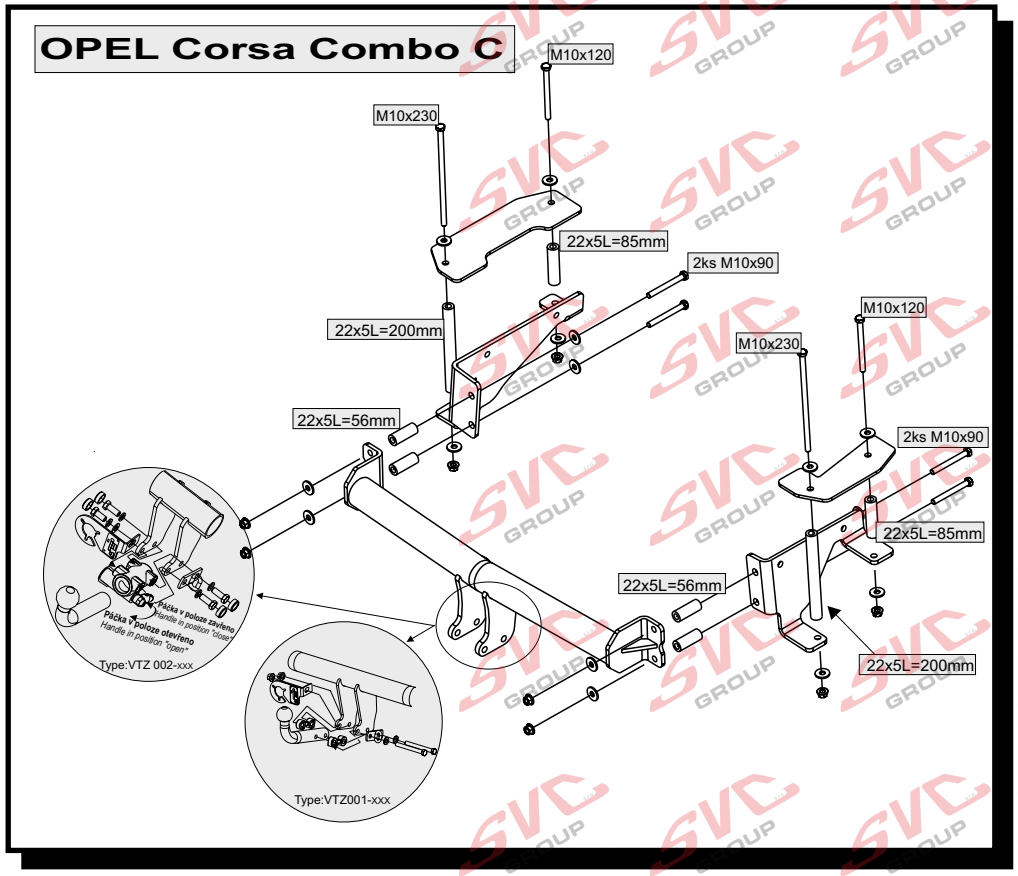

ČR

Montážní návod

1/ Demontujeme zadní nárazník z vozidla. Sundáme rezervní kolo a demontujeme výztuhu nárazníku. Odšroubujeme plastový práh podlahy a odhrneme kryt podlahy.
2/ Do zadního čela zhotovíme otvory, vyznačené důlčiky dle obr. 1 a také vyvrtáme otvory do podlahy vozu o průměru 25mm v místech označených důlčiky (vrtáme pouze 4 otvory, prostřední se vynechá) Vše ošetříme antikorozním přípravkem.
3/ Do otvorů v podlaze vozidla vložíme přes levou a pravou příložku 4 šrouby s velkoplošnými podloškamy a do nosníku 4 distanční trubičky (delší přijdou blíže k zadním dveřím) a vše prostrčíme skrz nosník. Od spodu vozidla nasadíme levý + pravý bok tažného zařízení a přichytíme je přes velkoplošné podložky matkami. Nedotahovat!!!
Přes tuto příložku a velkoplošnou podložku prostrčíme skrz zadní čelo 4 šrouby M10 x 10 a na tyto nasuneme 4 distanční trubičky.
4/ Poté vrátíme zpět zadní výztuhu nárazníku a dotáhneme ji. Na šrouby M10 x 90 nasadíme hlavní nosník tažného zařízení a přichytíme jej přes velkoplošné podložky matkami.
Vše řádně dotáhneme dle utahovacích momentů.
5/ Namontujeme zpět nárazník a zhotovíme v něm výřez. Vrátíme zpět rezervní kolo.
Na zadním plastovém prahu odlomíme předlisované kousky v místě příložek a přišroubujeme jej.

Všeobecné pokyny :

1. V úchytech a spojích tažného zařízení s karosérií ,musí být karosérie očištěna od měkých antikorozních ochran (nástřiku karosérie. Všechny vrtané otvory očistěte od špon a ošetřete antikorozním přípravkem.
2. Kulový čep a pohyblivé součásti udržujte v čistotě a mažte tukem , používejte na třecí plochy a otvory systému krytky k tomu určené.
3. Používejte dodaný pevnostní spojovací materiál
4. Po ujetí cca 1000 km s vlekem, nechte zkontrolovat šroubové spoje tažného zařízení.
5. Kulový čep nesmí ze zákona překrývat registrační značku vozu.
6. Zapojení el instalace tažného zařízení k vozu musí odpovídat příslušným platným normám a požadavku výrobce vozu (viz. příručka k vozu, či u prodejce vozu).

Tažné zařízení je pevnostně zkoušeno dle předpisu ES 94/20 splňuje všechnypředepsané normy ES.

1

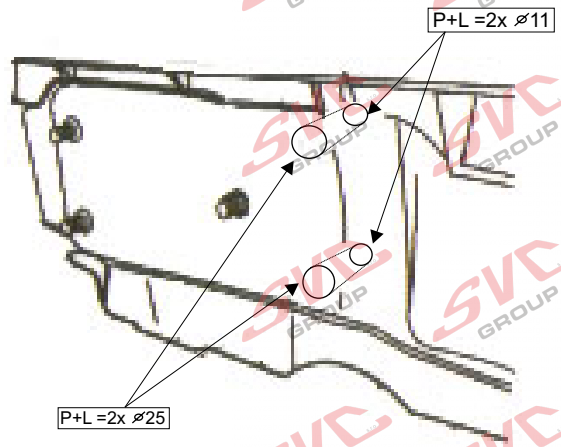

GB

Fitting instructions:

1. Dismantle the back bumper from a car. Take a spare wheel down and dismantle the bumper reinforcement. Unscrew a plastic floor slip and remove a floor cover.
2. Make holes, premarked by a punch according to a figure 1, into the back side of a car and also drill the punch premarked holes of a diameter of 25 mm into the car floor (drill only four holes omitting the middle one). Treat everything by corrosion inhibitor.
3. Through the left and right lashes put four bolts with large area washers into holes in the car floor and put four distance tubes into a beam (longer ones go closer to the back doors) and put everything through a beam. Put the left and right sides of a coupling device from the bottom of a car and attach them through large area washers by nuts. Do not tighten!! Through this lash and a large area washer put four M10x10 bolts through the back side and put four distance tubes on them.
4. Then return the bumper reinforcement and tighten it. Put the main beam of a coupling device on M 10x90 bolts and attach it by nuts through large area washers. Tighten everything according to torque moments.
5. Attach the bumper back and make a slot in it. Return the spare wheel. Break off prepressed parts on the back plastic slip in the place where there are lashes are and bolt it.

General instructions:

1 Remove insulating material on a car body in grips and joints of a tow bar with a car body. Clean all drilled holes with anticorrosive agent and remove all metal shavings.
2 Keep ball hitch and all moving parts clean and grease them, use on friction areas and use original supplied plastic covering caps.
3 Use supplied mechanical strenght jointing material.
4 It is recommended to retighten all fixing bolts and nuts after coupling device has been in use approximately 1000 km.
5 According to a law a ball hitch cannot cover a number plate.
6 Wiring of a tow bar must be up to a standard and car maker requirements (see a car manual or ask a car dealer).

The tow bar has been plysically tested according to a regulation 94/20/EC and fulfils all prescribed ES regulations

Typ:VTZ 001-140
VTZ 002-140
SVC NÁCHOD,s.r.o.
Pod Smrkem 2031, 547 01 Náchod ČR
e-mail:svc@svcnachod.cz
INFO-HELLP : www.svcnachod.cz
Tel.:+420 491421021
mob.: +420 603360607

8/03 SVC Náchod

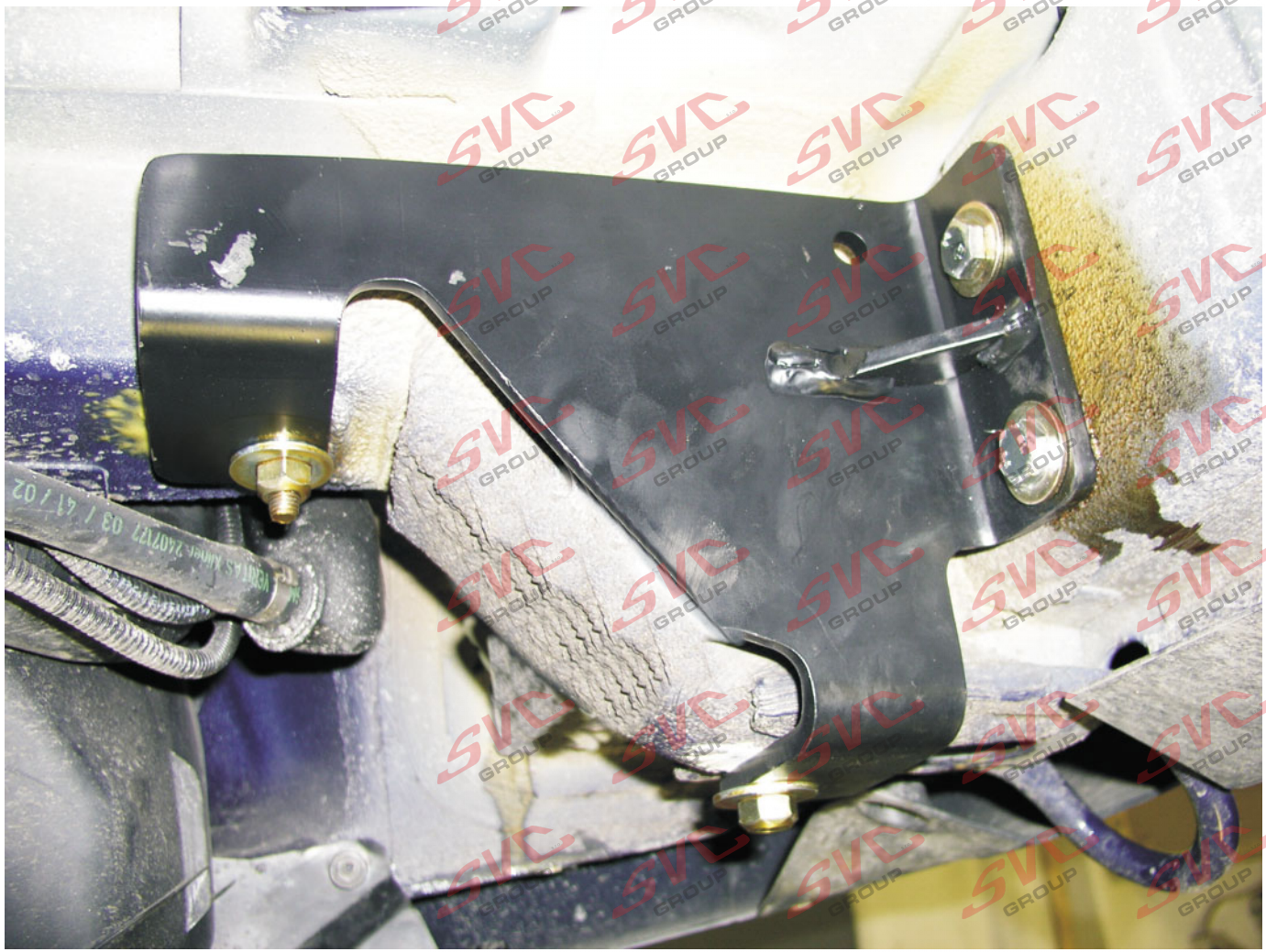

R

L

Nevíte si rady? Potřebujete poradit?

Náš zakaznický servis je vám k dispozici

+420 491 421 021

svc@svcgroup.cz

TAŽNÁ ZAŘÍZENÍ ®
SVC s.r.o.
GROUP
ORIGINAL

Opravdový specialista a Certifikovaný výrobce tažných zařízení s největším sortimentem v ČR. Rodinná firma s více jak 30letou ověřenou tradicí výroby, prodeje a montáže.

www.svcgroup.cz