Montážní návod

(Montážny návod, Fitting instruction, Montageanleitumg, Instruzioni di montaggio, Monteringshandledning, Asennusohje, Instruction de montage, Montegehandleiding, Инструкция по установке)

Tažné zařízení

Opel Vectra C - Kombi 10/2003->2008

Ťažné zariadenie
Towbars
Trekhaak
Anhängerkupplung de
Dispositif d'attelage
Equipo de remolque
Sprzęt holowniczy
Hinauslaitteet
Буксирное оборудование

výrobce / dodavatel

SVC Group s.r.o.

Odkaz na produkt:
https://www.svcgroup.cz/tazne-zarizeni-srouby-pevny-skoda-rapid-monte-carlo-10-2012-2018-p7283-v960

www.svcgroup.cz

TAŽNÁ ZAŘÍZENÍ SVC NÁCHOD ORIGINAL ®

Montážní návod
Fitting instruction
Anbauanweisung

Classe A50-X

EC 94/20

e27 00 - 0079

OPEL VECTRA Combi
- type: C

10/2003->

Typ: VTZ 001-169
VTZ 002-169
VTZ 003-169

2400 kg	2000 kg
D Hodnota value Wert 10,70 kN	80 kg

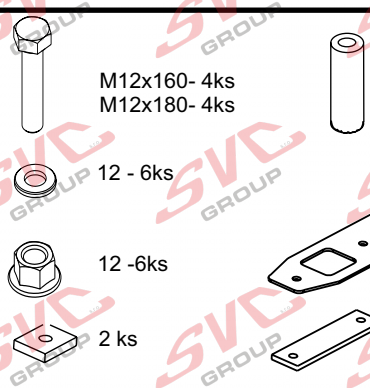

Předepsané utahovací momenty:
Specified torque settings :

M5	5,9 Nm	6,5 Nm
M6	10.0 Nm	10,5 Nm
M10	49,0 Nm	51,0 Nm
M12	85,0 Nm	87,0 Nm
M14	135,0 Nm	138,0 Nm
M16	210,0 Nm	214.1 Nm

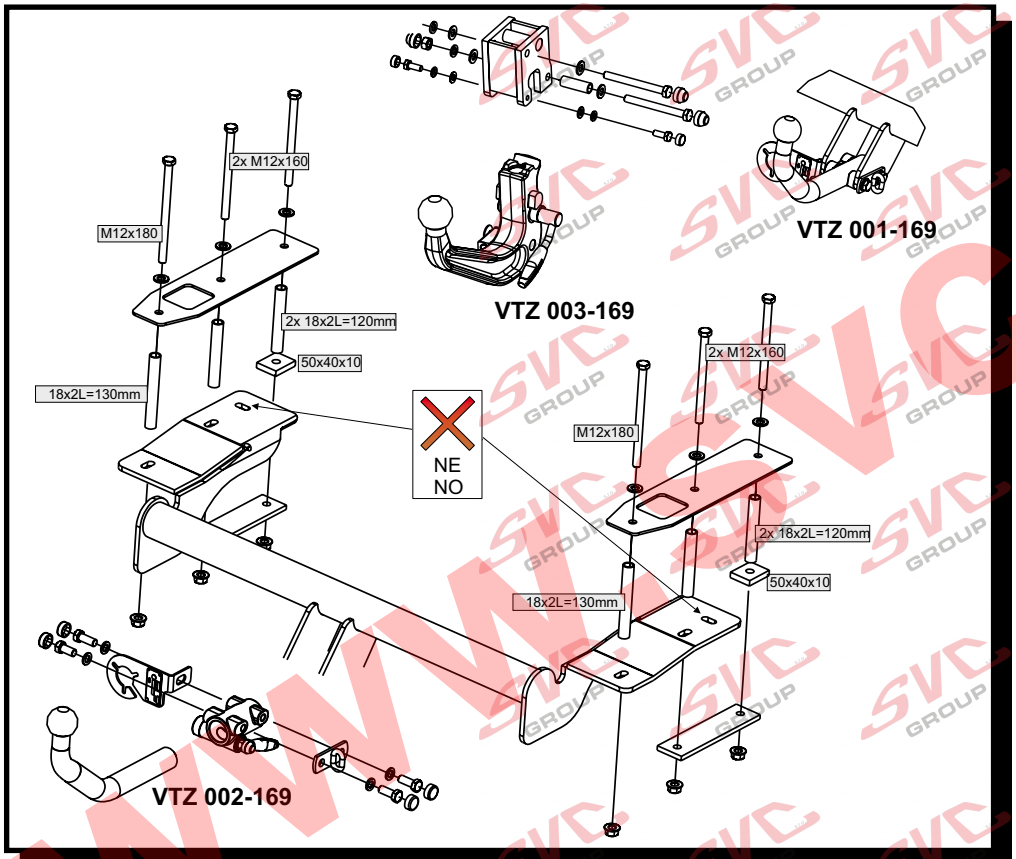

ČR

Montážní návod

1, Demontujeme boční i spodní čalounění zavazadlového prostoru. Na levé straně odstraňte měký ochrany nátěr.
2, Od zadního čela vyvrtáme do podlahy vozu na každé straně 2otvory o průměru 18mm, a jeden otvor 13mm. V podlaze vozu jsou důlčíky které předznačují kde se má vrtat, tyto důlčíky si zkontrolujte dle dodané příložky s tažným zařízením.
3, Do kufru vložíme příložky spolu s distančními trubkami a šrouby. K zadnímu čelu příjde trubička L= 130mm a šroub M12x180, dále pak trubička L=120 a šroub M12x160.
4, Od spodu přichytíme na čtyři připravené šrouby tažné zařízení a lehce přitáhneme dvěmi maticemi u zadního čela.
5, Vložte na každé straně do připraveného otvoru šroub M12x160, od spodu na šroub nasaďte distanční trubičku a vymezující destičku 50x40x10. Na šrouby M12x160 nasaďte příložku, matice a vše řádně dotáhneme dle utahovacích momentů.
6, Vrátíme zpět čalounění kufru a všechny demontované části.

Při případném výřezu nárazníku, výrobce tažného zařízení provedl zkoušky na vozidle ze standardním nárazníkem na počátku výroby vozidla a neručí za informace k výřezu při případné změně či facelitu vozu v průběhu výroby vozidla.

Všeobecné pokyny, též viz. typový list :

1. V úchytech a spojích tažného zařízení s karosérii musí být karosérie očištěna od měkkých antikorozních ochran nástřiku karosérie. Všechny vrtané otvory očistěte od špon a ošetřete antikorozním přípravkem.
2. Používejte dodaný pevnostní spojovací materiál.
3. Kulový čep nesmí ze zákona překrývat registrační značku vozu, pokud není připojen přívěsný vozík.
4. Zapojení el. instalace tažného zařízení k vozu musí odpovídat příslušným platným normám a požadavkům výrobce vozu (viz. příručka k vozu, či u prodejce vozu).

Tažné zařízení je pevnostně zkoušeno a homologováno dle předpisu EC 94/20 a splňuje tuto normu ES.

Nevíte si rady? Potřebujete poradit?

Náš zakaznický servis je vám k dispozici

+420 491 421 021

svc@svcgroup.cz

TAŽNÁ ZAŘÍZENÍ ®
SVC s.r.o.
GROUP
ORIGINAL

Opravdový specialista a Certifikovaný výrobce tažných zařízení s největším sortimentem v ČR. Rodinná firma s více jak 30letou ověřenou tradicí výroby, prodeje a montáže.

www.svcgroup.cz