Montážní návod

(Montážny návod, Fitting instruction, Montageanleitumg, Instruzioni di montaggio, Monteringshandledning, Asennusohje, Instruction de montage, Montegehandleiding, Инструкция по установке)

Tažné zařízení

Ťažné zariadenie
Towbars
Trekhaak
Anhängerkupplung de
Dispositif d'attelage
Equipo de remolque
Sprzęt holowniczy
Hinauslaitteet
Буксирное оборудование

výrobce / dodavatel

SVC Group s.r.o.

Odkaz na produkt:
https://www.svcgroup.cz/tazne-zarizeni-srouby-pevny-skoda-rapid-monte-carlo-10-2012-2018-p7283-v960

www.svcgroup.cz

Service Vitver Centrum
SVC NÁCHOD výroba montáž prodej tažných zařízení

Pražská 835, 547 01 Náchod

Renault Master
Opel Movano

1998-
2000-

Typ: VTZ 012-059

3500 kg

100 kg

Montážní návod
Anbauanweisung
Fitting instruction

MDČR-1584
ČSN 303651
ISO 3853
a směrnice
EU č. 94/20

2300 kg

D
Hodnota
Wert
value
13,62 kN

3x M10x35
4x M10x40
4x M12x30
4x M12x40

2x M10
2x M12

6x M10
8x M10

8x M12
10x M12

Utahovací momenty : M 10 46Nm
M 12 75Nm

VT 10

Renault Master
Opel Movano

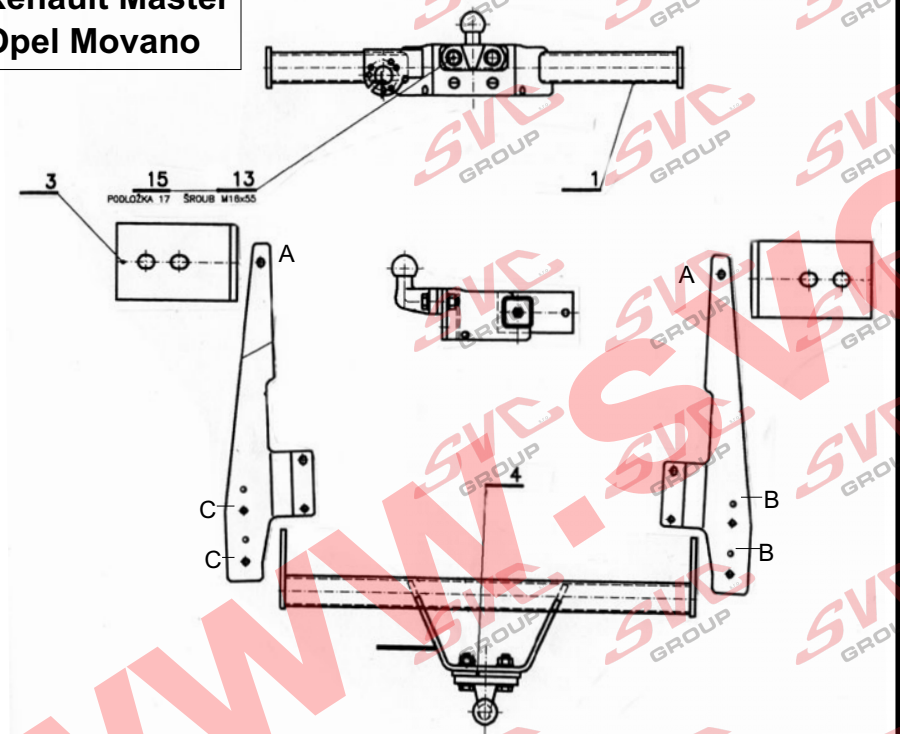

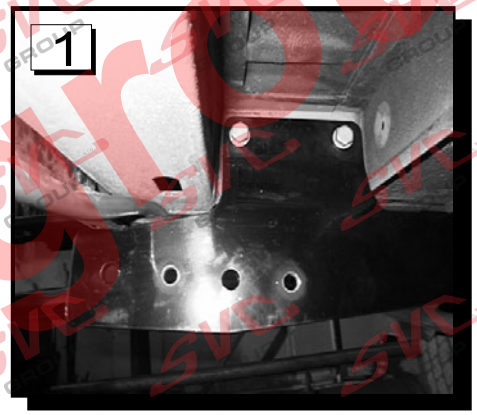

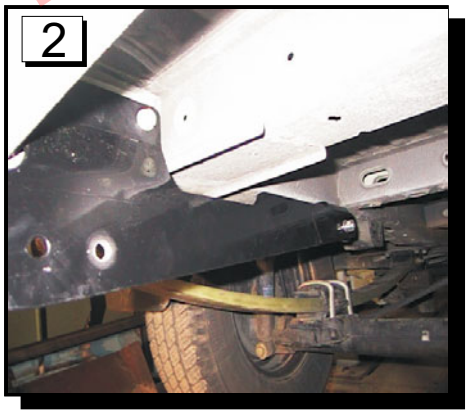

Typ: VTZ 059

SVC NÁCHOD - Pražská 835 547 01 Náchod ČR

E-mail:svc@svcnachod.cz
http://www.svcnachod.cz

Tel.:+421 (0)441 421021
mobil: +421 (0)602 405743

www.svcgroup.cz

Montážní návod :

1. Na pravé a levé straně vozu demontujte z vnitřní strany nosníku dva šrouby M10 upevňující nárazník k vozu.Tyto šrouby nebudou již použity. Na jejich místo přišroubujte bočnice tažného zařízení č.5 a 6.pomocí podložek a šroubu M10x40. Na tyto bočnice v bodě A našroubujte zadní uhelníky č.3 pomocí podložek šroubu M 10x 35 a matky M10. Tento uhelník šroubujte s vozem na každé straně pomocí podložek a dvou šroubů M 12x30. Demontujte spodní středový úchyt nárazníku, nebude již zapotřebí.
2. Mezi takto připravené bočnice č.5a6 našroubujte středový nosník č.1. Na těchto bočnicích jsou na každé straně čtyři otvory .V bodě B je určen pro skříňovou verzi a v bodě C pro pic-up. Ten přišroubujte ke každé straně pomocí podložek, dvou šroubu M12x40 a jedné matky M12.Kulový čep je k tažnému zařízení přišroubován pomocí podložek a šroubu M16x60. Pod kulovým čepem je distanční podložka č.4. Takto přichycené tažné zařízení na voze celé utáhněte podle utahovacích momentů. Elektroinstalace od tažného zařízení je vedena ke každému světlu (průchodky jsou v karoserii pod světly.

Všeobecné pokyny, též viz. typový list :

1. V úchytech a spojích tažného zařízení s karosérii musí být karosérie očištěna od měkkých antikorozních ochran nástřiku karosérie. Všechny vrtané otvory očistěte od špon a ošetřete antikorozním přípravkem.
2. Používejte dodaný pevnostní spojovací materiál.
3. Kulový čep nesmí ze zákona překrývat registrační značku vozu, pokud není připojen přívěsný vozík.
4. Zapojení el. instalace tažného zařízení k vozu musí odpovídat příslušným platným normám a požadavkům výrobce vozu (viz. příručka k vozu, či u prodejce vozu).

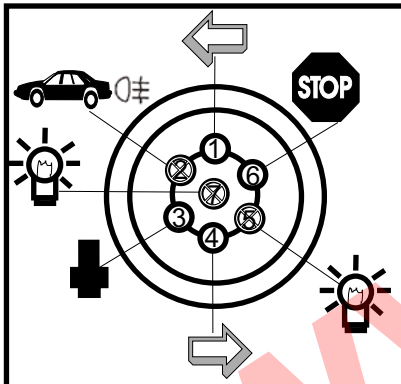

zásuvka socket	funkce function ČR GB	vedení cable
1. = L.	blikač vlevo left indicator	žlutý yellow
2. = 54 g	mlhové světlo rear fog light	modrý blue
3. = 31	uzemnění earth	bílý white
4. = R	blikač vpravo right indicator	zelený green
5. = 58 R	obrysová svít.vpravo right.parking light	hnědý brown
6. = 54	brzdové světlo brake light	červený red
7. = 58 L	obrysová svít.vlevo left parking light	černý black

ISO 1724 © SVC Náchod 12.10.2000

Nevíte si rady? Potřebujete poradit?

Náš zakaznický servis je vám k dispozici

+420 491 421 021

svc@svcgroup.cz

TAŽNÁ ZAŘÍZENÍ ®
SVC s.r.o.
GROUP
ORIGINAL

Opravdový specialista a Certifikovaný výrobce tažných zařízení s největším sortimentem v ČR. Rodinná firma s více jak 30letou ověřenou tradicí výroby, prodeje a montáže.

www.svcgroup.cz