Montážní návod

(Montážny návod, Fitting instruction, Montageanleitumg, Instruzioni di montaggio, Monteringshandledning, Asennusohje, Instruction de montage, Montegehandleiding, Инструкция по установке)

Tažné zařízení

Peugeot 406 Sedan 03/1995->01/2005

Ťažné zariadenie
Towbars
Trekhaak
Anhängerkupplung de
Dispositif d'attelage
Equipo de remolque
Sprzęt holowniczy
Hinauslaitteet
Буксирное оборудование

výrobce / dodavatel

SVC Group s.r.o.

Odkaz na produkt:
https://www.svcgroup.cz/tazne-zarizeni-srouby-pevny-skoda-rapid-monte-carlo-10-2012-2018-p7283-v960

www.svcgroup.cz

Peugeot 406

1995 →

Typ: VTZ 001-107
VTZ 002- 107

2075 kg

80 kg

Montážní návod
Fitting instruction
Anbauanweisung

E8 55R - 01
55R - 01

e8 00 -
00 -

1500kg

D
Hodnota
value
Wert
8,54 kN

Classe A50-X
splňuje
complies:
EHK OSN č.55, ES 94/20

8ks- M10x40
2ks- M12x35
16ks - 10
4ks - M10 (2)
2ks - M12
8ks - 10
2ks - 12
4ks - M10
2ks - M12

čep:VT 08
el:BV 170

Předepsané utahovací momenty:
Specified torque settings :

M5	5,9 Nm	6,5 Nm
M6	10.0 Nm	10,5 Nm
M10	49,0 Nm	51,0 Nm
M12	85,0 Nm	87,0 Nm
M14	135,0 Nm	138,0 Nm
M16	210,0 Nm	214.1 Nm

VTZ 001-107:
Šroubové provedení
Bolt version :

2x M12x110

VTZ 002-107:
Bajonetové provedení
Bayonet version

Páčka v poloze otevřeno
Handle in position "open"

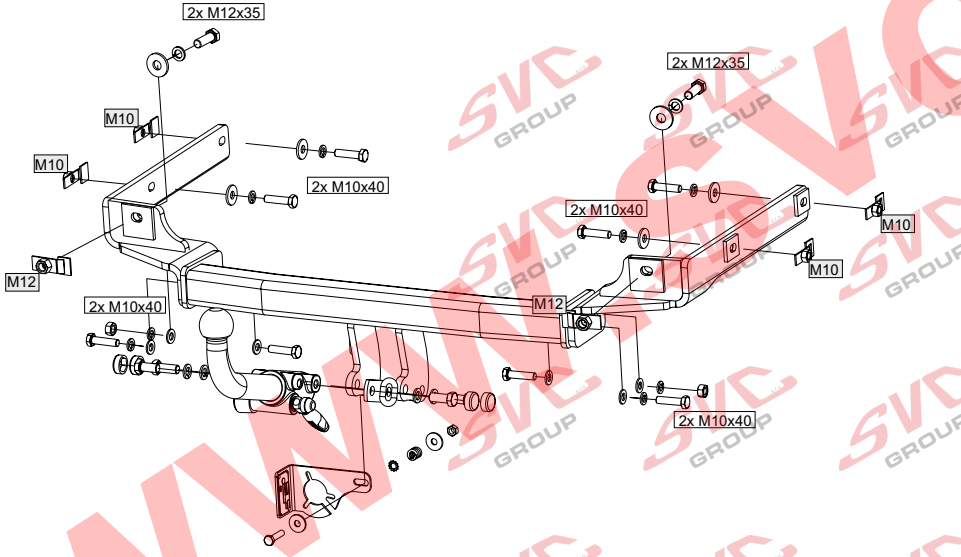

Montážní návod

ČR

1/ Demontujeme hliníkový kryt výfuku a ze zadního čela odlepíme záslepky z montážních otvorů.
2/ Do připravených otvorů na nosníkách vložíme karosářské matky M10 a do zadního čela tytéž, ale M12 (nebo jsou zde již připraveny závity M12).
3/ K nosníkům vozu přichytíme L+P bok a k zadnímu čelu vozu (navařený pásek jde směrem ke karoseri). Nedotahovat !!
4/ Hlavní nosník přichytíme již k připraveným bokům na karoserii pomocí šroubů M10x40
5/ Vše řádně dotáhneme dle utahovacích momentů. Vrátíme zpět kryt výfuku .

Všeobecné pokyny :

1. V úchytech a spojích tažného zařízení s karosérií ,musí být karosérie očištěna od měkých antikorozních ochran (nástřiku karosérie. Všechny vrtané otvory očistěte od špon a ošetřete antikorozním přípravkem.
2. Kulový čep a pohyblivé součásti udržujte v čistotě a mažte tukem , používejte na třecí plochy a otvory systému krytky k tomu určené.
3. Používejte dodaný pevnostní spojovací materiál
4. Po ujetí cca 1000 km s vlekem, nechte zkontrolovat šroubové spoje tažného zařízení.
5. Kulový čep nesmí ze zákona překrývat registrační značku vozu.
6. Zapojení el instalace tažného zařízení k vozu musí odpovídat příslušným platným normám a požadavku výrobce vozu (viz. příručka k vozu, či u prodejce vozu).

Tažné zařízení je pevnostně zkoušeno dle předpisuES 94/20 a EHK 55 a splňuje všechny předepsané normy ES.

www.svcgroup.cz

Typ:VTZ 001-107
VTZ 002-107

SVC NÁCHOD - Pod Smrkem 2031 547 01 Náchod ČR
E-mail:svc@svcnachod.cz
http://www.svcnachod.cz
Tel.:+420 491421021
mob.: +420 603360607

8/03 SVC Náchod

GB

Fitting instructions:

1. Dismantle an aluminium exhaust pipe cover and unstick end caps from assembling holes in the back side.
2. Put M10 car body nuts into prepared holes in beams and M12 car body nuts into the back side (or there are already prepared M12 threads).
3. Attach left and right sides to the beams and the back side (a welded strap goes towards to a car body). Do not tighten!!
4. Attach the main beam to already prepared sides to a car body by using M10x40 bolts.
5. Tighten everything according to torque moments. Put the exhaust pipe cover back.

General instructions:

1 Remove insulating material on a car body in grips and joints of a tow bar with a car body. Clean all drilled holes with anticorrosive agent and remove all metal shavings.
2 Keep ball hitch and all moving parts clean and grease them, use on friction areas and use original supplied plastic covering caps.
3 Use supplied mechanical strenght jointing material.
4 It is recommended to retighten all fixing bolts and nuts after coupling device has been in use approximately 1000 km.
5 According to a law a ball hitch cannot cover a number plate.
6 Wiring of a tow bar must be up to a standard and car maker requirements (see a car manual or ask a car dealer).

The tow bar has been plysically tested according to a regulation 94/20/EC and EHK UN No.55 and fulfils all prescribed ES regulations

www.svcgroup.cz

Nevíte si rady? Potřebujete poradit?

Náš zakaznický servis je vám k dispozici

+420 491 421 021

svc@svcgroup.cz

TAŽNÁ ZAŘÍZENÍ ®
SVC s.r.o.
GROUP
ORIGINAL

Opravdový specialista a Certifikovaný výrobce tažných zařízení s největším sortimentem v ČR. Rodinná firma s více jak 30letou ověřenou tradicí výroby, prodeje a montáže.

www.svcgroup.cz