Montážní návod

(Montážny návod, Fitting instruction, Montageanleitumg, Instruzioni di montaggio, Monteringshandledning, Asennusohje, Instruction de montage, Montegehandleiding, Инструкция по установке)

Tažné zařízení

Renault Kangoo Typ I 07/1998->09/2013

Ťažné zariadenie
Towbars
Trekhaak
Anhängerkupplung de
Dispositif d'attelage
Equipo de remolque
Sprzęt holowniczy
Hinauslaitteet
Буксирное оборудование

výrobce / dodavatel

SVC Group s.r.o.

Odkaz na produkt:
https://www.svcgroup.cz/tazne-zarizeni-srouby-pevny-skoda-rapid-monte-carlo-10-2012-2018-p7283-v960

www.svcgroup.cz

TAŽNÁ ZAŘÍZENÍ SVC NÁCHOD ORIGINAL ®

Montážní návod
Fitting instruction
Anbauanweisung

Classe A50-X
splňuje complies: ES 94/20

RENAULT Kangoo
Nissan Kubistar Pampa

1997->

Typ: VTZ 001-127
VTZ 002- 127

e27 **00 - 0035**

1930 kg	1350 kg
D Hodnota value Wert 7,79 kN	75kg

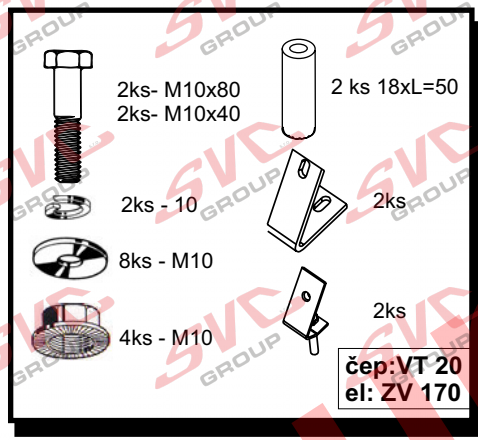

Předepsané utahovací momenty:
Specified torque settings :

M5	5,9 Nm	6,5 Nm
M6	10.0 Nm	10,5 Nm
M10	49,0 Nm	51,0 Nm
M12	85,0 Nm	87,0 Nm
M14	135,0 Nm	138,0 Nm
M16	210,0 Nm	214.1 Nm

RENAULT KANGOO
NISSAN KUBISTAR
Pampa
Type: VTZ 001/2-127 r.v. 1997->

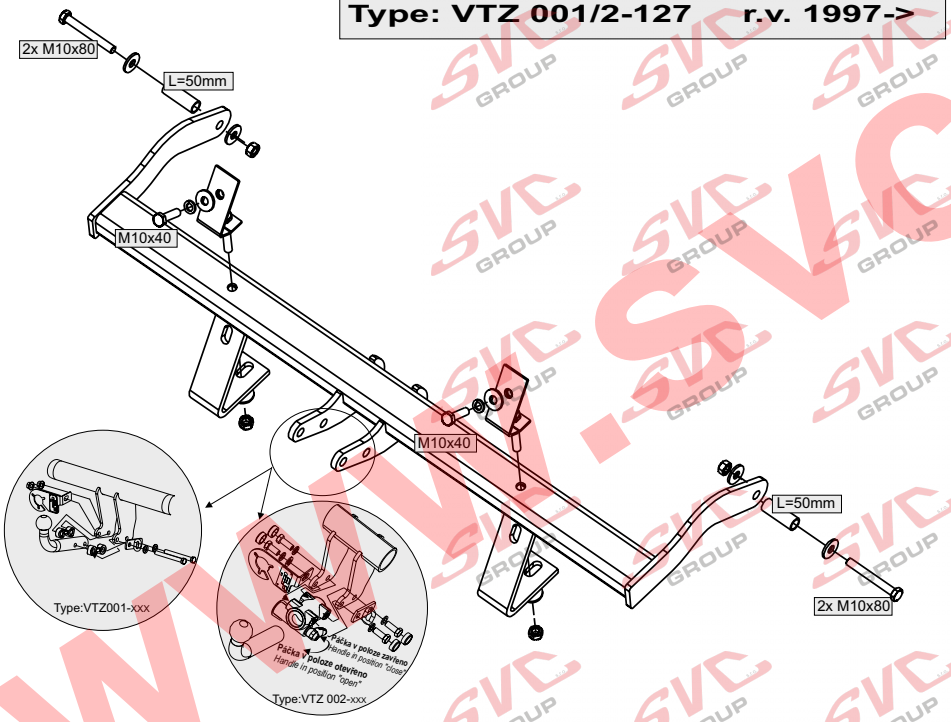

Montážní návod

ČR

1/ Demontujeme rezervní kolo z vozu. Očistěte v místech pro uchycení tažného zařízení případný nástřik podvozku. Uvolněte výfuk a demontujte kryt výfuku.
2/ Do zadního příčného nosníku vložíme 2 příložky se šroubem a maticí. Navařená matka přijde směrem k nárazníku.
3/ Do podélných nosníků, kde jsou otvory již připraveny vložíme 2 šrouby M10x80 přes velkoplošné podložky a do nosníků navlékneme trubky L = 50mm.Nasadíme hlavní nosník tažného zařízení na šrouby předních příložek , dáme zbylé 2 ploché příložky přes tažné zařízení a přichytíme matkami. Nedotahovat !!
Poté tyto 2 příložky sešroubujeme za horní otvory. Též sešroubujeme zbylé 2 šrouby M10x 40 s tažným zařízením.
4/ Vše řádně utáhneme a vrátíme zpět všechny demontované díly a rezervní kolo.

Všeobecné pokyny :

1. V úchytech a spojích tažného zařízení s karosérií ,musí být karosérie očištěna od měkých antikorozních ochran (nástřiku karosérie. Všechny vrtané otvory očistěte od špon a ošetřete antikorozním přípravkem.
2. Kulový čep a pohyblivé součásti udržujte v čistotě a mažte tukem , používejte na třecí plochy a otvory systému krytky k tomu určené.
3. Používejte dodaný pevnostní spojovací materiál
4. Po ujetí cca 1000 km s vlekem, nechte zkontrolovat šroubové spoje tažného zařízení.
5. Kulový čep nesmí ze zákona překrývat registrační značku vozu.
6. Zapojení el instalace tažného zařízení k vozu musí odpovídat příslušným platným normám a požadavku výrobce vozu (viz. příručka k vozu, či u prodejce vozu).

Tažné zařízení je pevnostně zkoušeno dle předpisu ES 94/20 splňuje všechnypředepsané normy ES.

www.svcgroup.cz

Typ:VTZ 001-127
VTZ 002-127

SVC NÁCHOD,s.r.o.
Pod Smrkem 2031, 547 01 Náchod ČR

e-mail:svc@svcnachod.cz
INFO-HELLP : www.svcnachod.cz

Tel.:+420 491421021
mob.: +420 603360607

8/03 SVC Náchod

GB

Fitting instructions:

1. Dismantle a spare wheel from a car. Clean possible spray painting of chassis in places for attachment of a coupling device. Loosen an exhaust pipe and dismantle the exhaust pipe cover.
2. Put two lashes with a bolt and a nut into the back longitudinal beam. The welded on nut goes in direction of a bumper.
3. Put two M10x80 bolts into prepared holes in linear beams through large area washers and put on tubes, L = 50 mm, into beams. Put on the main beam of a coupling device on the bolts of front lashes. Then put two remaining flat lashes over the coupling device and attach by nuts. Do not tighten!! After that bolt these two lashes together by using top holes. Also bolt two remaining M10x40 bolts to the coupling device.
4. Tighten everything properly and put all dismantled parts and a spare wheel back on a car.

General instructions:

1 Remove insulating material on a car body in grips and joints of a tow bar with a car body. Clean all drilled holes with anticorrosive agent and remove all metal shavings.
2 Keep ball hitch and all moving parts clean and grease them, use on friction areas and use original supplied plastic covering caps.
3 Use supplied mechanical strenght jointing material.
4 It is recommended to retighten all fixing bolts and nuts after coupling device has been in use approximately 1000 km.
5 According to a law a ball hitch cannot cover a number plate.
6 Wiring of a tow bar must be up to a standard and car maker requirements (see a car manual or ask a car dealer).

The tow bar has been plysically tested according to a regulation 94/20/EC and fulfils all prescribed ES regulations

www.svcgroup.cz

Typ:VTZ 001-127
VTZ 002-127

SVC NÁCHOD,s.r.o.
Pod Smrkem 2031, 547 01 Náchod ČR

e-mail:svc@svcnachod.cz
INFO-HELLP : www.svcnachod.cz

Tel.:+420 491421021
mob.: +420 603360607

8/03 SVC Náchod

Nevíte si rady? Potřebujete poradit?

Náš zakaznický servis je vám k dispozici

+420 491 421 021

svc@svcgroup.cz

TAŽNÁ ZAŘÍZENÍ ®
SVC s.r.o.
GROUP
ORIGINAL

Opravdový specialista a Certifikovaný výrobce tažných zařízení s největším sortimentem v ČR. Rodinná firma s více jak 30letou ověřenou tradicí výroby, prodeje a montáže.

www.svcgroup.cz