Montážní návod

(Montážny návod, Fitting instruction, Montageanleitumg, Instruzioni di montaggio, Monteringshandledning, Asennusohje, Instruction de montage, Montegehandleiding, Инструкция по установке)

Tažné zařízení

Renault Megane Scenic 10/1996->9/2000

Ťažné zariadenie
Towbars
Trekhaak
Anhängerkupplung de
Dispositif d'attelage
Equipo de remolque
Sprzęt holowniczy
Hinauslaitteet
Буксирное оборудование

výrobce / dodavatel

SVC Group s.r.o.

Odkaz na produkt:
https://www.svcgroup.cz/tazne-zarizeni-srouby-pevny-skoda-rapid-monte-carlo-10-2012-2018-p7283-v960

www.svcgroup.cz

Service Vítver Centrum
SVC NÁCHOD
výroba montáž prodej tažných zařízení
Pražská 835, 547 01 Náchod

Renault Megane Scenic

10/1996->09/2000

Typ: VTZ 001-147
Typ: VTZ 002-147

75kg

Montážní návod
Anbauanweisung
Fitting instruction

MDČR-1584
ČSN 303651
ISO 3853
ES 94/20

1400 kg

D
Hodnota
Wert
value
7,85kN

2ks M8x35
6ks M10x35
1ks M10x90
1ks M10x110

5ks M10

2ks M8

2ks M8

2ks L=55 (18x2)

1ks L=25 (25x5)

2ks 8
8ks 10
9ks 10.5

2ks 8,5
4ks 10.5

VT-11
170 / zadní

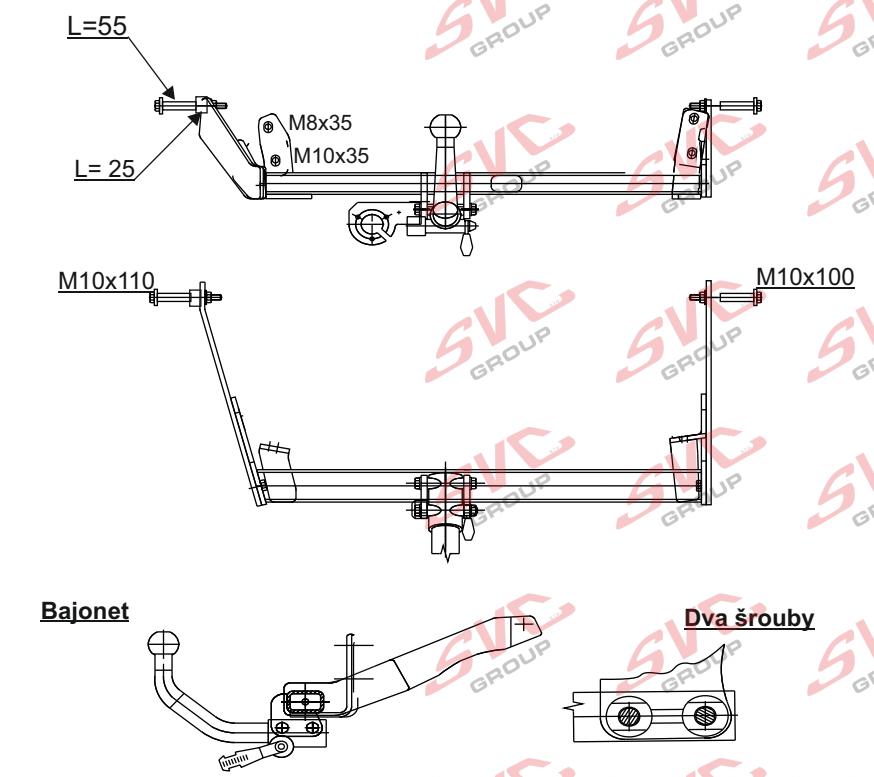

Páčka v poloze otevřeno

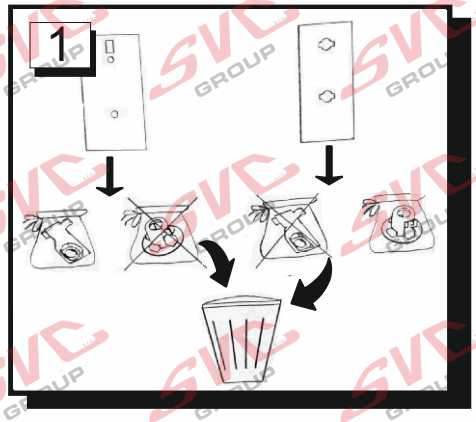

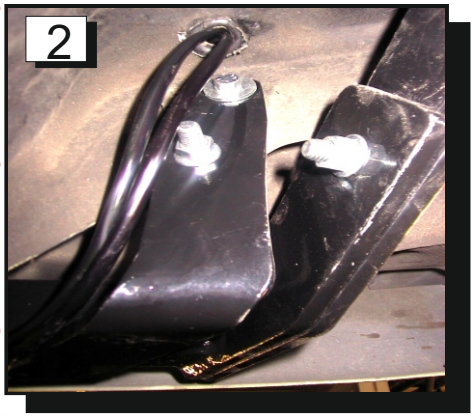

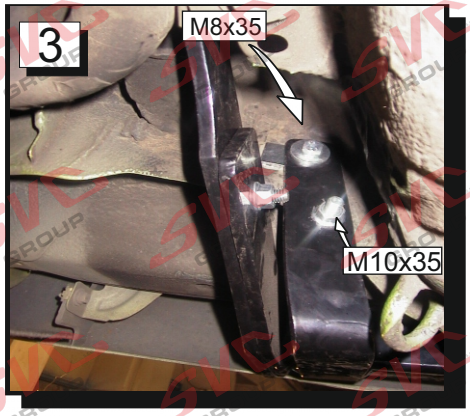

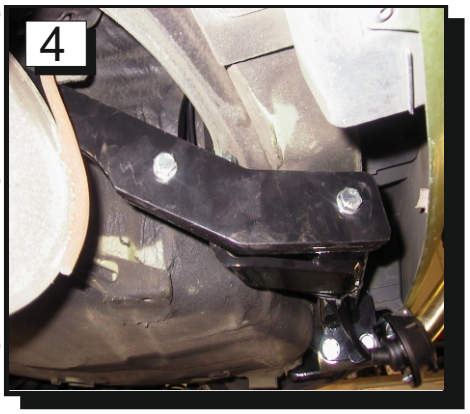

SVC NÁCHOD
- Pražská 835 547 01 Náchod ČR
E-mail:svc@svcnachod.cz
http://www.svcnachod.cz
Tel.:+420 491 421021-2 Fax:+420 491420265
mobil: +42 0603 360607

© SVC Náchod

Montážní návod :

1. Na zadní straně zadního čela vozu odkryjeme záslepky speciálních děr pro karosářské matice Renault . Do těchto otvoru vsuneme dle tvaru buď plastovou matici M8 nebo kovovou M8 (jedny matice Vám zůstanou)
2. Do již hotových děr v nosníkách v místě u kol zadní nápravy vložíme na každé straně po jednom šroubu M10x100 a M10x110 přes velkoplošné podložky a trubičky L=55mm. Na levé straně z vnitřní strany vložíme na tento šroub trubičku L= 25mm a poté rozpěrnou příložku TZ s ohybem , přichytíme pomoci podložek a matice.
3. Na pravé straně vložíme šroub do nosníku s distanční trubkou a zašroubujeme do příložky TZ.
4 Přiložíme hlavní nosník tažného zařízení a přichytíme jej na zadní čelo vozu, horní otvory M8x35 a spodní přes velkoplošné podložky šrouby M10x35
5.Následně sešroubujeme hlavní nosník na každé straně pomocí dvou šroubu M10x35.

Vše řádně utáhněte dle utahovacích momentů. M8=23Nm , M10=32Nm M12=79Nm.

Všeobecné pokyny, též viz. typový list :

1. V úchytech a spojích tažného zařízení s karosérii musí být karosérie očištěna od měkkých antikorozních ochran nástřiku karosérie. Všechny vrtané otvory očistěte od špon a ošetřete antikorozním přípravkem.
2. Používejte dodaný pevnostní spojovací materiál.
3. Kulový čep nesmí ze zákona překrývat registrační značku vozu, pokud není připojen přívěsný vozík.
4. Zapojení el. instalace tažného zařízení k vozu musí odpovídat příslušným platným normám a požadavkům výrobce vozu (viz. příručka k vozu, či u prodejce vozu).

Tažné zařízení je pevnostně zkoušeno a homologováno dle předpisu EC 94/20 a splňuje tuto normu ES.

© SVC Náchod

Nevíte si rady? Potřebujete poradit?

Náš zakaznický servis je vám k dispozici

+420 491 421 021

svc@svcgroup.cz

TAŽNÁ ZAŘÍZENÍ ®
SVC s.r.o.
GROUP
ORIGINAL

Opravdový specialista a Certifikovaný výrobce tažných zařízení s největším sortimentem v ČR. Rodinná firma s více jak 30letou ověřenou tradicí výroby, prodeje a montáže.

www.svcgroup.cz