Montážní návod

(Montážny návod, Fitting instruction, Montageanleitumg, Instruzioni di montaggio, Monteringshandledning, Asennusohje, Instruction de montage, Montegehandleiding, Инструкция по установке)

Tažné zařízení

Ťažné zariadenie
Towbars
Trekhaak
Anhängerkupplung de
Dispositif d'attelage
Equipo de remolque
Sprzęt holowniczy
Hinauslaitteet
Буксирное оборудование

výrobce / dodavatel

SVC Group s.r.o.

Odkaz na produkt:
https://www.svcgroup.cz/tazne-zarizeni-srouby-pevny-skoda-rapid-monte-carlo-10-2012-2018-p7283-v960

www.svcgroup.cz

Service Vitver Centrum SVC NÁCHOD výroba montáž prodej tažných zařízení Pražská 835, 547 01 Náchod	Seat IBIZA Seat Cordoba VW POLO Classic Typ: VTZ 020 VTZ 020A	1700 kg	50kg
Montáťní návod Anbauanweisung Fitting instruction	MDČR-1584 ČSN 303651 ISO 3853	1 100 kg	D Hodnota Wert value 6,59kN

SEAT IBIZA 10/96-8/99

SEAT CORDOBA 2/96-8/99

VW POLO CLASSIC 11/95-

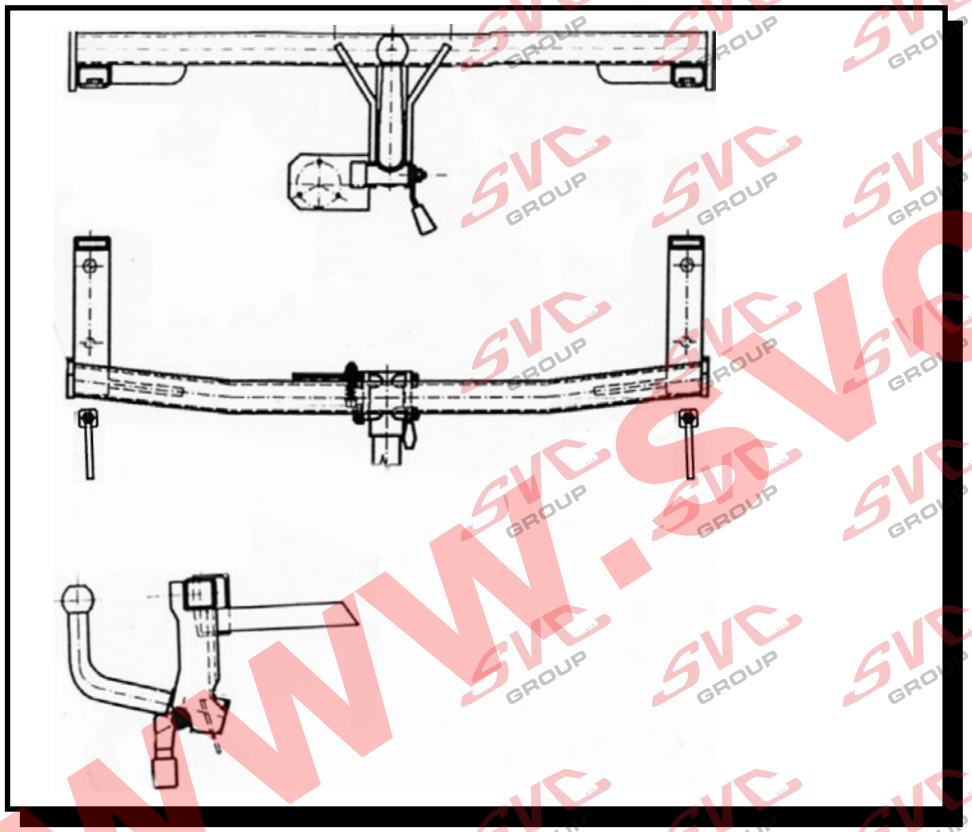

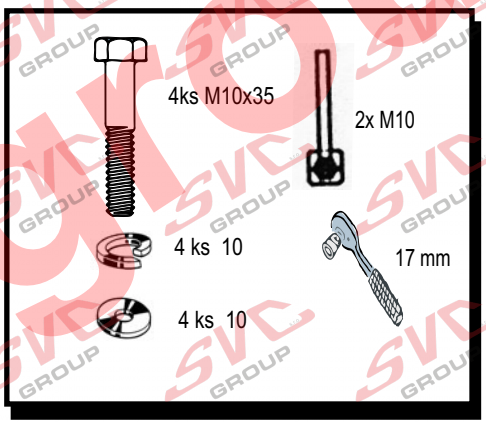

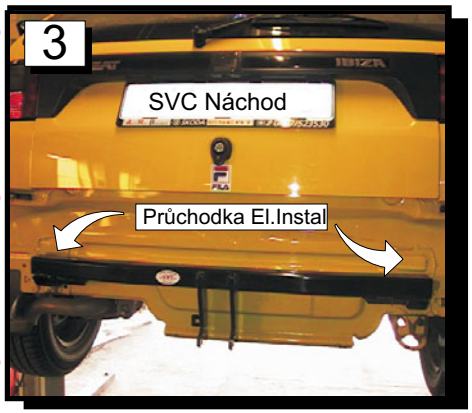

www.svcgroup.cz

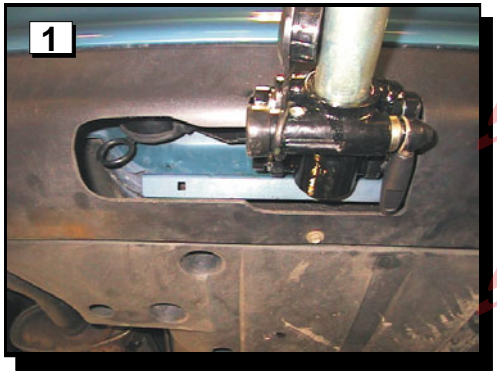

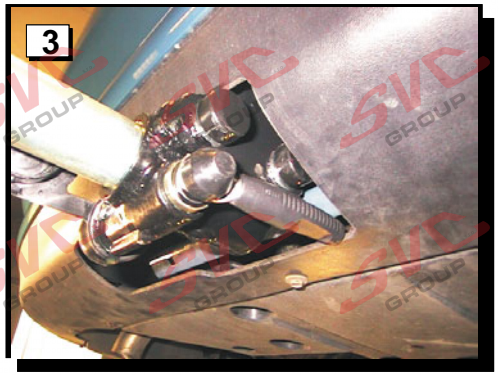

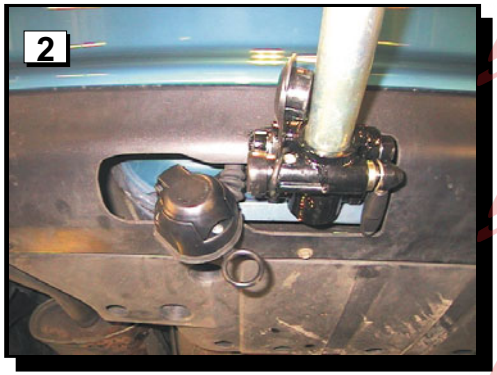

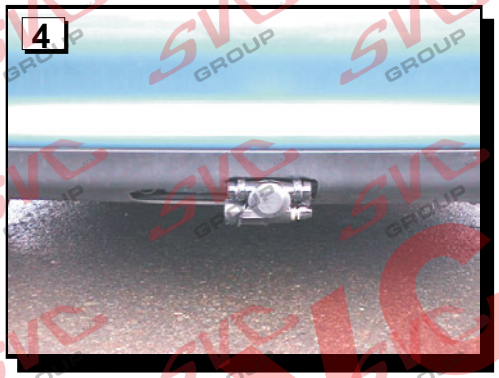

Montážní návod :

1. Demontujte zadní nárazník, plastové obloťení zadního čela a koberec zavazadlového prostoru.
2. Demontujte výztuhu nárazníku ,tato výztuha jiť nebude zapotřebí)
3. Vloťte do nosníku vozu taťné zařízení a to přišroubujte ke karosérii šrouby M10x35 obr 4a5. (Do nosníku obr. 5 příjde vloťit pásek s maticí M10 kterou sešroubujte přes karosérii vozu s TZ) . Velké lisované podloťky přijdou pod hlavy šroubu od spodu vozu .
4. Celé taťné zařízení po uchycení ke karosérii řádně utáhne dle utahovacích momentů.
5. Elektro instalaci veďte připravenými otvory přes průchodku (obr.4) ke světlum vozu kde jí napojíte na stávající instalaci vozu.
5. Namontujte zpětně na vůz demontované části.
7. U provedení na dva šrouby je čep v TZ přichycen pomocí distančních vloťek, podloťek a šroubu M12x100. Bajonetový čep nasaďte tak, ťe tahem páčky k sobě odjistíte zajišťovací čep, do pouzdra vloťte kulový čep otočený o 90 v levo a po najetí na vodící kolíček otočte čep do kolmé polohy, domáčkněte čep do pouzdra tak, aby vratná pruťina páčky uzavřela jisticí čep. Tato páčka se nesmí opírat o nárazník či jinou překáťku s důvodu řádného uzavření.

Šroubový spoj: M 10 46 Nm
M 12 75 Nm

Fotodokumentace k výrobku SVC Náchod Typ VTZ 020 , přehled o výřezu nárazníku . Provedení shodné pro vozy Seat Cordoba a VW Polo classic I pro mode Tažného zařízení VT 022 pro vůz od r.v. 2000-.

www.svcgroup.cz

Seat Vario	1997->03
Seat Cordoba	10/1997->03
VW Polo Classic	1996->03
VW Vario Variant	1996->03

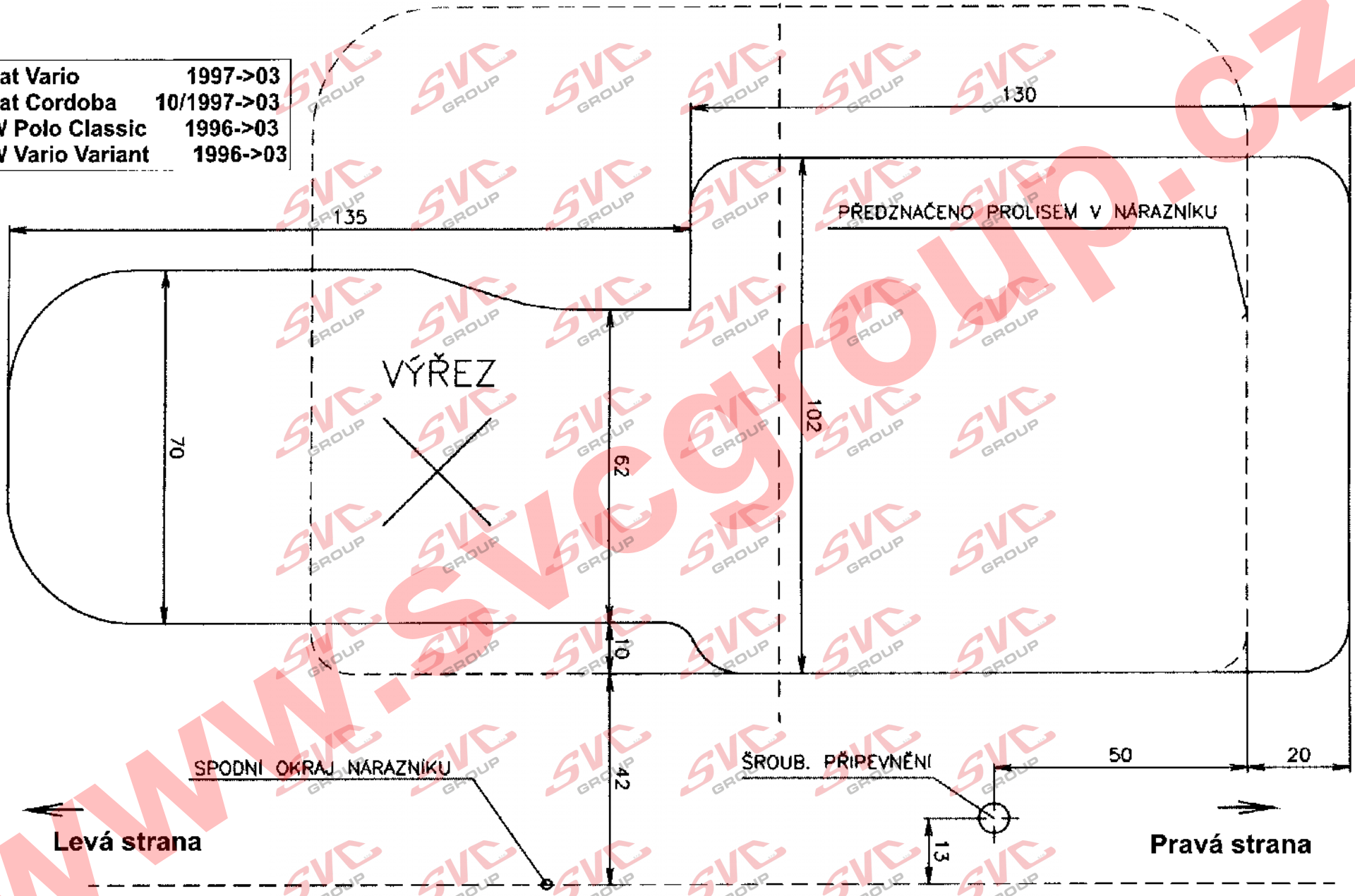

SVC NÁCHOD - Pražská 835 547 01 Náchod ČR
E-mail:svc@svcnachod.cz
http://www.svcnachod.cz

©

Nevíte si rady? Potřebujete poradit?

Náš zakaznický servis je vám k dispozici

+420 491 421 021

svc@svcgroup.cz

TAŽNÁ ZAŘÍZENÍ ®
SVC s.r.o.
GROUP
ORIGINAL

Opravdový specialista a Certifikovaný výrobce tažných zařízení s největším sortimentem v ČR. Rodinná firma s více jak 30letou ověřenou tradicí výroby, prodeje a montáže.

www.svcgroup.cz