Montážní návod

(Montážny návod, Fitting instruction, Montageanleitumg, Instruzioni di montaggio, Monteringshandledning, Asennusohje, Instruction de montage, Montegehandleiding, Инструкция по установке)

Tažné zařízení

Ťažné zariadenie
Towbars
Trekhaak
Anhängerkupplung de
Dispositif d'attelage
Equipo de remolque
Sprzęt holowniczy
Hinauslaitteet
Буксирное оборудование

výrobce / dodavatel

SVC Group s.r.o.

Odkaz na produkt:
https://www.svcgroup.cz/tazne-zarizeni-srouby-pevny-skoda-rapid-monte-carlo-10-2012-2018-p7283-v960

www.svcgroup.cz

Service Vitver Centrum
SVC NÁCHOD výroba montáž prodej tažných zařízení

Pražská 835, 547 01 Náchod

Typ: VTZ 012-022
Typ: VTZ 012-022A

1800 kg

50kg

Seat Vario	1997->
Seat Cordoba	10/1999->02
VW Polo Classic	2000->03
VW Vario Variant	1996->03

ATEST MDČR 1584
ISO 3853
ČSN 303651

1100 kg

D
Hodnota
Wert
value
6,7kN

2ks M10x30
6ks M10x40
4ks M8x35
1ks pásek se šroubem

4ks M8
4ks M10
4ks příloťek

Typ: VTZ 012-022
BAJONETOVÉ PROVEDENÍ

Typ: VTZ 012-022A
ŠROUBOVÉ PROVEDENÍ

9ks Podloťka 10
4ks podloťka 8

4ks 10,2
8ks 8,2

7 ks Podloťka 10,2

VT 11
170 EL.sklopná

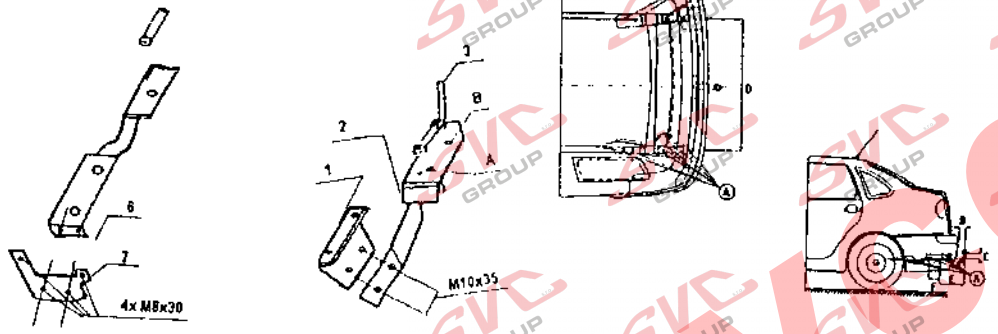

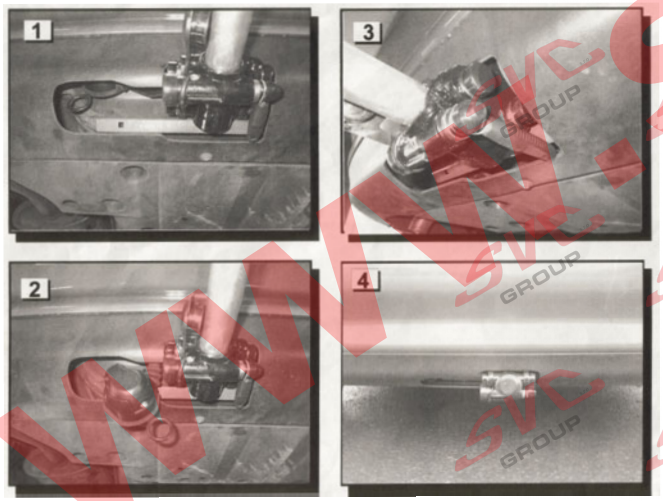

Montážní návod :

1. Demontujte z vozu zadní nárazník , spodní plast , kovovou výztuhu nárazníku (ta jíť nebude zapotřebí) , uvolnit hliníkový kryt výfuku a záslepky z montáťních míst.
2. Do nosníku vozu vloťte taťné zařízení , a to sešroubujte s vozem pomocí šroubu M10x40 pérovek a velkých podloťek. Nezapomeňte od spodu přiloťit na kaťdou stranu vozu vyztuťující příloťky a pomocí šroubu M10x40 s pérovými a velkými podloťkami přichyťte taťné zařízení k vozu (neutahujte).
3. Na pravé staně vloťte do nosníku pásek s maticemi M10 (otvorem v nosníku) a na taťné zařízení a nosník vozu namontujte příloťku č.2.
4. Na levé straně vozu zastrčte otvorem v nosníku do nosníku pásek se šroubem M10 a přes příloťku sešroubujte. Příloťku přes čelo sešroubujte pomocí šroubu M8x30.
5. Takto přichycené taťné zařízení řádně utáhnete dle utahovacích momentů.
6. Protahněte svazek elektrické instalace TZ průchodkou v zadním čele vozu, zapojte zásuvku a přišroubujte zásuvku pomocí šroubu M5. Kabely od taťného zařízení veďte ke světlum vozu kde je propojíte se stávající instalaci vozu (slabší svazek vede na pravou stranu vozu). Nezapomeňte našroubovat mezi zásuvku a její kovový drťák plastové očko pro lepší vyjímaní a zandávání zásuvky pod nárazník vozu. Standartně je taťné zařízení osazované sedmi polovou zásuvkou. Třinácti pólová zásuvku , nebo jejich redukce lze objednat u naší firmy SVC Náchod.
7. Vyřízněte otvor v zadním nárazníku , pomocí přímočaré pily . Nákres výřezu je součástí montáťního návodu (dejte pozor na směr výřezu zásuvka je na levé straněvozu - to znamená vědší výřez je na levou stranu).
8. Proveďte zpětnou montáť nárazníku a proveďte kontrolu El.instalace a všech pohyblivých části taťného zařízení.
9. Následně proveďte zpětnou montáť všech demontovaných části z vozu.

Utahovací momenty pro šroubový spoj: M8=23Nm, M10=46, Mm, M12=75Nm

Všeobecné pokyny, též viz. typový list :

1. V úchytech a spojích taťného zařízení s karosérii musí být karosérie očištěna od měkkých antikorozních ochran nástřiku karosérie. Všechny vrtané otvory očistěte od špon a ošetřete antikorozním přípravkem.
2. Pouťívejte dodaný pevnostní spojovací materiál.
3. Kulový čep nesmí ze zákona překrývat registrační značku vozu, pokud není připojen přívěsný vozík.
4. Zapojení el. instalace taťného zařízení k vozu musí odpovídat příslušným platným normám a poťadavkům výrobce vozu (viz. příručka k vozu, či u prodejce vozu).

SVC NÁCHOD - Pražská 835 547 01 Náchod ČR
E-mail:svc@svcnachod.cz
http://www.svcnachod.cz
Tel.(Fax):+420 491 421021-2
mobil: +420 603360607

©

Seat Vario	1997->03
Seat Cordoba	10/1997->03
VW Polo Classic	1996->03
VW Vario Variant	1996->03

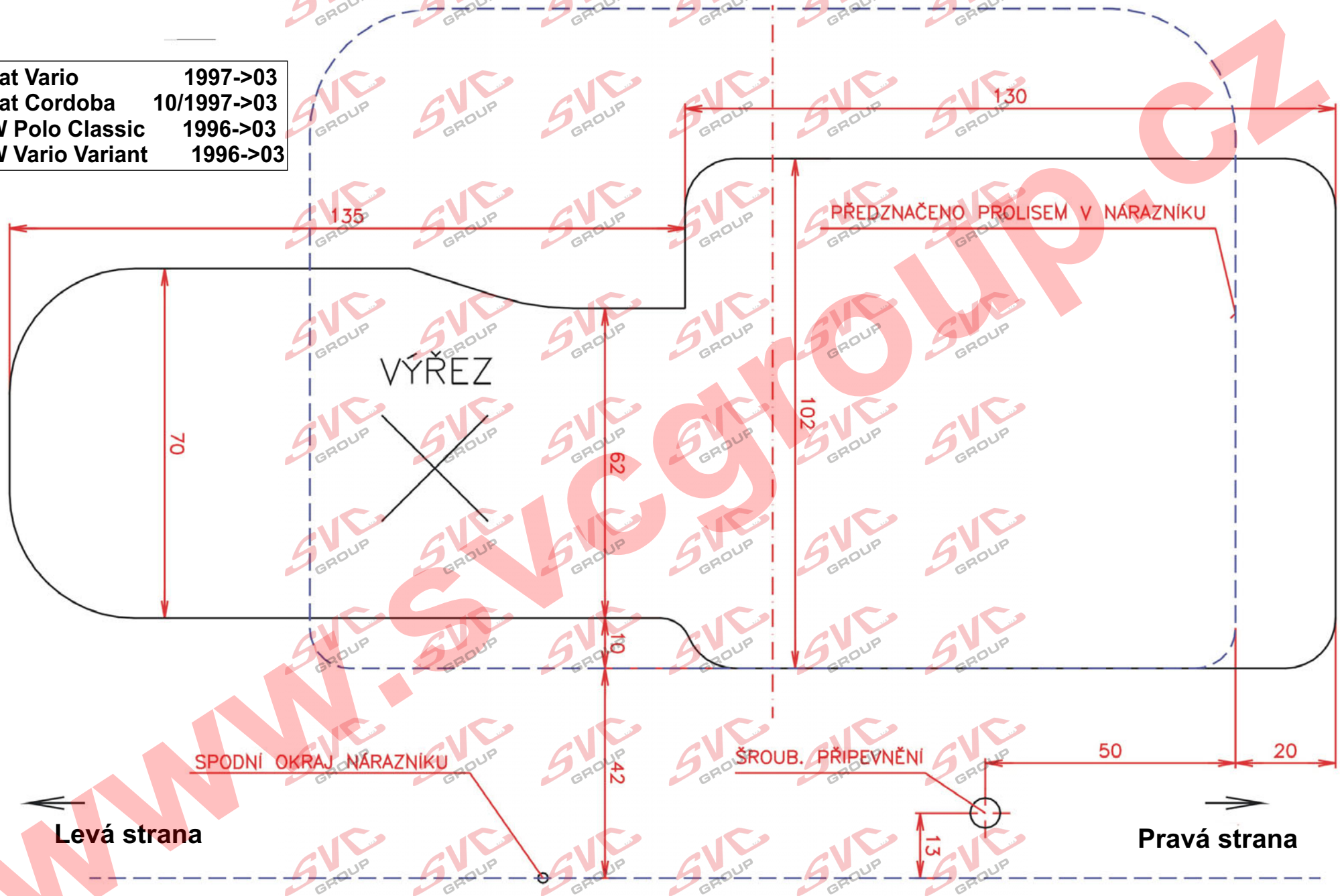

Nevíte si rady? Potřebujete poradit?

Náš zakaznický servis je vám k dispozici

+420 491 421 021

svc@svcgroup.cz

TAŽNÁ ZAŘÍZENÍ ®
SVC s.r.o.
GROUP
ORIGINAL

Opravdový specialista a Certifikovaný výrobce tažných zařízení s největším sortimentem v ČR. Rodinná firma s více jak 30letou ověřenou tradicí výroby, prodeje a montáže.

www.svcgroup.cz