Montážní návod

(Montážny návod, Fitting instruction, Montageanleitumg, Instruzioni di montaggio, Monteringshandledning, Asennusohje, Instruction de montage, Montegehandleiding, Инструкция по установке)

Tažné zařízení

Ťažné zariadenie
Towbars
Trekhaak
Anhängerkupplung de
Dispositif d'attelage
Equipo de remolque
Sprzęt holowniczy
Hinauslaitteet
Буксирное оборудование

výrobce / dodavatel

SVC Group s.r.o.

Odkaz na produkt:
https://www.svcgroup.cz/tazne-zarizeni-srouby-pevny-skoda-rapid-monte-carlo-10-2012-2018-p7283-v960

www.svcgroup.cz

TAŽNÁ ZAŘÍZENÍ SVC NÁCHOD ORIGINAL ®

Montážní návod
Fitting instruction
Anbauanweisung

Classe A50-X

EC 94/20

e27 00 - 0072

SEAT TOLEDO
type 5P

2004->

Typ: VTZ 003-153

2100 kg	1800 kg
D Hodnota value Wert 9,51 kN	75kg

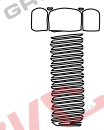

4ks- M10x35

4ks - 10

4ks - M10

SVNAT-2/3
OSB-3
BV Orig.
držák zá.
VT 100-106

Předepsané utahovací momenty:
Specified torque settings :

M5	5,9 Nm	6,5 Nm
M6	10.0 Nm	10,5 Nm
M10	49,0 Nm	51,0 Nm
M12	85,0 Nm	87,0 Nm
M14	135,0 Nm	138,0 Nm
M16	210,0 Nm	214.1 Nm

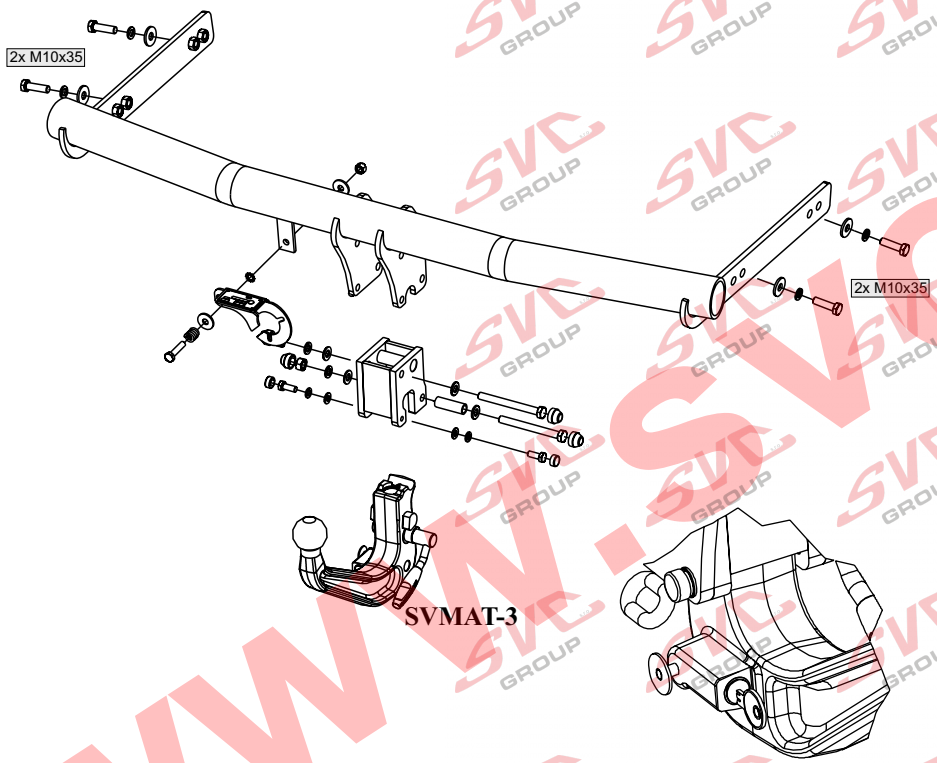

Montážní návod

ČR

1/ Demontujeme zadní nárazník, vnitřní plastové obložení zadního čela a výztuhu nárazníku (nebude již zapotřebí). Z nosníku odlepíme záslepky, v místech uchycení tažného zařízen .
2/ Od zadu vsuneme nosník tažného zařízení a přichytíme jej 4 šrouby M10x35 přes velkoplošné podložky a řádně dotáhneme dle utahovacích momentů.
3/ Do nárazníku zhotovíme výřez dle šablony a Typu dodaného tažného zařízení.
- pro VTZ 003-153 šablona výřezu nárazníku dodána SVC Náchod
4/ Namontujeme zpět všechny demontované díly z vozu ,(nárazník a pod.) a poté u bajonetu a 2 šroubů našroubujeme držák zásuvky el. instalace.

El instalace musí odpovídat příslušným normám a požadavku výrobce. Pozor na zběrnici dat a systém Check- Control.

Všeobecné pokyny :

1. V úchytech a spojích tažného zařízení s karosérií ,musí být karosérie očištěna od měkých antikorozních ochran (nástřiku karosérie. Všechny vrtané otvory očistěte od špon a ošetřete antikorozním přípravkem.
2. Kulový čep a pohyblivé součásti udržujte v čistotě a mažte tukem , používejte na třecí plochy a otvory systému krytky k tomu určené.
3. Používejte dodaný pevnostní spojovací materiál
4. Po ujetí cca 1000 km s vlekem, nechte zkontrolovat šroubové spoje tažného zařízení.
5. Kulový čep nesmí ze zákona překrývat registrační značku vozu.
6. Zapojení el instalace tažného zařízení k vozu musí odpovídat příslušným platným normám a požadavku výrobce vozu (viz. příručka k vozu, či u prodejce vozu).

Tažné zařízení je pevnostně zkoušeno dle předpisu ES 94/20 splňuje všechny předepsané normy ES.

www.svcgroup.cz

SVC NÁCHOD,s.r.o.
Pod Smrkem 2031, 547 01 Náchod ČR
e-mail:svc@svcnachod.cz
SVC INFO HELP : www.svcnachod.cz
Tel.:+420 491421021
mob.: +420 603360607

8/03 SVC Náchod

GB

Fitting instructions:

1. Dismantle a back bumper, inner plastic upholstery of the back side and a reinforcement (it will not be needed anymore). Remove end caps from a beam in places for attachment of a coupling device.
2. Put the beam of a coupling device from the back and attach it by four M10x35 bolts through large area washers and tighten everything according to torque moments.
3. Make a slot in a bumper according to a template and the type of supplied coupling device.

   Type 1: for VTZ 001/2-153 the bumper slot template is supplied by the SVC Náchod.
4. Attach all dismantled parts back and then bolt the socket bracket by a bayonet and two bolts.

Wiring must be up to relevant standards and manufactures´ requirements. Be careful about the data concentrator and the Check Control system.

General instructions:

1 Remove insulating material on a car body in grips and joints of a tow bar with a car body. Clean all drilled holes with anticorrosive agent and remove all metal shavings.
2 Keep ball hitch and all moving parts clean and grease them, use on friction areas and use original supplied plastic covering caps.
3 Use supplied mechanical strenght jointing material.
4 It is recommended to retighten all fixing bolts and nuts after coupling device has been in use approximately 1000 km.
5 According to a law a ball hitch cannot cover a number plate.
6 Wiring of a tow bar must be up to a standard and car maker requirements (see a car manual or ask a car dealer).

The tow bar has been plysically tested according to a regulation 94/20/EC and fulfils all prescribed ES regulations

www.svcgroup.cz

Typ:VTZ 003-153

SVC NÁCHOD,s.r.o.
Pod Smrkem 2031, 547 01 Náchod ČR

e-mail:svc@svcnachod.cz
SVC INFO HELP : www.svcnachod.cz

Tel.:+420 491421021
mob.: +420 603360607

8/03 SVC Náchod

Nevíte si rady? Potřebujete poradit?

Náš zakaznický servis je vám k dispozici

+420 491 421 021

svc@svcgroup.cz

TAŽNÁ ZAŘÍZENÍ ®
SVC s.r.o.
GROUP
ORIGINAL

Opravdový specialista a Certifikovaný výrobce tažných zařízení s největším sortimentem v ČR. Rodinná firma s více jak 30letou ověřenou tradicí výroby, prodeje a montáže.

www.svcgroup.cz