# Montážní návod

(Montážny návod, Fitting instruction, Montageanleitumg, Instruzioni di montaggio, Monteringshandledning, Asennusohje, Instruction de montage, Montegehandleiding, Инструкция по установке)

# Tažné zařízení

Ťažné zariadenie
Towbars
Trekhaak
Anhängerkupplung de
Dispositif d'attelage
Equipo de remolque
Sprzęt holowniczy
Hinauslaitteet
Буксирное оборудование

výrobce / dodavatel

**SVC Group s.r.o.**

**Odkaz na produkt:**
https://www.svcgroup.cz/tazne-zarizeni-srouby-pevny-skoda-rapid-monte-carlo-10-2012-2018-p7283-v960

**www.svcgroup.cz**

Service Vitver Centrum
SVC NÁCHOD výroba montáž prodej tažných zařízení
Pražská 835, 547 01 Náchod

**Seat Leon**
2000-> **4x4**
Typ: VTZ 017-064 A
VTZ 017-064

1950 kg

50 kg

# Montáťní návod
# Anbauanweisung
# Fitting instruction

MDČR-1584
ČSN 303651
ISO 3853

1500kg

D
Hodnota
Wert
value
8,32 kN

4ks M10x35

4ks 10

4ks 10

8 mm
10 mm
13 mm
17 mm
19 mm

## Syncro/4 Motion

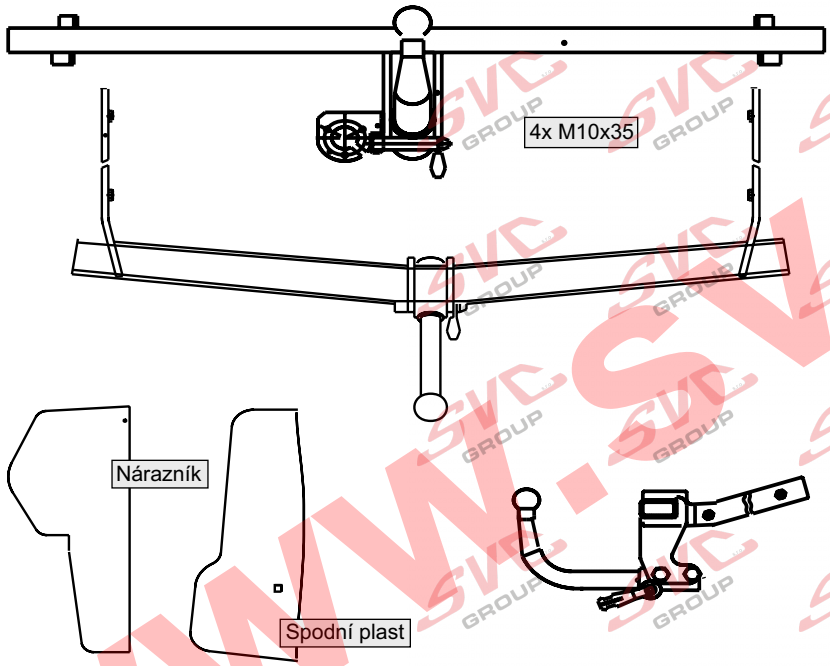


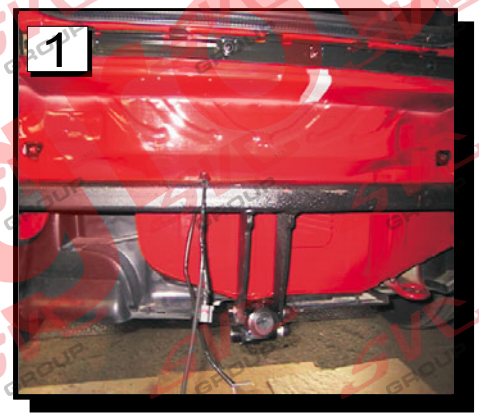


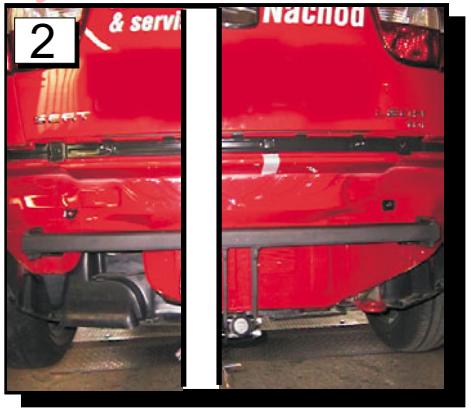


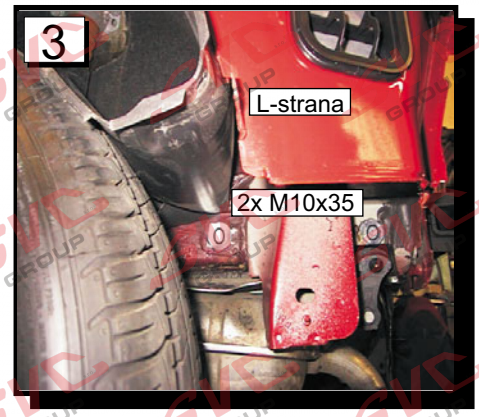


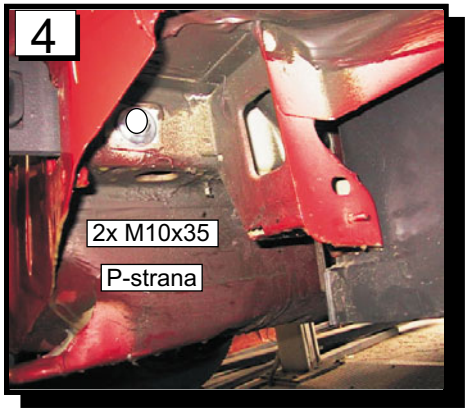




www.svcgroup.cz

5

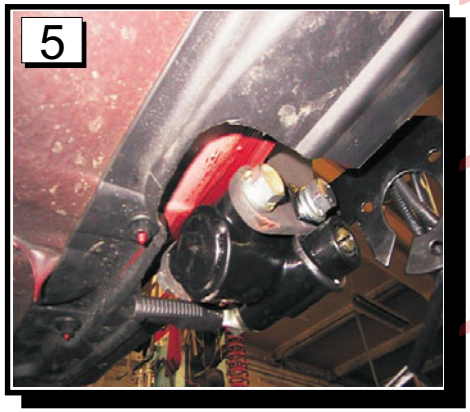

6

7

8

9

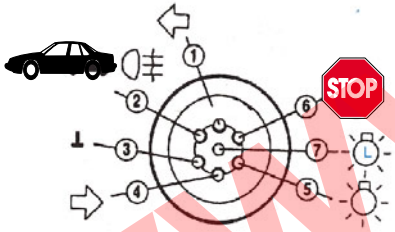


**Auto**

1. L. **směrové světlo - černo/bílý**
2. **mlhové světlo - šedo/bílý**
3. **kostra vozu - hnědý**
4. P. **směrové světlo - černo/zel.**
5. P. **koncové světlo - šed.červený**
6. **brzdové světlo - černo.červ.**
7. L. **koncové světlo - šed.černý**

10

## Montážní návod :

1. Demontujte zadní nárazník ,výztuhu nárazníku, spodní plast pod nárazníkem a plastové obloťení zavazadlového prostoru. Pod výztuhou nárazníku jsou na kaťdé straně vozu dva otvory do nosníku vozu.
2, Vloťte do otvoru nosníku taťné zařízení a přichyťte pomocí dvou šroubu M10x35 na kaťdé straně vozu dle obr.3 a 4.(nejdříve zašroubujte zadní šrouby).
3, Vyřízněte otvor do spodního plastu obr.5 a namontujte plast na původní místo na voze.
4, Protáhněte svazek el.instalace TZ stávajícím otvorem v zadním čele a rozveďtě ke světlum vozu kde ji propojte ze světly (slabší svazek je na pravo).
5, Zhotovte otvor v nárazníku dle šablony a namontujte ho na vozidlo. Výřez je o maličko menší neť skutečnost (pro kvalitnější dopasování ).
6, Namontujte drťák zásuvky na taťné zařízení pomocí šroubu M12x35 a podloťek.
7. Provedte zpětnou montáť všech demontovaných částí z vozu a zapojte el. zásuvku.
8..U provedení na dva šrouby, je čep v TZ přichycen pomocí distančních vloťek, podloťek a šroubu M12x100. Bajonetový čep nasaďte tak, ťe tahem páčky k sobě odjistíte zajišťovací čep.Do pouzdra vloťte kulový čep otočený o 90 vlevo a po najetí na vodící kolíček, otočte čep do kolmé polohy, domáčkněte čep do pouzdra tak, aby vratná pruťina páčky uzavřela jistící čep. Tato páčka se nesmí opírat o nárazník, či jinou překáťku z důvodu řádného uzavření.

**Utahovací momenty pro šroubový spoj: M8=23 Nm, M10=46Nm, M12=75Nm**

**Všeobecné pokyny, též viz. typový list :**

1. V úchytech a spojích taťného zařízení s karosérii musí být karosérie očištěna od měkkých antikorozních ochran nástřiku karosérie. Všechny vrtané otvory očistěte od špon a ošetřete antikorozním přípravkem.
2. Pouťívejte dodaný pevnostní spojovací materiál.
3. Kulový čep nesmí ze zákona překrývat registrační značku vozu, pokud není připojen přívěsný vozík.
4. Zapojení el. instalace taťného zařízení k vozu musí odpovídat příslušným platným normám a poťadavkům výrobce vozu (viz. příručka k vozu, či u prodejce vozu).

Taťné zařízení je pevnostně zkoušeno a homologováno dle předpisu EC 94/20 a splňuje tuto normu ES.

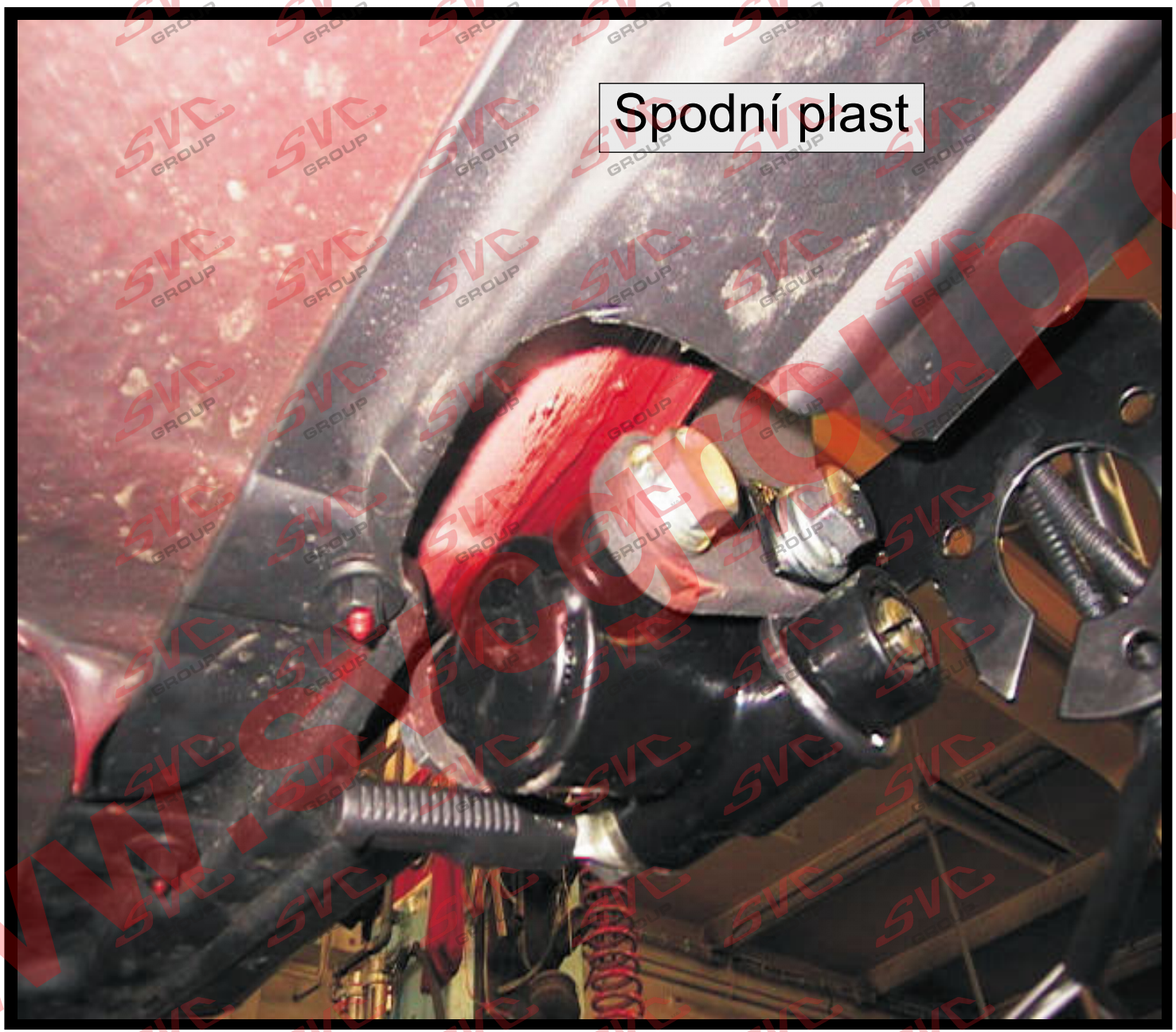
Spodní plast

**SEAT LEON vč 4x4**
**Výřez nárazníku**
**VTZ 064**

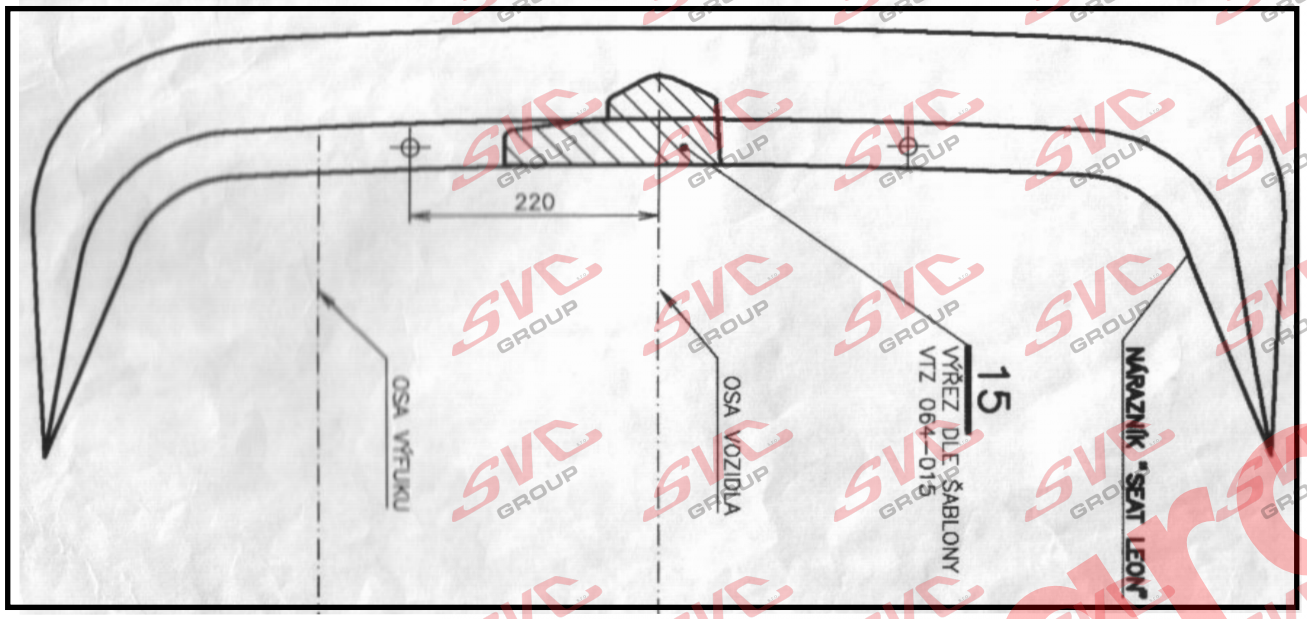


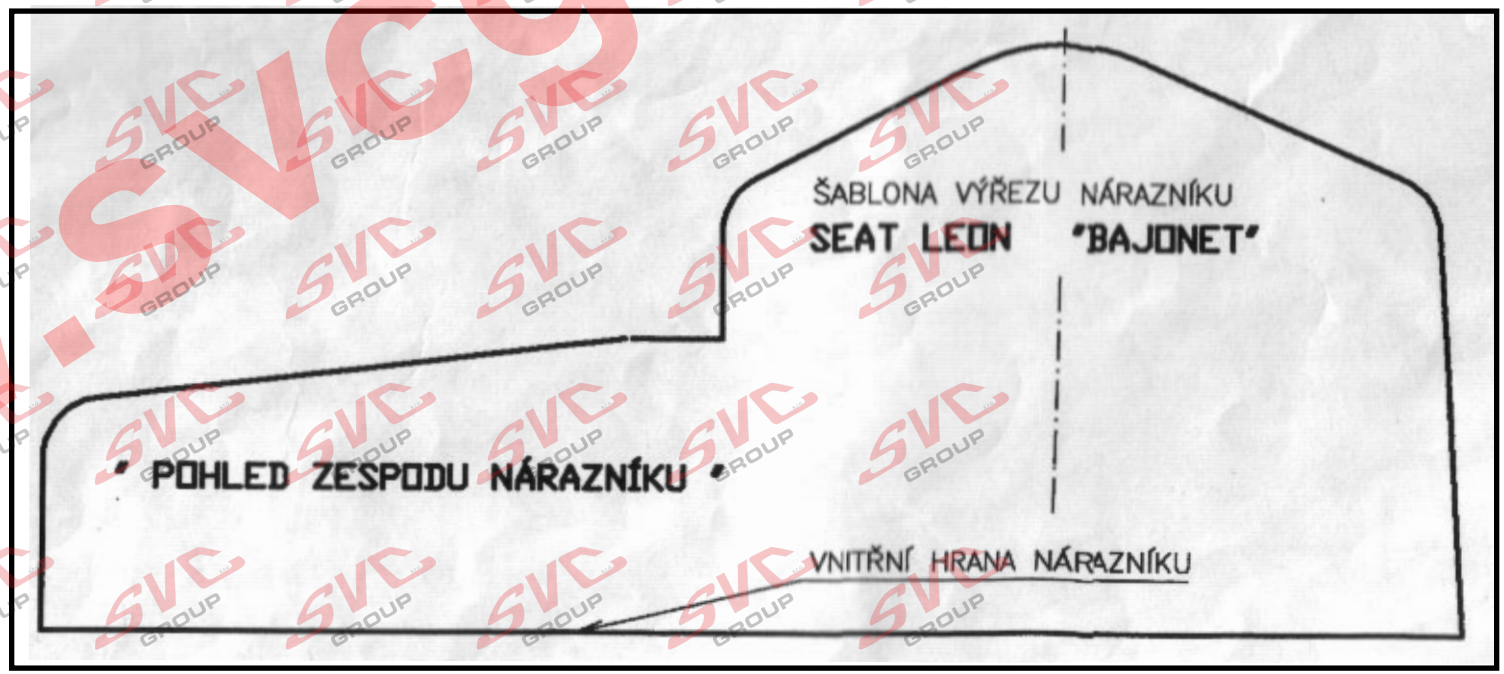


www.svcgroup.cz

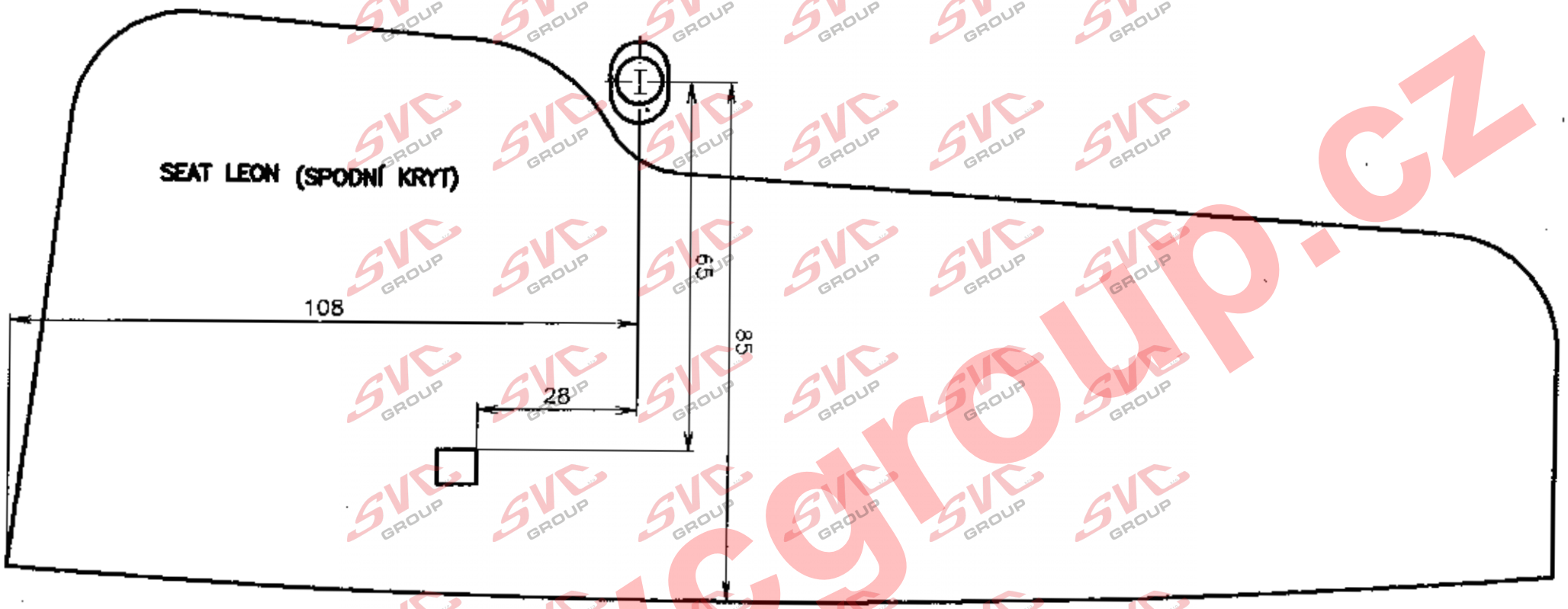


**SEAT LEON vč 4x4**
**Spodní plastový**
**díl pod nárazníkem**

**VTZ 064**

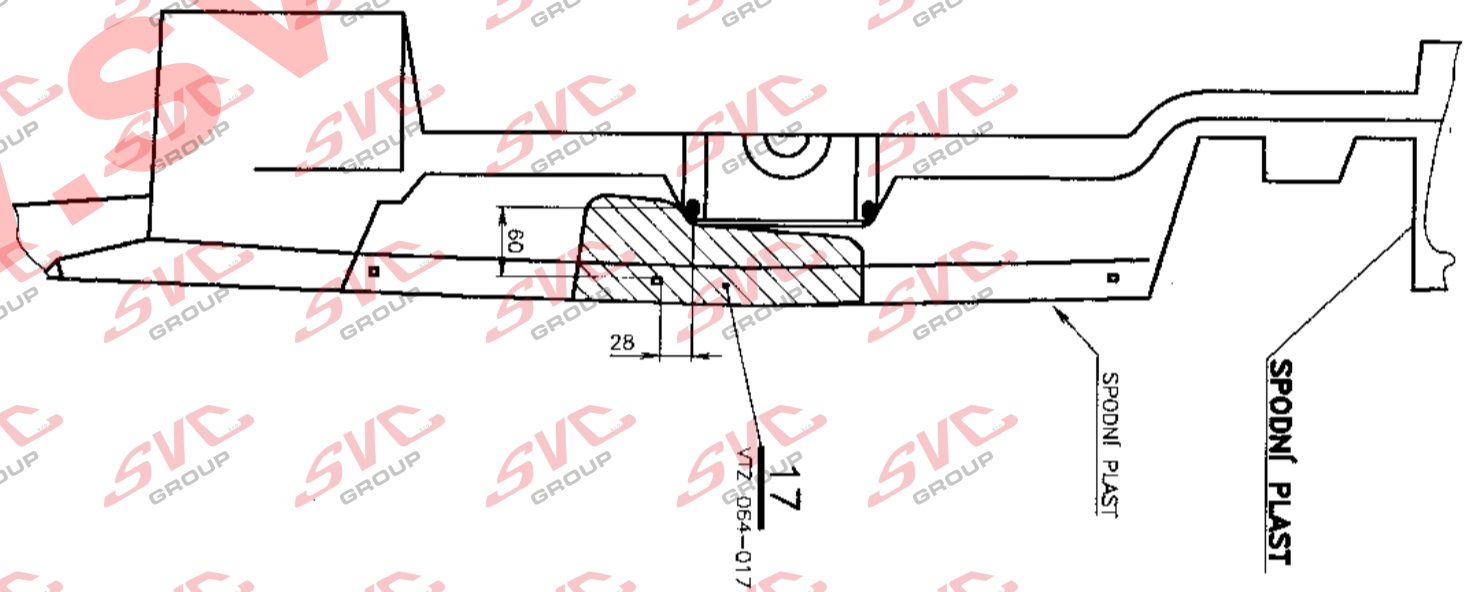


www.svcgroup.cz

Nevíte si rady? Potřebujete poradit?

# Náš zakaznický servis je vám k dispozici

**+420 491 421 021**

**svc@svcgroup.cz**

TAŽNÁ ZAŘÍZENÍ ®
SVC s.r.o.
GROUP
ORIGINAL

Opravdový specialista a Certifikovaný výrobce tažných zařízení s největším sortimentem v ČR. Rodinná firma s více jak 30letou ověřenou tradicí výroby, prodeje a montáže.

**www.svcgroup.cz**