Montážní návod

(Montážny návod, Fitting instruction, Montageanleitumg, Instruzioni di montaggio, Monteringshandledning, Asennusohje, Instruction de montage, Montegehandleiding, Инструкция по установке)

Tažné zařízení

Ťažné zariadenie
Towbars
Trekhaak
Anhängerkupplung de
Dispositif d'attelage
Equipo de remolque
Sprzęt holowniczy
Hinauslaitteet
Буксирное оборудование

výrobce / dodavatel

SVC Group s.r.o.

Odkaz na produkt:
https://www.svcgroup.cz/tazne-zarizeni-srouby-pevny-skoda-rapid-monte-carlo-10-2012-2018-p7283-v960

www.svcgroup.cz

Service Vitver Centrum
SVC NÁCHOD výroba montáž prodej tažných zařízení
Pražská 835, 547 01 Náchod

Seat Leon
2000->
Typ: VTZ 012-064 A
VTZ 012-064

1950 kg

50 kg

Montáťní návod
Anbauanweisung
Fitting instruction

MDČR-1584
ČSN 303651
ISO 3853

1500kg

D
Hodnota
Wert
value
8,32 kN

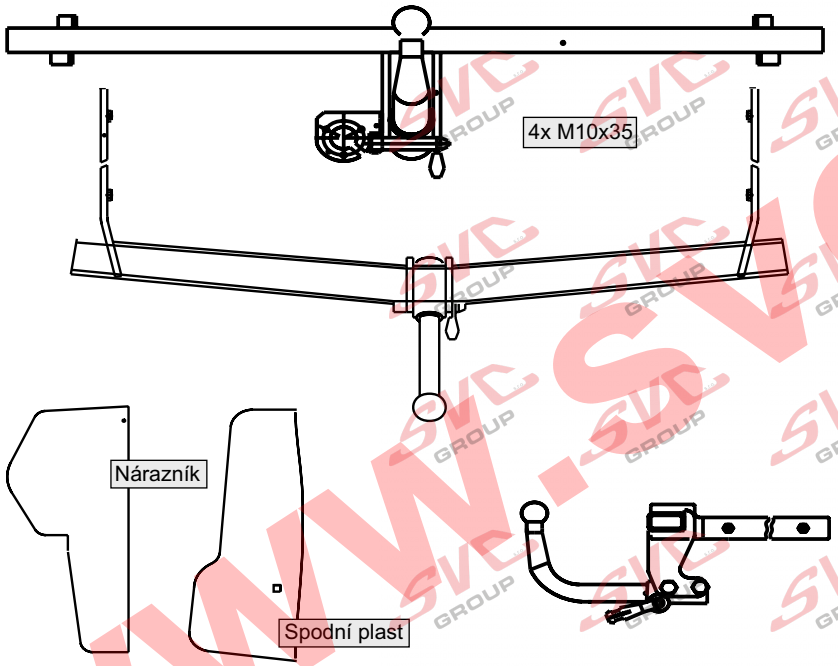

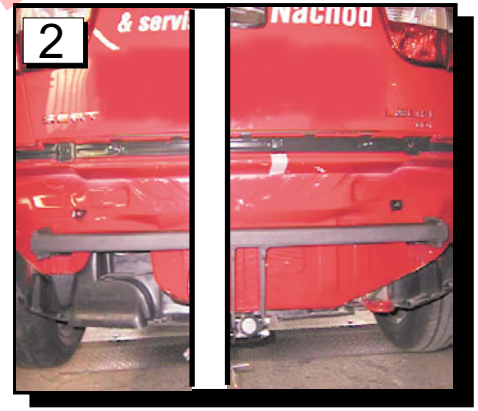

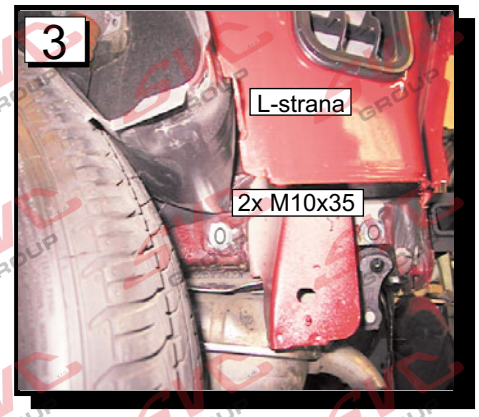

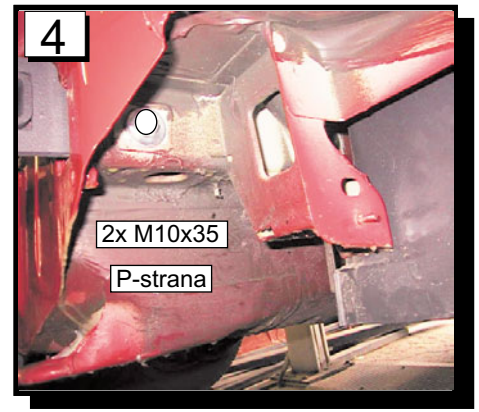

Typ: VTZ 064A
VTZ 064

SVC NÁCHOD - Pražská 835 547 01 Náchod ČR

E-mail:svc@svcnachod.cz
http://www.svcnachod.cz

Tel.:+420 491 421021
mobil: +420 603360607

©

5

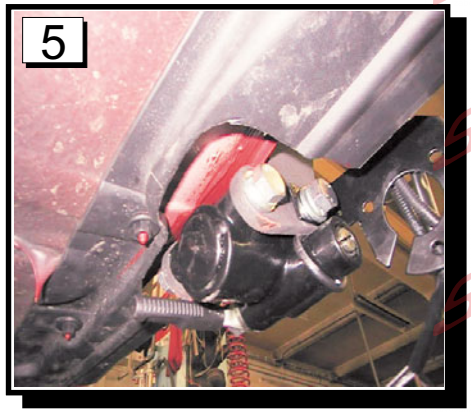

6

7

8

9

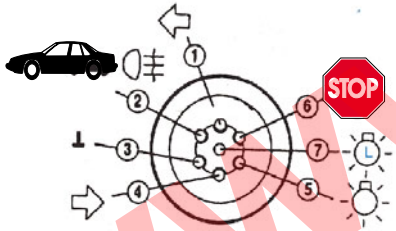

Auto

1. L. **směrové světlo - černo/bílý**
2. **mlhové světlo - šedo/bílý**
3. **kostra vozu - hnědý**
4. P. **směrové světlo - černo/zel.**
5. P. **koncové světlo - šed.červený**
6. **brzdové světlo - černo.červ.**
7. L. **koncové světlo - šed.černý**

10

Montážní návod :

1. Demontujte zadní nárazník ,výztuhu nárazníku, spodní plast pod nárazníkem a plastové obloťení zavazadlového prostoru. Pod výztuhou nárazníku jsou na kaťdé straně vozu dva otvory do nosníku vozu.
2, Vloťte do otvoru nosníku taťné zařízení a přichyťte pomocí dvou šroubu M10x35 na kaťdé straně vozu dle obr.3 a 4.(nejdříve zašroubujte zadní šrouby).
3, Vyřízněte otvor do spodního plastu obr.5 a namontujte plast na původní místo na voze.
4, Protáhněte svazek el.instalace TZ stávajícím otvorem v zadním čele a rozveďtě ke světlum vozu kde ji propojte ze světly (slabší svazek je na pravo).
5. Zhotovte otvor v nárazníku dle šablony a namontujte ho na vozidlo. Výřez je o maličko menší neť skutečnost (pro kvalitnější dopasování).
6, Namontujte drťák zásuvky na taťné zařízení pomocí šroubu M12x35 a podloťek.
7. Provedte zpětnou montáť všech demontovaných částí z vozu a zapojte el. zásuvku.
8..U provedení na dva šrouby, je čep v TZ přichycen pomocí distančních vloťek, podloťek a šroubu M12x100. Bajonetový čep nasaďte tak, ťe tahem páčky k sobě odjistíte zajišťovací čep.Do pouzdra vloťte kulový čep otočený o 90 vlevo a po najetí na vodící kolíček, otočte čep do kolmé polohy, domáčkněte čep do pouzdra tak, aby vratná pruťina páčky uzavřela jistící čep. Tato páčka se nesmí opírat o nárazník, či jinou překáťku z důvodu řádného uzavření.

Utahovací momenty pro šroubový spoj: M8=23 Nm, M10=46Nm, M12=75Nm

Všeobecné pokyny, též viz. typový list :

1. V úchytech a spojích taťného zařízení s karosérii musí být karosérie očištěna od měkkých antikorozních ochran nástřiku karosérie. Všechny vrtané otvory očistěte od špon a ošetřete antikorozním přípravkem.
2. Pouťívejte dodaný pevnostní spojovací materiál.
3. Kulový čep nesmí ze zákona překrývat registrační značku vozu, pokud není připojen přívěsný vozík.
4. Zapojení el. instalace taťného zařízení k vozu musí odpovídat příslušným platným normám a poťadavkům výrobce vozu (viz. příručka k vozu, či u prodejce vozu).

Taťné zařízení je pevnostně zkoušeno a homologováno dle předpisu EC 94/20 a splňuje tuto normu ES.

SEAT LEON vč 4x4
Výřez nárazníku
VTZ 064

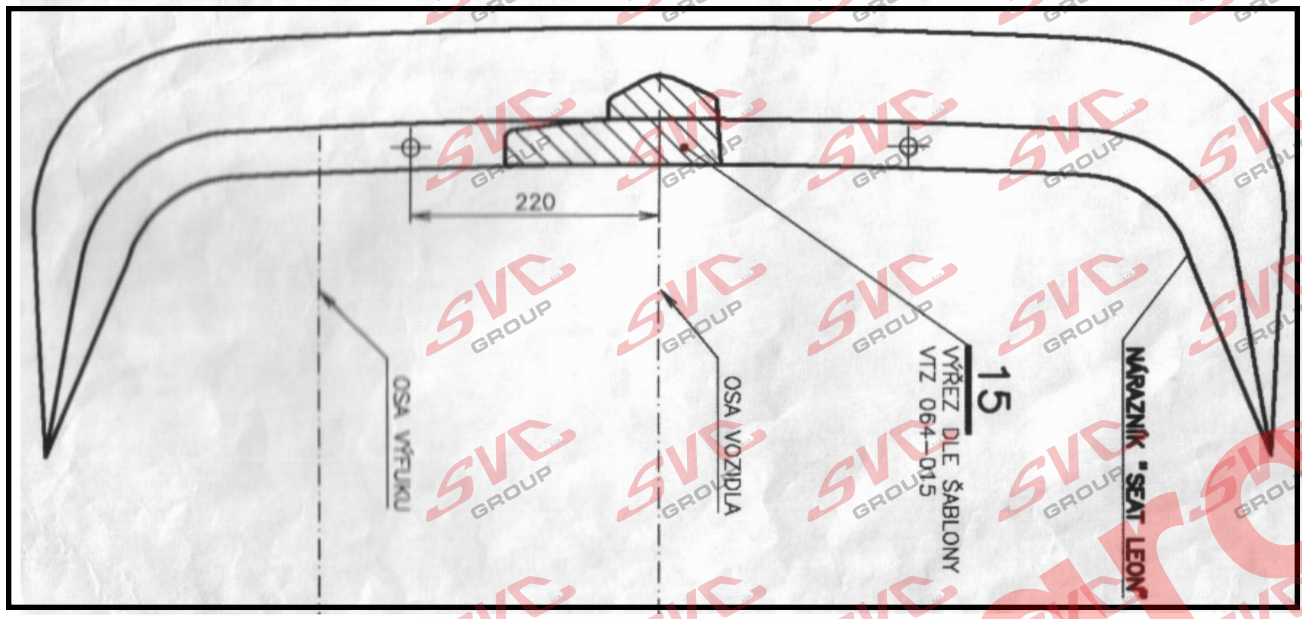

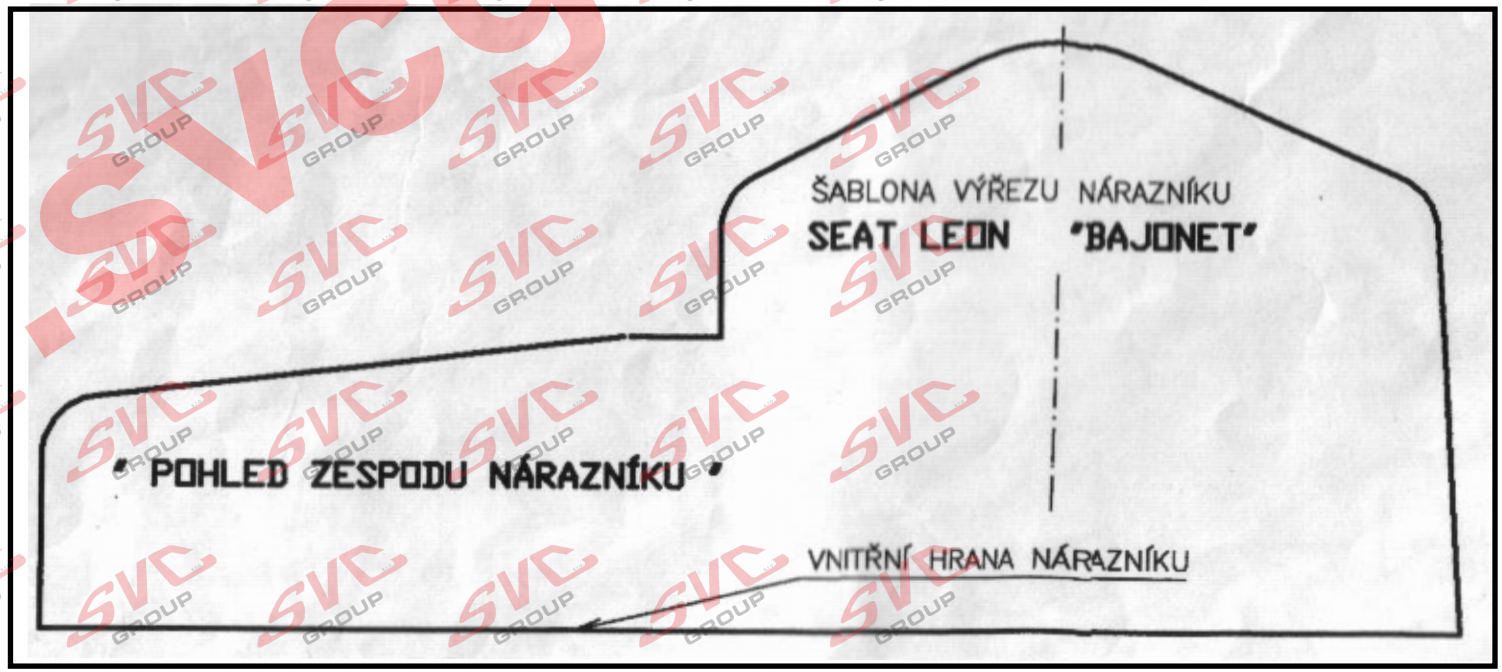

www.svcgroup.cz

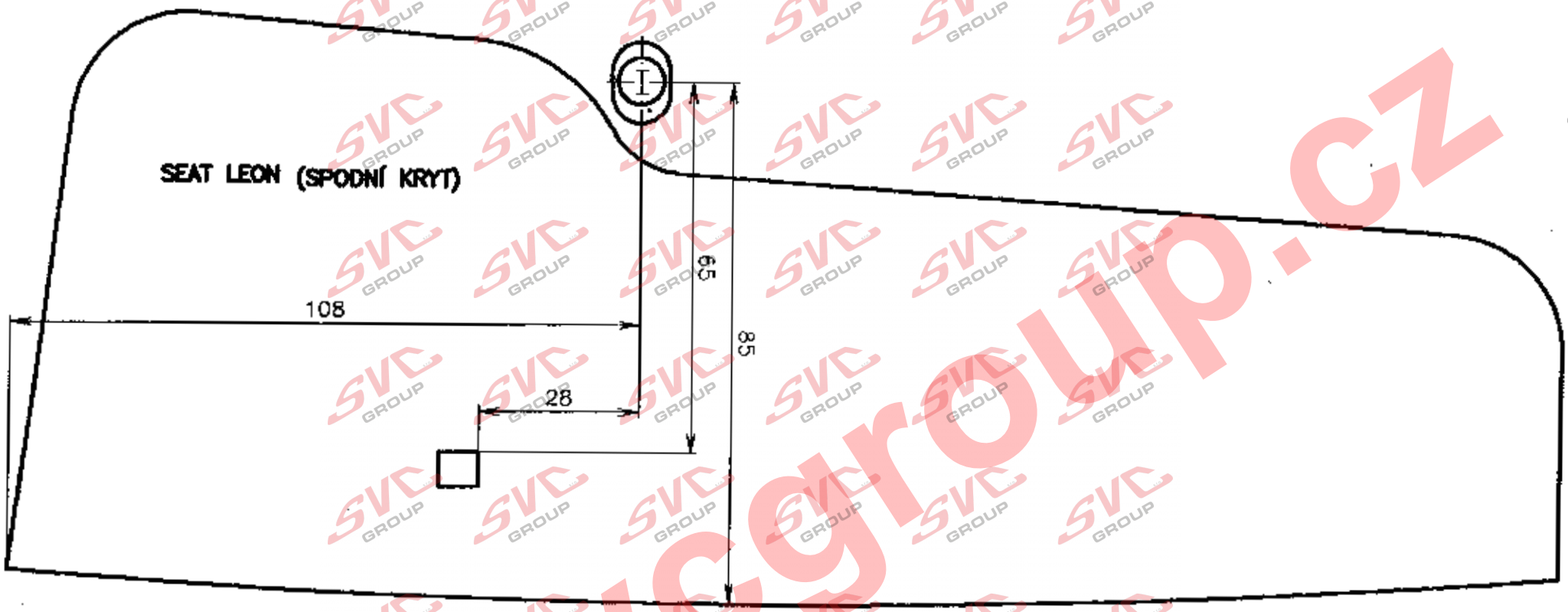

SEAT LEON vč 4x4
Spodní plastový
díl pod nárazníkem

VTZ 064

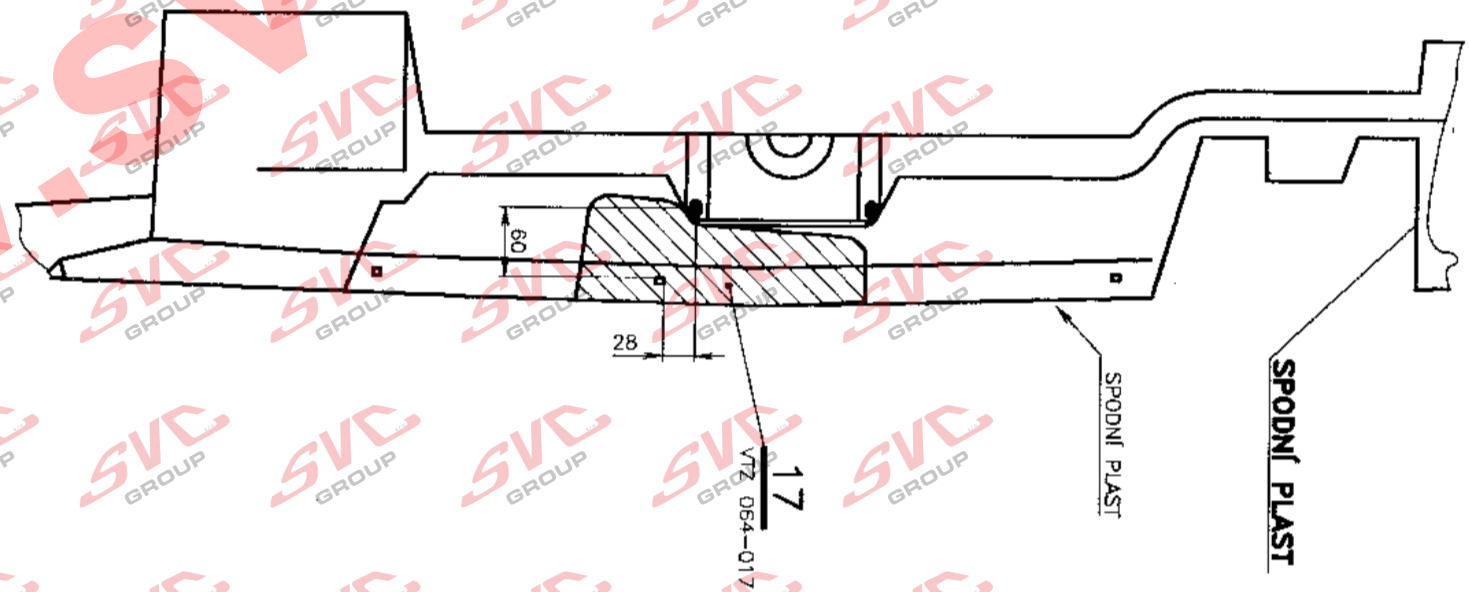

www.svcgroup.cz

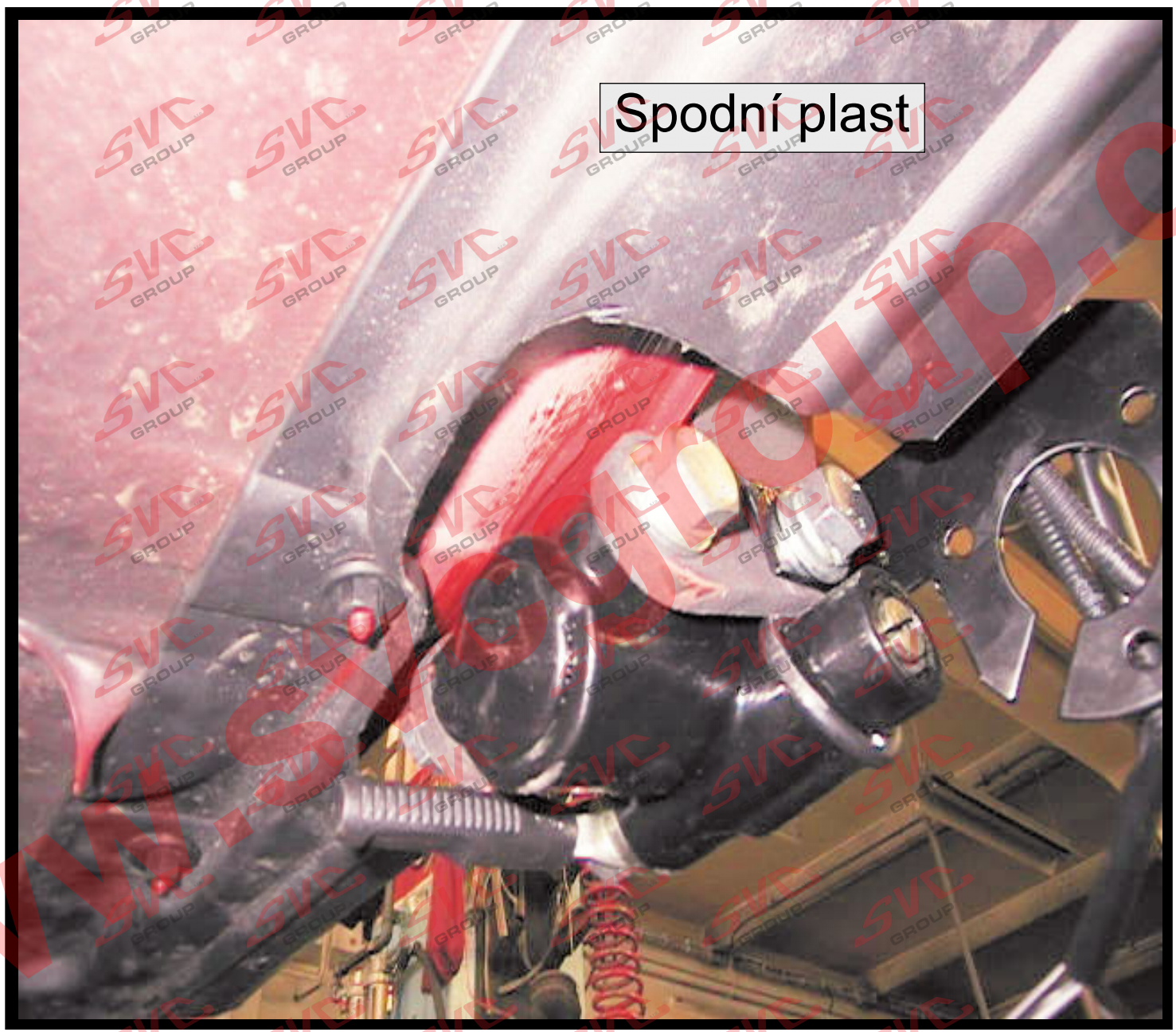

Typ: VTZ 064A VTZ 064	**SVC NÁCHOD** - Pražská 835 547 01 Náchod ČR	E-mail:svc@svcnachod.cz http://www.svcnachod.cz	Tel.:+420 491 421021 mobil: +420 603360607

www.svcgroup.cz

Nevíte si rady? Potřebujete poradit?

Náš zakaznický servis je vám k dispozici

+420 491 421 021

svc@svcgroup.cz

TAŽNÁ ZAŘÍZENÍ ®
SVC s.r.o.
GROUP
ORIGINAL

Opravdový specialista a Certifikovaný výrobce tažných zařízení s největším sortimentem v ČR. Rodinná firma s více jak 30letou ověřenou tradicí výroby, prodeje a montáže.

www.svcgroup.cz