Montážní návod

(Montážny návod, Fitting instruction, Montageanleitumg, Instruzioni di montaggio, Monteringshandledning, Asennusohje, Instruction de montage, Montegehandleiding, Инструкция по установке)

Tažné zařízení

Ťažné zariadenie
Towbars
Trekhaak
Anhängerkupplung de
Dispositif d'attelage
Equipo de remolque
Sprzęt holowniczy
Hinauslaitteet
Буксирное оборудование

výrobce / dodavatel

SVC Group s.r.o.

Odkaz na produkt:
https://www.svcgroup.cz/tazne-zarizeni-srouby-pevny-skoda-rapid-monte-carlo-10-2012-2018-p7283-v960

www.svcgroup.cz

TAŽNÁ ZAŘÍZENÍ SVC NÁCHOD ORIGINAL ®

Montážní návod
Fitting instruction
Anbauanweisung

Classe A50-X

EC 94/20

e27 00 - 0053

Suzuki Vitara

3 doors

7/1988->

Type:VTZ 001-135
VTZ 002-135

1890 kg	1500 kg
D Hodnota value Wert 8,20 kN	50kg

4ks- M12x1,25x30

4ks - 12.5

4ks - 12

čep:VT 07
el: ZV 170

Předepsané utahovací momenty:
Specified torque settings :

M5	5,9 Nm	6,5 Nm
M6	10.0 Nm	10,5 Nm
M10	49,0 Nm	51,0 Nm
M12	85,0 Nm	87,0 Nm
M14	135,0 Nm	138,0 Nm
M16	210,0 Nm	214.1 Nm

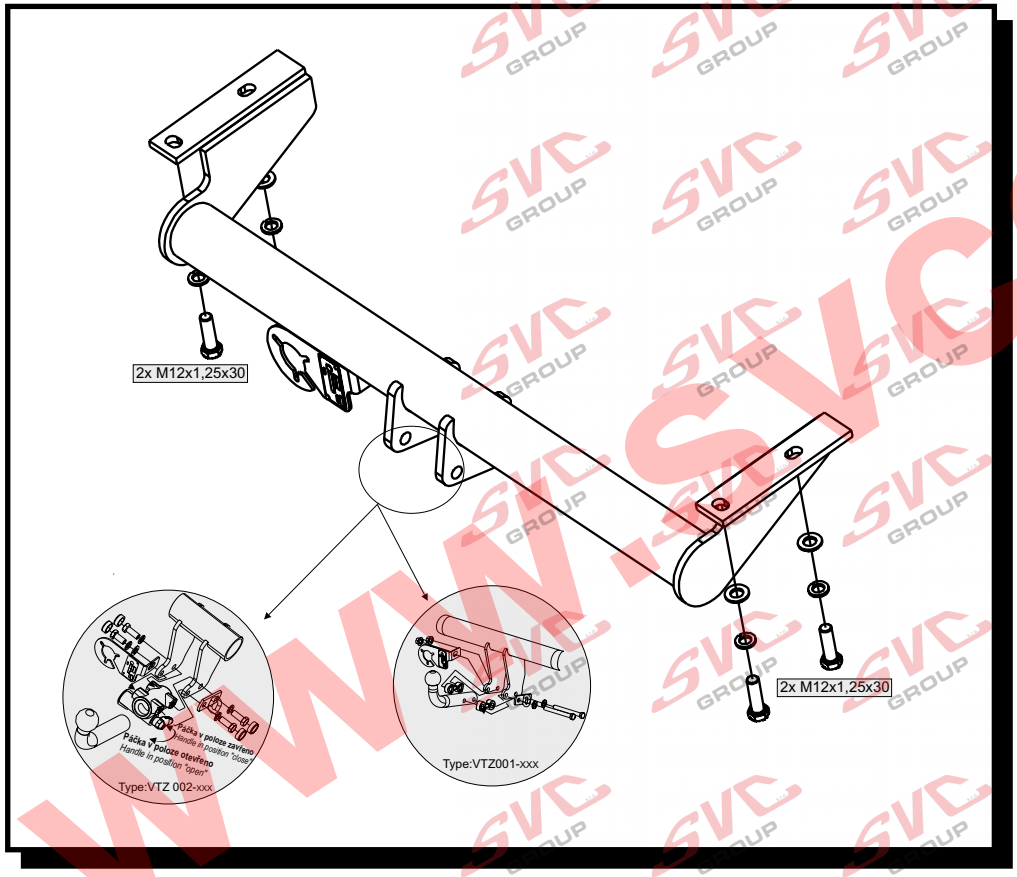

Montážní návod

ČR

1. Ze zadních nosníků demontujeme tažná oka pokud jimi vozidlo vybaveno (nebudou již zapotřebí).
2. na nosníky přichytíme levý a pravý bok tažného zařízení čtyřmi šrouby M12x1,25x30.
3. Dotáhněte tažné zařízení dle utahovacích momentů.

Všeobecné pokyny :

1. V úchytech a spojích tažného zařízení s karosérii ,musí být karosérie očištěna od měkých antikorozních ochran (nástřiku karosérie. Všechny vrtané otvory očistěte od špon a ošetřete antikorozním přípravkem.
2. Kulový čep a pohyblivé součásti udržujte v čistotě a mažte tukem , používejte na třecí plochy a otvory systému krytky k tomu určené.
3. Používejte dodaný pevnostní spojovací materiál
4. Po ujetí cca 1000 km s vlekem, nechte zkontrolovat šroubové spoje tažného zařízení.
5. Kulový čep nesmí ze zákona překrývat registrační značku vozu.
6. Zapojení el instalace tažného zařízení k vozu musí odpovídat příslušným platným normám a požadavku výrobce vozu (viz. příručka k vozu, či u prodejce vozu).

Tažné zařízení je pevnostně zkoušeno dle předpisu ES 94/20 splňuje všechnypředepsané normy ES.

www.svcgroup.cz

Typ:VTZ 001-135
VTZ 002-135

SVC NÁCHOD,s.r.o.
Pod Smrkem 2031, 547 01 Náchod ČR

e-mail:svc@svcnachod.cz
INFO-HELLP : www.svcnachod.cz

Tel.:+420 491421021
mob.: +420 603360607

8/03 SVC Náchod

GB

Fitting instructions:

1. Dismantle tow rings from the back beams if the car is equipped with them (they will not be needed anymore).
2. Attach the left and right sides of a coupling device to the beams by four M12x1.25x30 bolts.
3. Tighten everything according to torque moments.

General instructions:

1 Remove insulating material on a car body in grips and joints of a tow bar with a car body. Clean all drilled holes with anticorrosive agent and remove all metal shavings.
2 Keep ball hitch and all moving parts clean and grease them, use on friction areas and use original supplied plastic covering caps.
3 Use supplied mechanical strenght jointing material.
4 It is recommended to retighten all fixing bolts and nuts after coupling device has been in use approximately 1000 km.
5 According to a law a ball hitch cannot cover a number plate.
6 Wiring of a tow bar must be up to a standard and car maker requirements (see a car manual or ask a car dealer).

The tow bar has been plysically tested according to a regulation 94/20/EC and fulfils all prescribed ES regulations

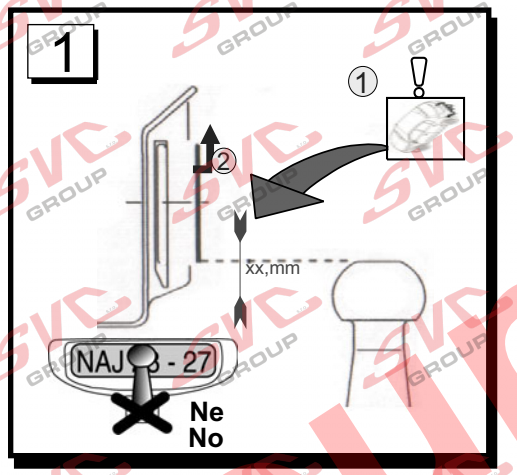

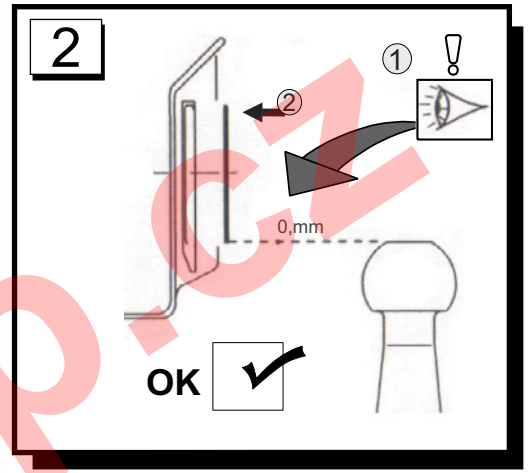

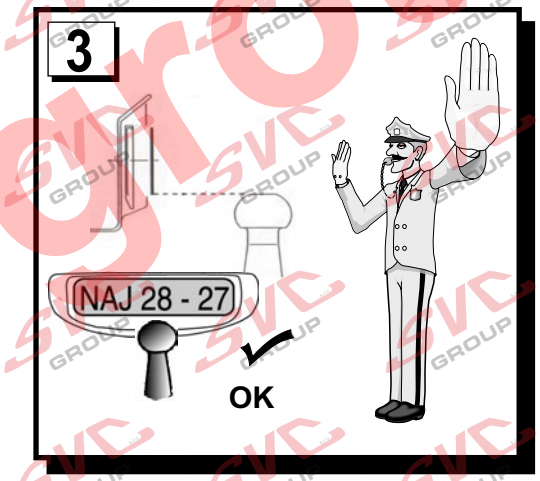

www.svcgroup.cz

Typ:VTZ 001-135
VTZ 002-135
SVC NÁCHOD,s.r.o.
Pod Smrkem 2031, 547 01 Náchod ČR
e-mail:svc@svcnachod.cz
INFO-HELLP : www.svcnachod.cz
Tel.:+420 491421021
mob.: +420 603360607

8/03 SVC Náchod

Nevíte si rady? Potřebujete poradit?

Náš zakaznický servis je vám k dispozici

+420 491 421 021

svc@svcgroup.cz

TAŽNÁ ZAŘÍZENÍ ®
SVC s.r.o.
GROUP
ORIGINAL

Opravdový specialista a Certifikovaný výrobce tažných zařízení s největším sortimentem v ČR. Rodinná firma s více jak 30letou ověřenou tradicí výroby, prodeje a montáže.

www.svcgroup.cz