Montážní návod

(Montážny návod, Fitting instruction, Montageanleitumg, Instruzioni di montaggio, Monteringshandledning, Asennusohje, Instruction de montage, Montegehandleiding, Инструкция по установке)

Tažné zařízení

Suzuki Vitara 5 Dveřové provedení 1998->08/2005

Ťažné zariadenie
Towbars
Trekhaak
Anhängerkupplung de
Dispositif d'attelage
Equipo de remolque
Sprzęt holowniczy
Hinauslaitteet
Буксирное оборудование

výrobce / dodavatel

SVC Group s.r.o.

Odkaz na produkt:
https://www.svcgroup.cz/tazne-zarizeni-srouby-pevny-skoda-rapid-monte-carlo-10-2012-2018-p7283-v960

www.svcgroup.cz

TAŽNÁ ZAŘÍZENÍ SVC NÁCHOD ORIGINAL ®

Montáťní návod
Fitting instruction
Anbauanweisung

Classe A50-X

EC 94/20

e27 00 - 0052

Suzuki Grand Vitara

1998-> 3+5 doors

Suzuki XL7

10/2001->>

Type: VTZ 002-136

2270 kg	1850 kg
D Hodnota value Wert 10,0 kN	75kg

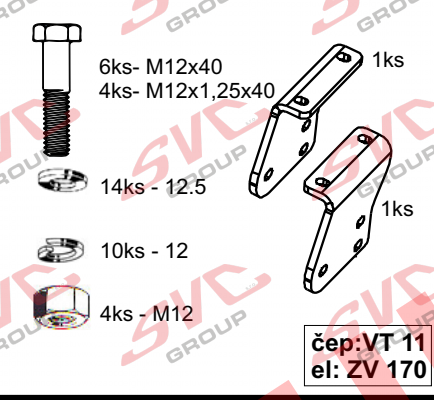

Předepsané utahovací momenty:
Specified torque settings :

M5	5,9 Nm	6,5 Nm
M6	10.0 Nm	10,5 Nm
M10	49,0 Nm	51,0 Nm
M12	85,0 Nm	87,0 Nm
M14	135,0 Nm	138,0 Nm
M16	210,0 Nm	214.1 Nm

SUZUKI GRAND VITARA

3+5 Number of doors

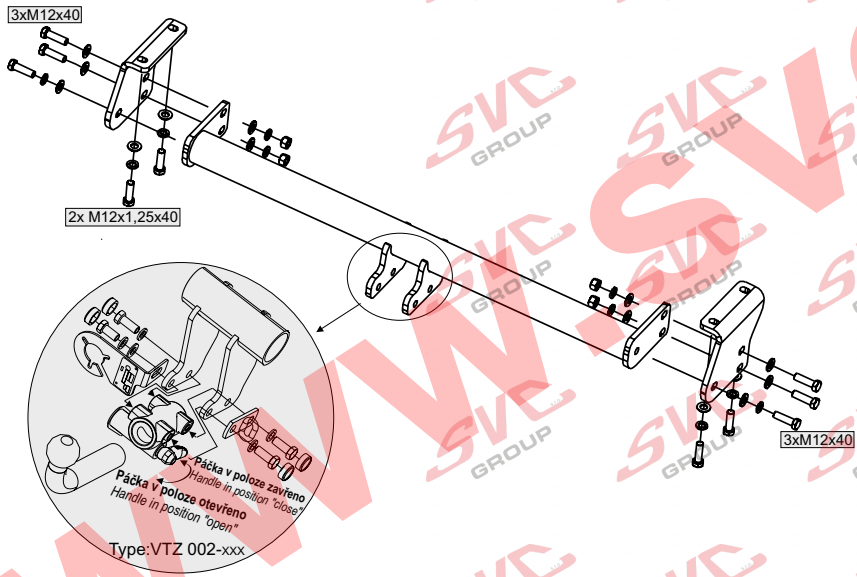

Montážní návod

ČR

1. Ze zadních nosníků demontujeme taťná oka pokud jimi vozidlo vybaveno (nebudou jiť zapotřebí).
2.. Na nosníky přichytíme levý a pravý bok taťného zařízení čtyřmi šrouby M12x1,25x40. Tyto šrouby zatím neutahujte.
3. Mezi takto připravené boky vloťte hlavní nosník taťného zařízení a tento nosník přichyťte šesti šrouby M12x40.
4. Dotáhněte taťné zařízení dle utahovacích momentů.

Všeobecné pokyny :

1. V úchytech a spojích taťného zařízení s karosérií ,musí být karosérie očištěna od měkých antikorozních ochran (nástřiku karosérie. Všechny vrtané otvory očistěte od špon a ošetřete antikorozním přípravkem.
2. Kulový čep a pohyblivé součásti udrťujte v čistotě a maťte tukem , pouťívejte na třecí plochy a otvory systému krytky k tomu určené.
3. Pouťívejte dodaný pevnostní spojovací materiál
4. Po ujetí cca 1000 km s vlekem, nechte zkontrolovat šroubové spoje taťného zařízení.
5. Kulový čep nesmí ze zákona překrývat registrační značku vozu.
6. Zapojení el instalace taťného zařízení k vozu musí odpovídat příslušným platným normám a poťadavku výrobce vozu (viz. příručka k vozu, či u prodejce vozu).

Tažné zařízení je pevnostně zkoušeno dle předpisu ES 94/20 splňuje všechnypředepsané normy ES.

SVC Náchod A2 / 5A

SVC NÁCHOD,s.r.o.
Pod Smrkem 2031, 547 01 Náchod ČR
e-mail:svc@svcnachod.cz
INFO-HELLP : www.svcnachod.cz
Tel.:+420 491421021
mob.: +420 603360607

GB

Fitting instructions:

1. Dismantle tow rings from the back beams if the car is equipped with them (they will not be needed anymore).
2. Attach the left and right sides of a coupling device to the beams by four M12x1.25x40 bolts. Do not tighten these bolts.
3. Between such prepared sides put the main beam of a coupling device and attach this beam by using six M12x40 bolts.
4. Tighten everything according to torque moments.

General instructions:

1 Remove insulating material on a car body in grips and joints of a tow bar with a car body. Clean all drilled holes with anticorrosive agent and remove all metal shavings.
2 Keep ball hitch and all moving parts clean and grease them, use on friction areas and use original supplied plastic covering caps.
3 Use supplied mechanical strenght jointing material.
4 It is recommended to retighten all fixing bolts and nuts after coupling device has been in use approximately 1000 km.
5 According to a law a ball hitch cannot cover a number plate.
6 Wiring of a tow bar must be up to a standard and car maker requirements (see a car manual or ask a car dealer).

The tow bar has been plysically tested according to a regulation 94/20/EC and fulfils all prescribed ES regulations

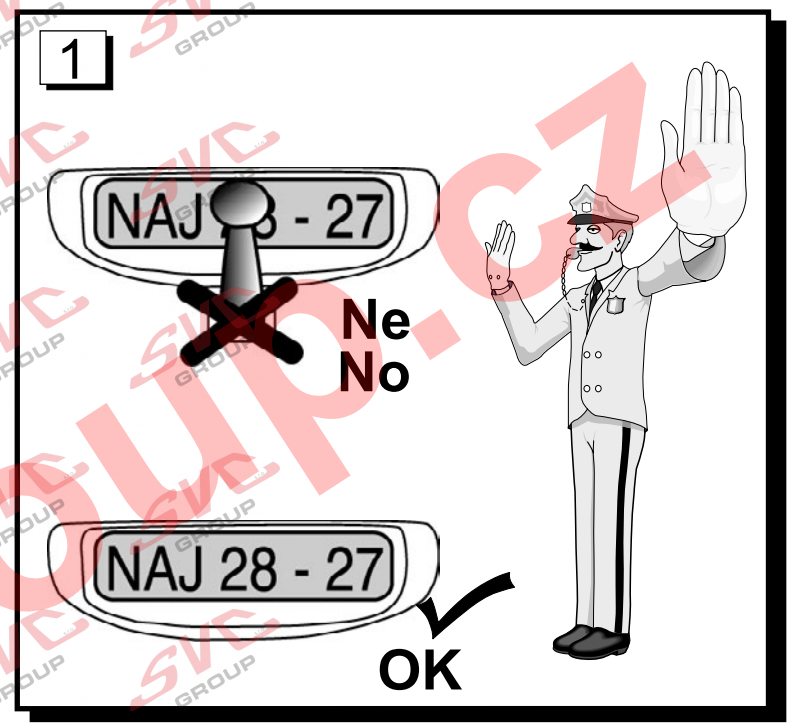

www.svcgroup.cz

Typ: VTZ 002-136
SVC NÁCHOD,s.r.o.
Pod Smrkem 2031, 547 01 Náchod ČR
e-mail:svc@svcnachod.cz
INFO-HELLP : www.svcnachod.cz
Tel.:+420 491421021
mob.: +420 603360607

8/03 SVC Náchod

Nevíte si rady? Potřebujete poradit?

Náš zakaznický servis je vám k dispozici

+420 491 421 021

svc@svcgroup.cz

TAŽNÁ ZAŘÍZENÍ ®
SVC s.r.o.
GROUP
ORIGINAL

Opravdový specialista a Certifikovaný výrobce tažných zařízení s největším sortimentem v ČR. Rodinná firma s více jak 30letou ověřenou tradicí výroby, prodeje a montáže.

www.svcgroup.cz