Montážní návod

(Montážny návod, Fitting instruction, Montageanleitumg, Instruzioni di montaggio, Monteringshandledning, Asennusohje, Instruction de montage, Montegehandleiding, Инструкция по установке)

Tažné zařízení

VOLKSWAGEN Sharan 1995->04/2000

Ťažné zariadenie
Towbars
Trekhaak
Anhängerkupplung de
Dispositif d'attelage
Equipo de remolque
Sprzęt holowniczy
Hinauslaitteet
Буксирное оборудование

výrobce / dodavatel

SVC Group s.r.o.

Odkaz na produkt:
https://www.svcgroup.cz/tazne-zarizeni-srouby-pevny-skoda-rapid-monte-carlo-10-2012-2018-p7283-v960

www.svcgroup.cz

TAŽNÁ ZAŘÍZENÍ SVC NÁCHOD ORIGINAL ®

Montážní návod
Fitting instruction
Anbauanweisung

Classe A50-X

EC 94/20

e27 00 - 0055

Ford Galaxy
Seat Alhambra
VW Sharan

včetně/incl. 4x4

->4/2000

Type: VTZ 001-151
VTZ 002-151

2510 kg	2045 kg
D Hodnota value Wert 11,05 kN	85kg

6ks M10x40
2ks M 5x16
6ks 10
2ks 5.3
6ks - 10.5
2ks M5

čep:VT 07
el: ZV 220

Předepsané utahovací momenty:
Specified torque settings :

M5	5,9 Nm	6,5 Nm
M6	10.0 Nm	10,5 Nm
M10	49,0 Nm	51,0 Nm
M12	85,0 Nm	87,0 Nm
M14	135,0 Nm	138,0 Nm
M16	210,0 Nm	214.1 Nm

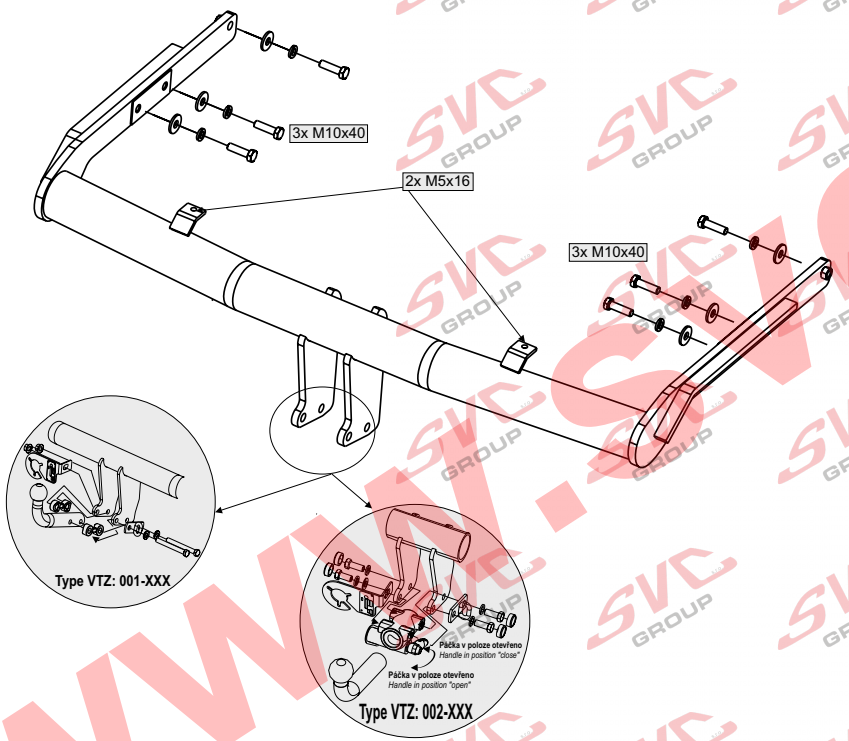

Montážní návod

ČR

VW Sharan, Seat Alhambra, Ford Galaxi ->4/2000

1. Demontujte z vozu zadní nárazník, výztuhu nárazníku, rezervní kolo a tepelný hliníkový kryt tlumiče výfuku. Očistěte v místech pro uchycení tažného zařízení případné nečistoty. Zhotovíme výřez nárazníku.
2. Od zadu do nosníků nasuneme hlavní nosník tažného zařízení jen do poloviny a na držáky přichytíme zpět nárazník 2 šrouby M5x16 s velkoplošnými podložkami a dotáhneme.
3. Poté nárazník s tažným zařízením zasuneme do nosníků. Přichytíme nejprve nárazník na bocích a poté tažné zařízení 6 šrouby M10x40 přes velkoplošné podložky a celé řádně dotáhneme dle utahovacích momentů.
4. Vrátíme zpět tepelný štít a rezervní kolo. (Výztuha nebude již zapotřebí).

Všeobecné pokyny :

1. V úchytech a spojích tažného zařízení s karosérií ,musí být karosérie očištěna od měkých antikorozních ochran (nástřiku karosérie. Všechny vrtané otvory očistěte od špon a ošetřete antikorozním přípravkem.
2. Kulový čep a pohyblivé součásti udržujte v čistotě a mažte tukem , používejte na třecí plochy a otvory systému krytky k tomu určené.
3. Používejte dodaný pevnostní spojovací materiál
4. Po ujetí cca 1000 km s vlekem, nechte zkontrolovat šroubové spoje tažného zařízení.
5. Kulový čep nesmí ze zákona překrývat registrační značku vozu.
6. Zapojení el instalace tažného zařízení k vozu musí odpovídat příslušným platným normám a požadavku výrobce vozu (viz. příručka k vozu, či u prodejce vozu).

Tažné zařízení je pevnostně zkoušeno dle předpisu ES 94/20 splňuje všechnypředepsané normy ES

www.svcgroup.cz

Typ:VTZ 001-151
VTZ 002-151

SVC NÁCHOD,s.r.o.
Pod Smrkem 2031, 547 01 Náchod ČR

e-mail:svc@svcnachod.cz
INFO-HELLP : www.svcnachod.cz

Tel.:+420 491421021
mob.: +420 603360607

8/03 SVC Náchod

GB

Fitting instructions:

1. Dismantle the back bumper from a car, also dismantle a bumper reinforcement, spare wheel and heat aluminium cover exhaust pipe silencer. Clean the dirt in places for attaching the coupling device. Make a slot in a bumper.
2. Put the main beam of a coupling device from the back into beams only into a half way and attach the bumper back to brackets by using two M5x16 bolts with large area washers and tighten them.
3. Then put in the bumper together with the coupling device to the beams. First attach the bumper on the sides and then the coupling device by using six M10x40 bolts through large area washers and tighten it properly according to torque moments.
4. Put the heat shield and the spare wheel back. (The reinforcement will not be needed anymore).

General instructions:

1 Remove insulating material on a car body in grips and joints of a tow bar with a car body. Clean all drilled holes with anticorrosive agent and remove all metal shavings.
2 Keep ball hitch and all moving parts clean and grease them, use on friction areas and use original supplied plastic covering caps.
3 Use supplied mechanical strenght jointing material.
4 It is recommended to retighten all fixing bolts and nuts after coupling device has been in use approximately 1000 km.
5 According to a law a ball hitch cannot cover a number plate.
6 Wiring of a tow bar must be up to a standard and car maker requirements (see a car manual or ask a car dealer).

The tow bar has been plysically tested according to a regulation 94/20/EC and fulfils all prescribed ES regulations

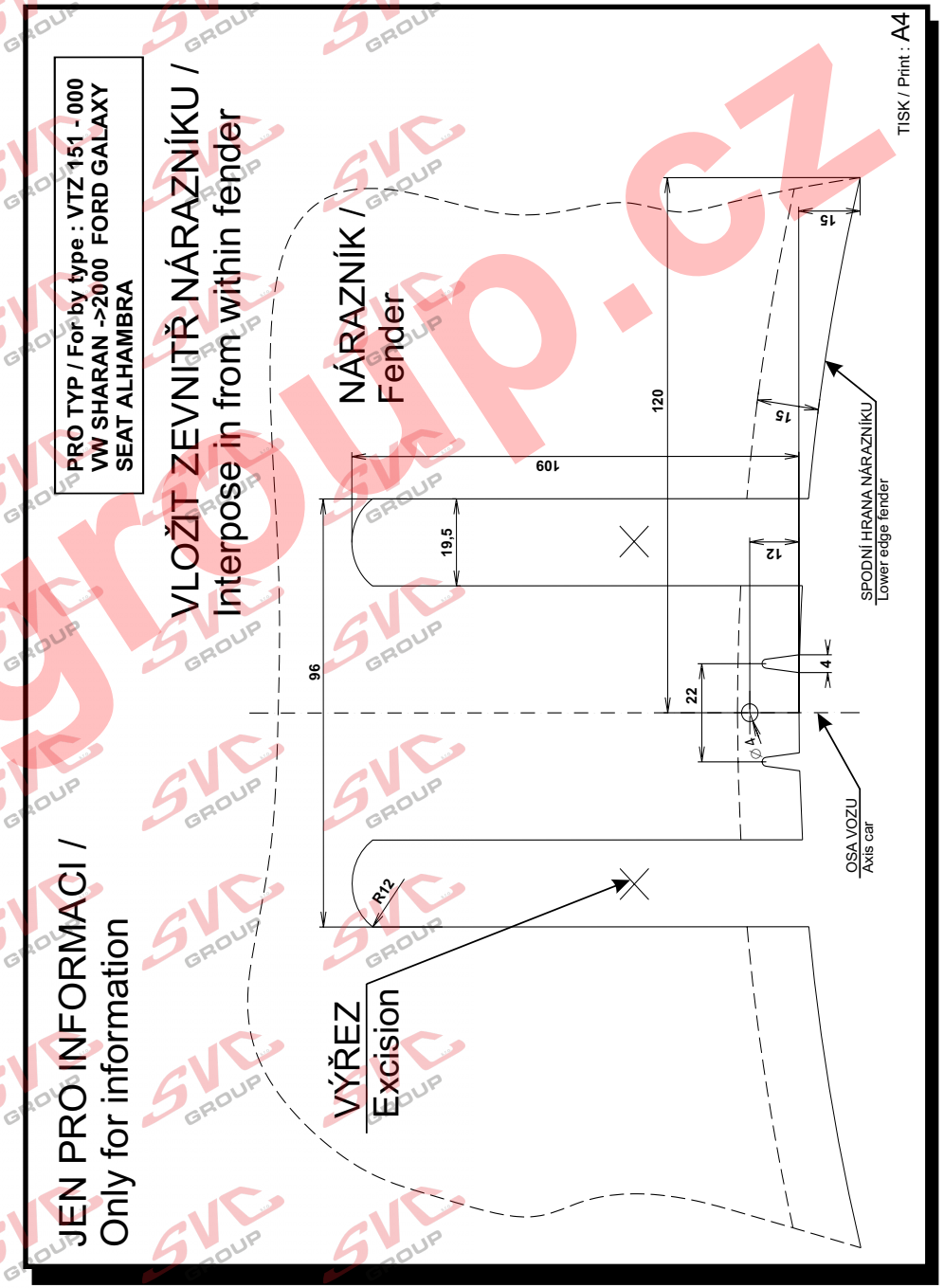

Typ:VTZ 001-151
VTZ 002-151
SVC NÁCHOD,s.r.o.
Pod Smrkem 2031, 547 01 Náchod ČR
e-mail:svc@svcnachod.cz
INFO-HELLP : www.svcnachod.cz
Tel.:+420 491421021
mob.: +420 603360607

www.svcgroup.cz

Nevíte si rady? Potřebujete poradit?

Náš zakaznický servis je vám k dispozici

+420 491 421 021

svc@svcgroup.cz

TAŽNÁ ZAŘÍZENÍ ®
SVC s.r.o.
GROUP
ORIGINAL

Opravdový specialista a Certifikovaný výrobce tažných zařízení s největším sortimentem v ČR. Rodinná firma s více jak 30letou ověřenou tradicí výroby, prodeje a montáže.

www.svcgroup.cz