Montážní návod

(Montážny návod, Fitting instruction, Montageanleitumg, Instruzioni di montaggio, Monteringshandledning, Asennusohje, Instruction de montage, Montegehandleiding, Инструкция по установке)

Tažné zařízení

VOLKSWAGEN Touran včetně Cross 01/2003->09/2015

Ťažné zariadenie
Towbars
Trekhaak
Anhängerkupplung de
Dispositif d'attelage
Equipo de remolque
Sprzęt holowniczy
Hinauslaitteet
Буксирное оборудование

výrobce / dodavatel

SVC Group s.r.o.

Odkaz na produkt:
https://www.svcgroup.cz/tazne-zarizeni-srouby-pevny-skoda-rapid-monte-carlo-10-2012-2018-p7283-v960

www.svcgroup.cz

TAŽNÁ ZAŘÍZENÍ SVC NÁCHOD ORIGINAL

Montážní návod
Fitting instruction
Montageanleitung

Classe A50-X

ES 94/20

e27 -00-0034

Volkswagen Touran T5 + CrossTouran

2003->
2011->

Typ: VTZ 001-070
VTZ 002-070
VTZ 003-070

2260 kg	100kg
1500 kg	D Hodnota value Wert 8,84 kN

4ks M10x35

4ks -M

6ks - M12

čep:VT 7
el:orig. VW

Předepsané utahovací momenty:
Specified torque settings :

M5	5,9 Nm	6,5 Nm
M6	10.0 Nm	10,5 Nm
M10	49,0 Nm	51,0 Nm
M12	85,0 Nm	87,0 Nm
M14	135,0 Nm	138,0 Nm
M16	210,0 Nm	214.1 Nm

Volkswagen Touran

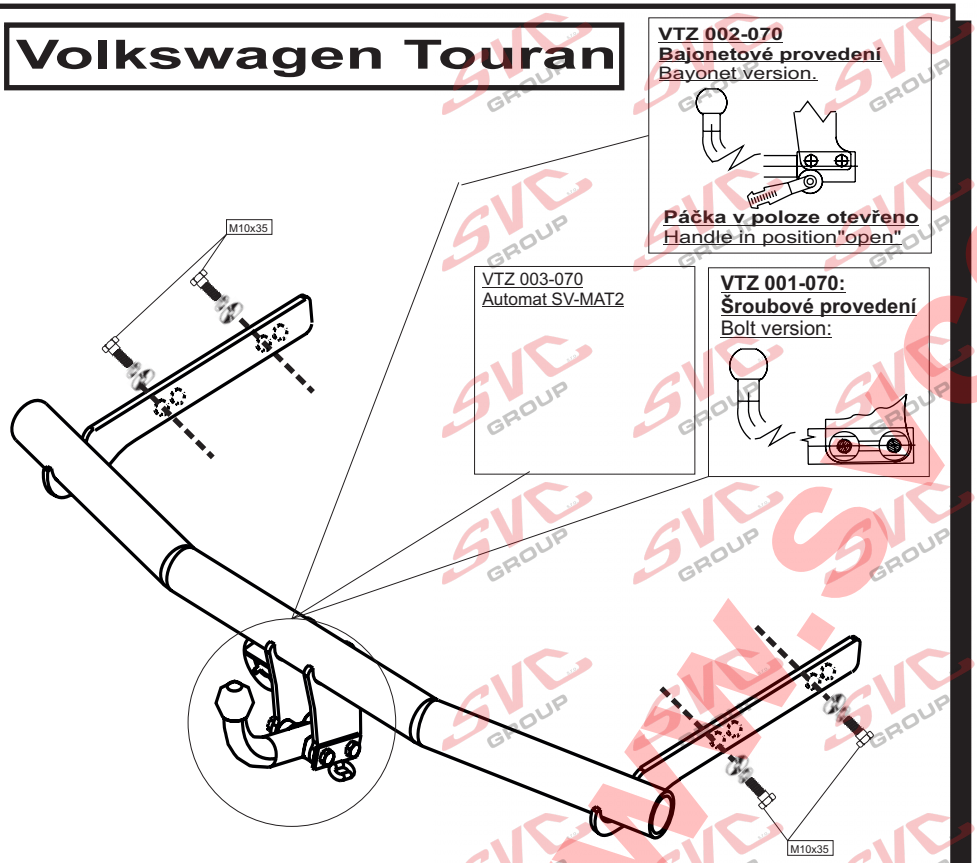

VTZ 002-070
Bajonetové provedení
Bayonet version.

Páčka v poloze otevřeno
Handle in position"open"

VTZ 003-070
Automat SV-MAT2

VTZ 001-070:
Šroubové provedení
Bolt version:

1

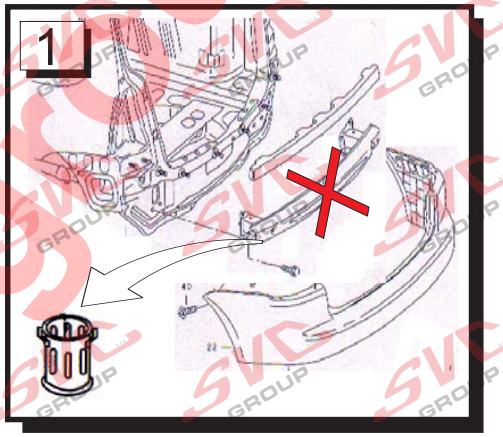

2

Umistnění el.Instalace

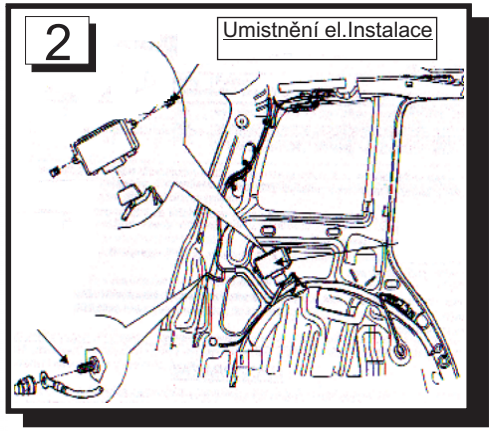

3

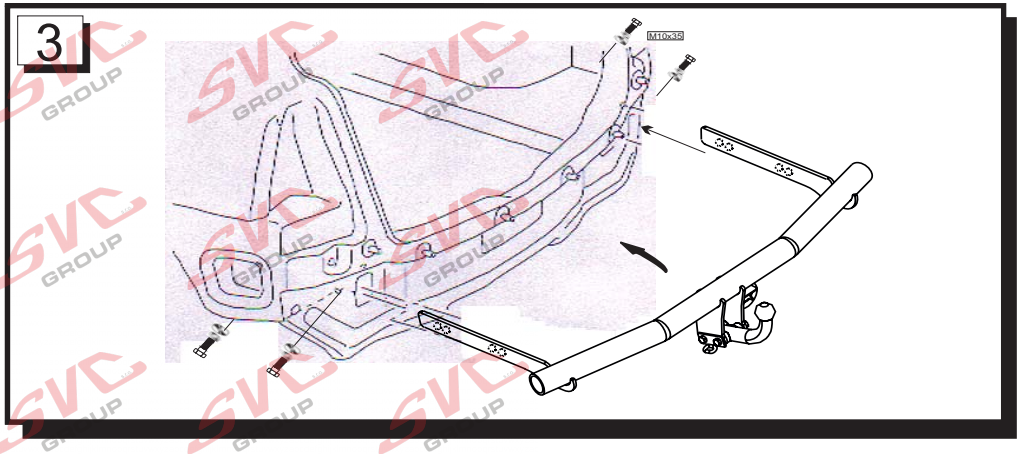

SVC NÁCHOD
- Pod Srkem 2031 547 01 Náchod ČR
E-mail:svc@svcnachod.cz
http://www.svcnachod.cz
Tel.:+420 491421021
mob.: +420 603360607

8/03 SVC Náchod

www.svcgroup.cz

Všeobecné pokyny, též viz. typový list: CZ

-Montáž tažného zařízení a el instalace, musí odpovídat požadavku výrobce vozu a příslušného státu kde se výrobek používá.
-Při případném výřezu nárazníku, výrobce tažného zařízení provedl zkoušky na vozidle se standardním nárazníkem na počátku výroby vozidla a neručí za informace k výřezu při případné změně či faceliftu vozu či nárazník.
1. V úchytech a spojích tažného zařízení s karosérii musí být karosérie očištěna od měkkých antikorozních ochran nástřiku karosérie. Všechny vrtané otvory očistěte od špon a ošetřete antikorozním přípravkem.
2. Používejte dodaný pevnostní spojovací materiál.
3. Kulový čep nesmí ze zákona překrývat registrační značku vozu, pokud není připojen přívěsný vozík..
4. Zapojení el. instalace tažného zařízení k vozu musí odpovídat příslušným platnýmnormám a požadavkům výrobce vozu (viz. příručka k vozu, či u prodejce vozu). Tažné zařízení je pevnostně zkoušeno a homologováno dle předpisu ES EHK 55 a splňuje tuto normu ES.

General instructions, also see Type certificate: GB

-The towing device assembly and electric installation must comply with the requirements of the car producer and the particular state where the product is used.
- The coupling device manufacturer has carried out some tests on a car with a standard bumper which was used at the beginning of making a car and so the manufacturer is not liable for information about a posssible slot in a bumper in case of changes or a facelift of a car during a car production.
1. Clean a car body from soft anticorrosive protection of a car body coat in brackets and joints of a coupling device with a car body. Clean all drilled holes from metalshavings and treat them with antirust agent.
2. Use supplied strength joining material.
3. A ball pin, according to a law, cannot cover a number plate, if a trailer is not joined.
4. Wiring of a coupling device must be up to a standard and car maker requirements. (see a car manual or ask a car seller).
5. The coupling device has been physically tested and homologated according to the regulation ES EHK 55 and is up to the EC standard.

Allgemeine Anweisungen siehe auch Typenschein: D

- Die Montage der Anhängerkupplung sowie die Elektroinstallation muss den Anforderungen des Fahrzeugherstellers in dem Staat entsprechen, in welchem das Produkt benutzt wird.
- be1i einem allfälligen Ausschneiden der Stoss- Stange der Hersteller der Zugsvorrichtung führte Proben an Wagen mit gängigen Stoss- Stangen am Anfang der Wagenherstellung durch und haftet keinesfalls für Informationen bezüglich des Ausschneidens sowie für allfällige Änderungen oder face- Liftings des Wagens oder der Stoss- Stange.
1. Bei den Aufhängungen und Verbindungen der Zugsvorrichtung mit der Karosserie muss dieselbe von weichen Rostschutzmitteln gereinigt werden. Reinigen Sie sämtliche gebohrte Öffnungen von Spänen und behandeln diese mit einem Rostschutzmittel.
2. Benützen Sie das gelieferte Festigkeits- Verbindungsmaterial.
3. Der Kugelbolzen darf von Gesetzes wegen nicht das Kennzeichen des Wagens verdecken, sofern kein Anhänger an den Wagen angehängt ist.
4. Der Anschluss der Elektroinstallation der Zugsvorrichtung an den Wagen muss den entsprechenden gültigen Normen und Anforderungen des Wagenherstellers entsprechen (siehe Handbuch zum Wagen,oder beim Verkäufer des Wagens).
Die Zugsvorrichtung wurde in Bezug auf die Festigkeit nach der Vorschrift ES EHK 55 geprüft und genehmigt und erfüllt die ES-Norm.

r.v. 2003->2011

r.v. 2005->

r.v. 2009->2011

r.v. 2011->

CrossTouran

Typ:VTZ 001-070
VTZ 002-070
VTZ 003-070

SVC NÁCHOD
- Pod Srkem 2031 547 01 Náchod ČR

E-mail:svc@svcnachod.cz
http://www.svcnachod.cz

Tel.:+420 491421021
mob.: +420 603360607

8/03 SVC Náchod

VÝŘEZ PRO TYP:VW TOURAN_2003->
CUT TO TYPE: VTZ 003-070

ŠABLONU VLOŽIT ZEVNITŘ NÁRAZNÍKU /
TEMPLATE BUMPER INSERT INSIDE

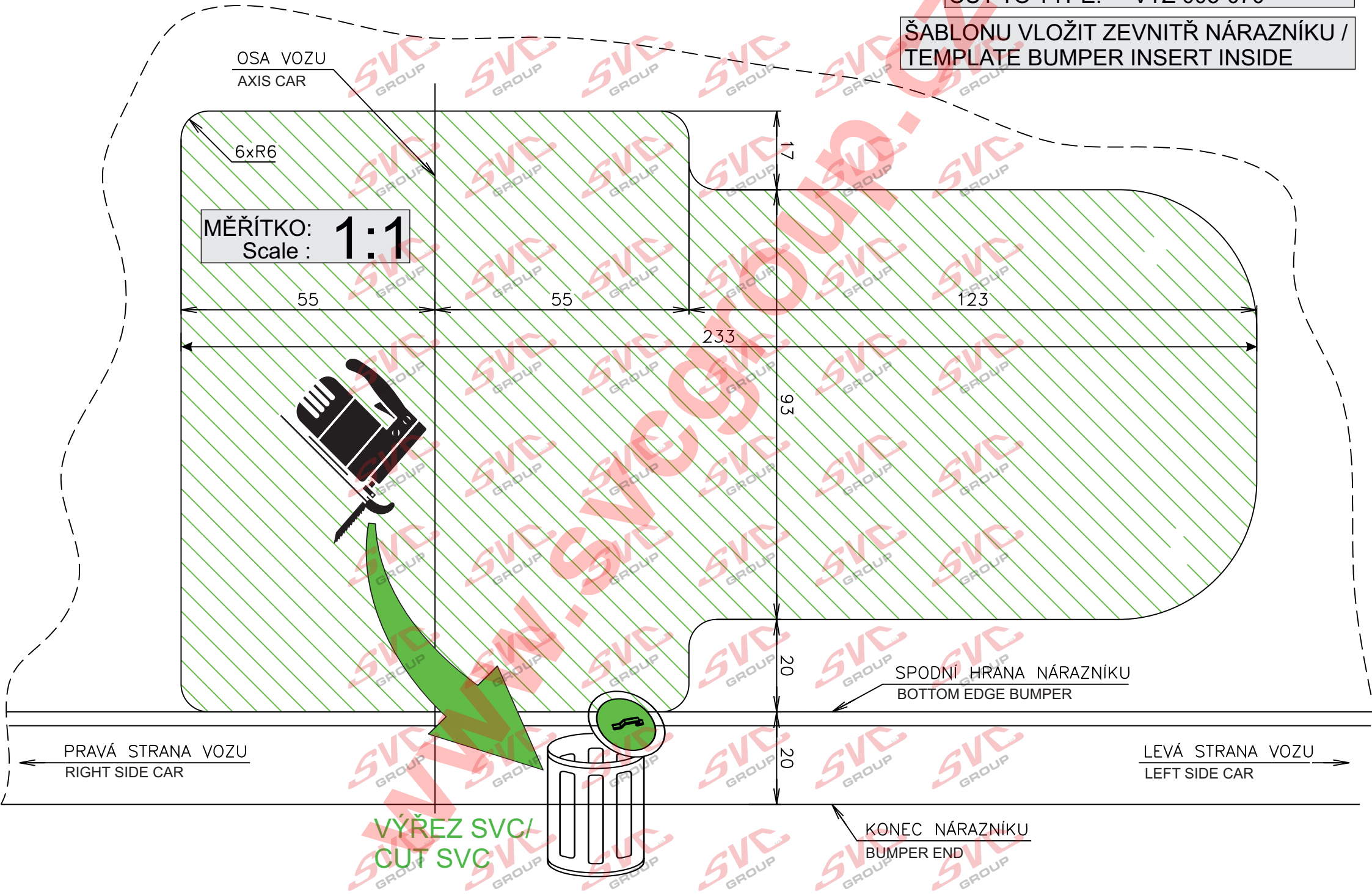

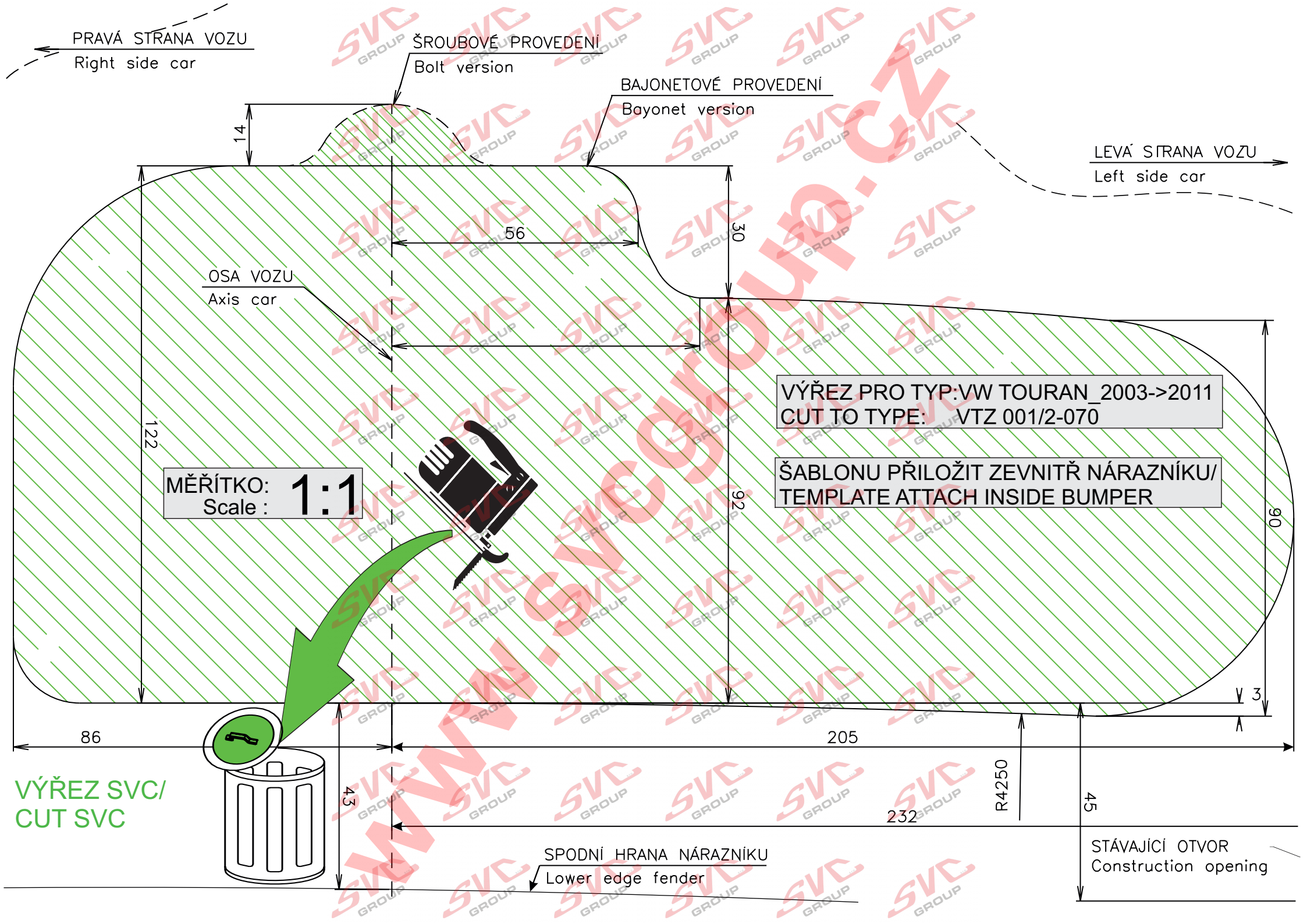
PRAVÁ STRANA VOZU
Right side car
ŠROUBOVÉ PROVEDENÍ
Bolt version
BAJONETOVÉ PROVEDENÍ
Bayonet version
LEVÁ STRANA VOZU
Left side car
14
56
30
OSA VOZU
Axis car
122
92
90
3
86
205
43
232
R4250
45
VÝŘEZ PRO TYP:VW TOURAN_2003->2011
CUT TO TYPE: VTZ 001/2-070
ŠABLONU PŘILOŽIT ZEVNITŘ NÁRAZNÍKU/
TEMPLATE ATTACH INSIDE BUMPER
MĚŘÍTKO:
Scale : 1:1
VÝŘEZ SVC/
CUT SVC
SPODNÍ HRANA NÁRAZNÍKU
Lower edge fender
STÁVAJÍCÍ OTVOR
Construction opening

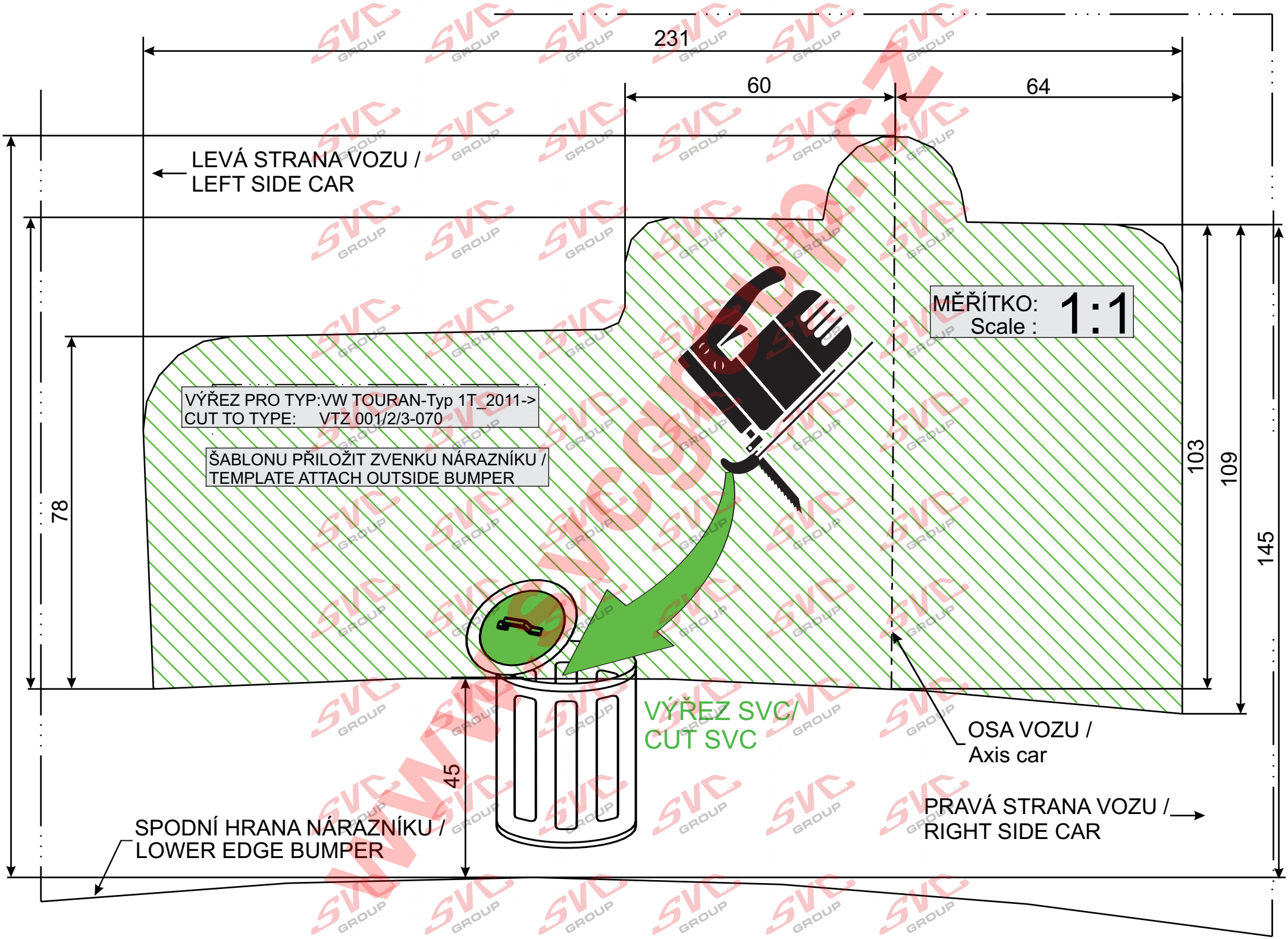
231
60
64
LEVÁ STRANA VOZU /
LEFT SIDE CAR
MĚŘÍTKO:
Scale :
1:1
VÝŘEZ PRO TYP:VW TOURAN-Typ 1T_2011->
CUT TO TYPE: VTZ 001/2/3-070
ŠABLONU PŘILOŽIT ZVENKU NÁRAZNÍKU /
TEMPLATE ATTACH OUTSIDE BUMPER
78
103
109
145
45
VÝŘEZ SVC/
CUT SVC
OSA VOZU /
Axis car
PRAVÁ STRANA VOZU /
RIGHT SIDE CAR
SPODNÍ HRANA NÁRAZNÍKU /
LOWER EDGE BUMPER

Nevíte si rady? Potřebujete poradit?

Náš zakaznický servis je vám k dispozici

+420 491 421 021

svc@svcgroup.cz

TAŽNÁ ZAŘÍZENÍ ®
SVC s.r.o.
GROUP
ORIGINAL

Opravdový specialista a Certifikovaný výrobce tažných zařízení s největším sortimentem v ČR. Rodinná firma s více jak 30letou ověřenou tradicí výroby, prodeje a montáže.

www.svcgroup.cz