Montážní návod

(Montážny návod, Fitting instruction, Montageanleitumg, Instruzioni di montaggio, Monteringshandledning, Asennusohje, Instruction de montage, Montegehandleiding, Инструкция по установке)

Tažné zařízení

BMW 5 Série Kombi 03/2004->08/2010

Ťažné zariadenie
Towbars
Trekhaak
Anhängerkupplung de
Dispositif d'attelage
Equipo de remolque
Sprzęt holowniczy
Hinauslaitteet
Буксирное оборудование

výrobce / dodavatel

SVC Group s.r.o.

Odkaz na produkt:
https://www.svcgroup.cz/tazne-zarizeni-srouby-pevny-skoda-rapid-monte-carlo-10-2012-2018-p7283-v960

www.svcgroup.cz

TAŽNÁ ZAŘÍZENÍ SVC NÁCHOD ORIGINAL ®

Montážní návod
Fitting instruction
Montageanleitung

Classe A50-X

EC 94/20

e27 00 - 0139

BMW serie 5 SDN +Touring

type - E61

SDN
7/2003->
Touring(combi)
6/2004->

Typ: VTZ 003-180

2170 kg	2500 kg
D Hodnota value Wert 11,40 kN	90 kg

M 10x25 - 4ks G8.8.
M 10x40 - 8ks G10.9.

∅ 10 - 8ks
∅ 10,5 - 8ks
∅ 11 - 4ks
M 10 -4ks DIN 6923

L=1ks

P=1ks

čep:VT SVMAT 2/3
el: original BMW

Předepsané utahovací momenty:
Specified torque settings :

M5	5,9 Nm	6,5 Nm
M6	10.0 Nm	10,5 Nm
M10	49,0 Nm	51,0 Nm
M12	85,0 Nm	87,0 Nm
M14	135,0 Nm	138,0 Nm
M16	210,0 Nm	214.1 Nm

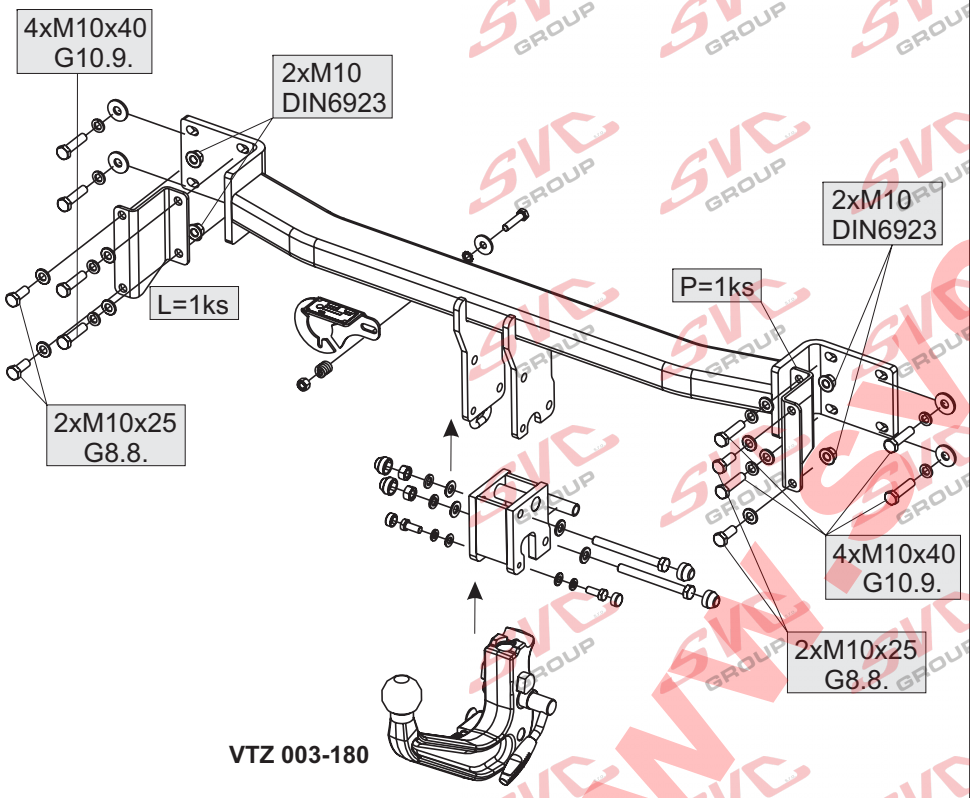

CZ

Montážní návod
1. Odmontujte z vozidla zadní nárazník. Následně odšroubujte výztuhu nárazníku a demontujte držáky výztuhy.
2.Zhotovte výřez do spodního plastového krytu podle obrázku .
3.Hlavní nosník tažného zařízení nejprve přichytíme v krajích 4 šrouby M10x40 (10.9)-nedotahujeme, dalšími 4 šrouby M10x40 (10.9) přichytíme dodané držáky výztuhy a stále nedotahujeme. K těmto přichytíme zpět výztuhu 4 šrouby M10x25. Podle priloženého obrazového schematu zkontrolujte správnost montáže.
4. Tažné zařízení vyrovnáme a dle tabulky utahovacích momentů řádně dotáhneme. Namontujeme zpět nárazník a všechny odmontované součásti.

GB

Instruction for Assembly
1. Remove rear bumper from the vehicle. Subsequently remove bumper stiffener and dismantle stiffener holders.
2. Make a cut-out in lower plastic cover as shown on the picture .
3. Firstly, temporary fasten the main beam of the towing device on the edges by 4 screws M10x40 (10.9)- do not tighten. Fasten the stiffeners holders, as supplied, with 4 screws M10x40 (10.9), do not tighten. Fasten the stiffener to the holders with 4 screws M10x25. Examine the correctness of installation according to the pictorial scheme.
4. Align the towing device, tighten properly according to the values given in the table of tightening torques. Mount back the bumper and all components removed before.

D

Montageanleitung
1. Die Heckstoßstange aus dem Fahrzeug demontieren. Dann die Strebe der Stoßstange abschrauben und die Strebehalter demontieren.
2. Einen Ausschnitt in der unteren Kunststoffdecke gemäß der Abbildung machen.
3. Den Hauptträger der Zugeinrichtung zuerst in den Rändern mittels 4 Schrauben M10x40 (10.9) befestigen nicht nachziehen, mit weiteren 4 Schrauben M10x40 (10.9) die gelieferten Strebehalter befestigen und noch nicht nachziehen. Zu diesen die Strebe mittels 4 Schrauben M10x25 zurück befestigen. Gemäß dem angelegten Bildplan die Richtigkeit der Montage kontrollieren.
4. Die Zugeinrichtung ausgleichen und gemäß der Tabelle der Anzugsmomente richtig nachziehen. Die Stoßstange und alle demontierten Bestandteile zurück montieren.

SVC NÁCHOD - Pod Smrkem 2031 547 01 Náchod ČR
INFO: www.svcnachod.cz
E-mail:svc@svcnachod.cz
Tel.:+420 491421021
mob.: +420 603360607

Všeobecné pokyny, též viz. typový list: CZ

-Montáž tažného zařízení a el instalace, musí odpovídat požadavku výrobce vozu a příslušného státu kde se výrobek používá.
-Při případném výřezu nárazníku, výrobce tažného zařízení provedl zkoušky na vozidle se standardním nárazníkem na počátku výroby vozidla a neručí za informace k výřezu při případné změně či faceliftu vozu či nárazník.
1. V úchytech a spojích tažného zařízení s karosérii musí být karosérie očištěna od měkkých antikorozních ochran nástřiku karosérie. Všechny vrtané otvory očistěte od špon a ošetřete antikorozním přípravkem.
2. Používejte dodaný pevnostní spojovací materiál.
3. Kulový čep nesmí ze zákona překrývat registrační značku vozu, pokud není připojen přívěsný vozík..
4. Zapojení el. instalace tažného zařízení k vozu musí odpovídat příslušným platnýmnormám a požadavkům výrobce vozu (viz. příručka k vozu, či u prodejce vozu). Tažné zařízení je pevnostně zkoušeno a homologováno dle předpisu EC 94/20 a splňuje tuto normu ES.

General instructions, also see Type certificate: GB

-The towing device assembly and electric installation must comply with the requirements of the car producer and the particular state where the product is used.
- The coupling device manufacturer has carried out some tests on a car with a standard bumper which was used at the beginning of making a car and so the manufacturer is not liable for information about a posssible slot in a bumper in case of changes or a facelift of a car during a car production.
1. Clean a car body from soft anticorrosive protection of a car body coat in brackets and joints of a coupling device with a car body. Clean all drilled holes from metalshavings and treat them with antirust agent.
2. Use supplied strength joining material.
3. A ball pin, according to a law, cannot cover a number plate, if a trailer is not joined.
4. Wiring of a coupling device must be up to a standard and car maker requirements. (see a car manual or ask a car seller).
5. The coupling device has been physically tested and homologated according to the regulation EC 94/20 and is up to the EC standard.

Allgemeine Anweisungen siehe auch Typenschein: D

- Die Montage der Anhängerkupplung sowie die Elektroinstallation muss den Anforderungen des Fahrzeugherstellers in dem Staat entsprechen, in welchem das Produkt benutzt wird.
- be1i einem allfälligen Ausschneiden der Stoss- Stange der Hersteller der Zugsvorrichtung führte Proben an Wagen mit gängigen Stoss- Stangen am Anfang der Wagenherstellung durch und haftet keinesfalls für Informationen bezüglich des Ausschneidens sowie für allfällige Änderungen oder face- Liftings des Wagens oder der Stoss- Stange.
1. Bei den Aufhängungen und Verbindungen der Zugsvorrichtung mit der Karosserie muss dieselbe von weichen Rostschutzmitteln gereinigt werden. Reinigen Sie sämtliche gebohrte Öffnungen von Spänen und behandeln diese mit einem Rostschutzmittel.
2. Benützen Sie das gelieferte Festigkeits- Verbindungsmaterial.
3. Der Kugelbolzen darf von Gesetzes wegen nicht das Kennzeichen des Wagens verdecken, sofern kein Anhänger an den Wagen angehängt ist.
4. Der Anschluss der Elektroinstallation der Zugsvorrichtung an den Wagen muss den entsprechenden gültigen Normen und Anforderungen des Wagenherstellers entsprechen (siehe Handbuch zum Wagen,oder beim Verkäufer des Wagens).
Die Zugsvorrichtung wurde in Bezug auf die Festigkeit nach der Vorschrift EC 94/20 geprüft und genehmigt und erfüllt die ES- Norm.

JEN PRO TYP TZ : VTZ 003-180 , BMW serie5 SDN + Touring
7/2003-> + 6/2004->

NÁRAZNÍK / Fender

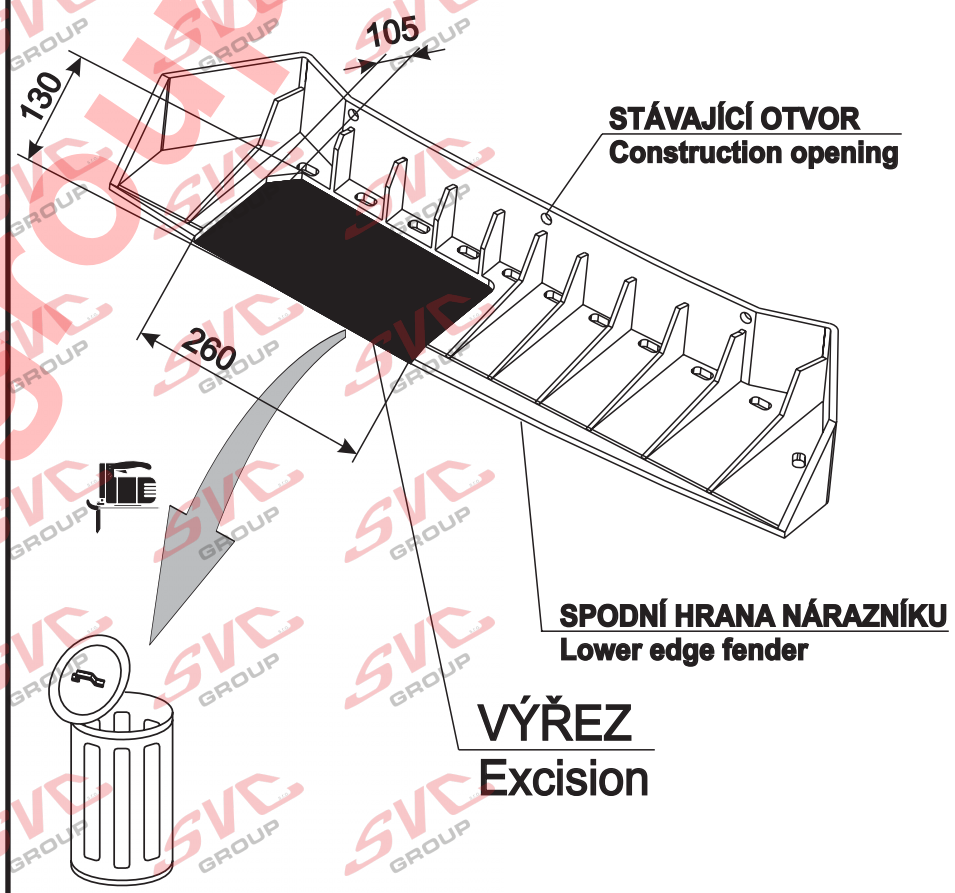

Nevíte si rady? Potřebujete poradit?

Náš zakaznický servis je vám k dispozici

+420 491 421 021

svc@svcgroup.cz

TAŽNÁ ZAŘÍZENÍ ®
SVC s.r.o.
GROUP
ORIGINAL

Opravdový specialista a Certifikovaný výrobce tažných zařízení s největším sortimentem v ČR. Rodinná firma s více jak 30letou ověřenou tradicí výroby, prodeje a montáže.

www.svcgroup.cz