Montážní návod

(Montážny návod, Fitting instruction, Montageanleitumg, Instruzioni di montaggio, Monteringshandledning, Asennusohje, Instruction de montage, Montegehandleiding, Инструкция по установке)

Tažné zařízení

Fiat Sedici 2006->

Ťažné zariadenie
Towbars
Trekhaak
Anhängerkupplung de
Dispositif d'attelage
Equipo de remolque
Sprzęt holowniczy
Hinauslaitteet
Буксирное оборудование

výrobce / dodavatel

SVC Group s.r.o.

Odkaz na produkt:
https://www.svcgroup.cz/tazne-zarizeni-srouby-pevny-skoda-rapid-monte-carlo-10-2012-2018-p7283-v960

www.svcgroup.cz

TAŽNÁ ZAŘÍZENÍ SVC NÁCHOD ORIGINAL ®

Montáťní návod
Fitting instruction
Montageanleitung

Classe A50-X

EC 94/20

e27 00 - 0150

Suzuki SX4, Fiat Sedici (2WD-4WD)

2006->

Typ: VTZ 001-204
VTZ 002-204

1900 kg	1250 kg
D Hodnota value Wert 7,4 kN	75 kg

M12x35 - 4 ks
M10x25 - 8 ks
M10x120 - 4 ks
M10x110 - 2 ks

L=86 - 2 ks
L=75 - 2 ks
L=73 - 2 ks

∅ 13 - 4 ks
∅ 10,5 - 14 ks

∅ 11 - 14 ks

M12 DIN6923 - 4 ks
M10 DIN6923 - 14 ks

L+P -2ks L -1ks P -1ks

čep:VT 08
el: ZV 170 nebo CC

Předepsané utahovací momenty:
Specified torque settings :

M5	5,9 Nm	6,5 Nm
M6	10.0 Nm	10,5 Nm
M10	49,0 Nm	51,0 Nm
M12	85,0 Nm	87,0 Nm
M14	135,0 Nm	138,0 Nm
M16	210,0 Nm	214.1 Nm

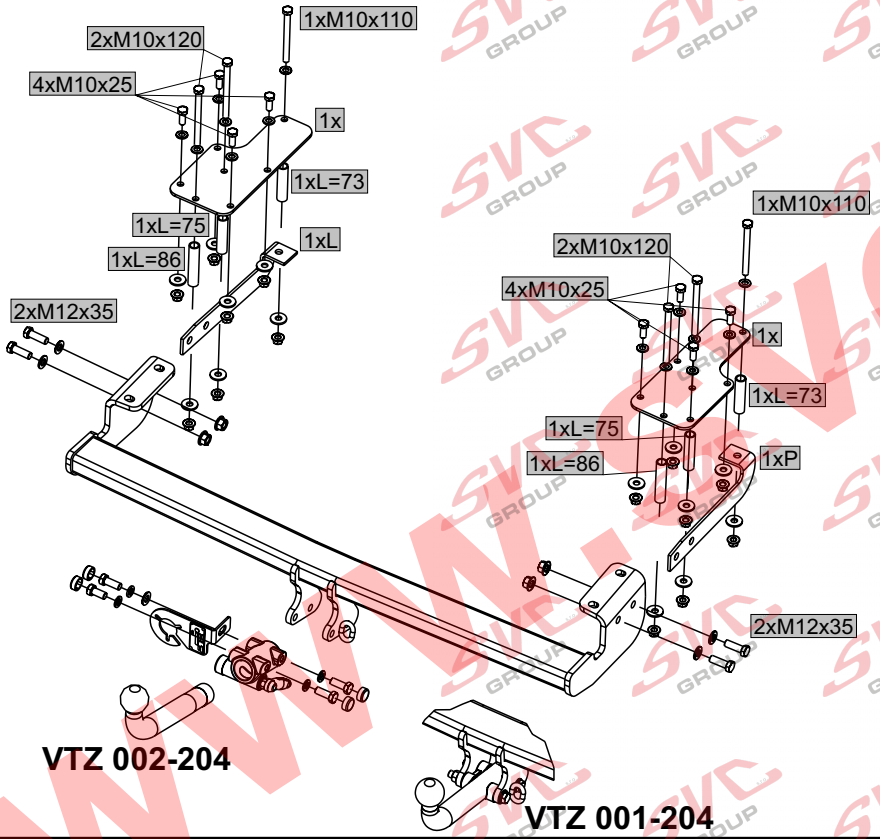

Montáťní návod CZ

1. Odmontujte zadní světla a nárazník. Odstraňte výfuk.
2. Rozloťte čalounění zavazadlového prostoru.
3. Odstraňte boční kryty zavazadlového prostoru na levé i pravé straně vozu a vystřihněte je dle obrázku-A.
4. Převrtejte podvozek vrtákem ∅ 11mm, dle obrázku-B.
5. Shora rozšiřte otvory v podvozku vrtákem ∅ 20mm, dle obrázku-B.
6. Přichyťte vnitřní desky šrouby 4xM10x25.
7. Přichyťte hlavní nosník taťného zařízení a vnitřní desky šrouby 2xM10x120 a distanční trubičky L=86 a 75mm .
8. Přichyťte příloťky šrouby 2xM12x35 a 1xM10x110 a distanční trubička L=73mm.
9. Vše vyrovnejte a řádně dotáhněte dle tabulky utahovacích momentů. Pomocí šablony zhotovte výřez do nárazníku, dle obrázku-C. Namontujte zpět všechny demontované díly v bodě 1,2 a3.

Instruction for Assembly GB

1. Dismount the rear-lights and the bumper. Disconnect the exhaust.
2. Undo the luggage trunk upholstery.
3. Take out the right and left side-blankets, then cut out both in accordance with figure-A.
4. Bore through the chassis with a drill ∅ 11mm, with figure-B.
5. Enlarge bores of the floor plate a drill ∅ 20mm, with figure-B.
6. Loosely fix the interior plates bolts 4xM10x25.
7. Loosely fix the towing device and the interior plates bolts 2xM10x120 and tube spacers L=86 and 75mm.
8. Loosely fix the fishplate bolts 2xM12x35 and 1xM10x110 and tube spacer L=73mm.
9. Now align all elements and tighten property according the table of tightening moments. With using of the template, make a cut-out in the bumper, as shown on, the picture-C. Mount back all components removed within the step 1, 2 and 3.

Montageanleitung D

1. Die Rücklichter und den Stoßdämpfer abmontieren.
2. Die Kofferraum-Verkleidung entfernen.
3. Die linke und die rechte Seitenabdeckung des Kofferraums herausnehmen, dann beide nach Zeichnung-A ausschneiden.
4. Das Fahrgestell mit einem Bohrer auf Durchmesser 11 mm durchbohren, nach Zeichnung-B.
5. Die Bohrungen der Bodenplatte von oben mit einem Bohrer auf Durchmesser 20 mm erweitern, nach Zeichnung-B.
6. Die Innenraumbleche lose befestigen, mit den mitgelieferten Schrauben 4xM10x25.
7. Den Schlepphakenkörper und die Innenraumbleche lose befestigen, mit den mitgelieferten Schrauben 2xM10x120 und Abstandhaltern Rohren L=86 und 75mm.
8. Die Zuberhörplatten lose befestigen, mit den mitgelieferten Schrauben 2xM12x35 und 1xM10x110 und Abstandhaltern Rohre L=73mm.
9. Gleichen Sie alles aus und ziehen gemäß Anziehmoment-Tabelle richtig, nach Schneiden Sie die Stoßstange mithilfe der Schablone aus, Zeichnung-C, und montieren alle in Punkt 1, 2 und 3 demontierten Teile zurück.

TYPE: VTZ 001/2-204
SVC NÁCHOD - Pod Smrkem 2031 547 01 Náchod ČR
INFO: www.svcnachod.cz
E-mail:svc@svcnachod.cz
Tel.:+420 491421021
mob.: +420 603360607

8/03 SVC Náchod

Všeobecné pokyny, též viz. typový list: CZ

-Montáž tažného zařízení a el instalace, musí odpovídat požadavku výrobce vozu a příslušného státu kde se výrobek používá.
-Při případném výřezu nárazníku, výrobce tažného zařízení provedl zkoušky na vozidle se standardním nárazníkem na počátku výroby vozidla a neručí za informace k výřezu při případné změně či faceliftu vozu či nárazník.
1. V úchytech a spojích tažného zařízení s karosérií musí být karosérie očištěna od měkkých antikorozních ochran nástřiku karosérie. Všechny vrtané otvory očistěte od špon a ošetřete antikorozním přípravkem.
2. Používejte dodaný pevnostní spojovací materiál.
3. Kulový čep nesmí ze zákona překrývat registrační značku vozu, pokud není připojen přívěsný vozík..
4. Zapojení el. instalace tažného zařízení k vozu musí odpovídat příslušným platnýmnormám a požadavkům výrobce vozu (viz. příručka k vozu, či u prodejce vozu). Tažné zařízení je pevnostně zkoušeno a homologováno dle předpisu EC 94/20 a splňuje tuto normu ES.

General instructions, also see Type certificate: GB

-The towing device assembly and electric installation must comply with the requirements of the car producer and the particular state where the product is used.
- The coupling device manufacturer has carried out some tests on a car with a standard bumper which was used at the beginning of making a car and so the manufacturer is not liable for information about a posssible slot in a bumper in case of changes or a facelift of a car during a car production.
1. Clean a car body from soft anticorrosive protection of a car body coat in brackets and joints of a coupling device with a car body. Clean all drilled holes from metalshavings and treat them with antirust agent.
2. Use supplied strength joining material.
3. A ball pin, according to a law, cannot cover a number plate, if a trailer is not joined.
4. Wiring of a coupling device must be up to a standard and car maker requirements. (see a car manual or ask a car seller).
5. The coupling device has been physically tested and homologated according to the regulation EC 94/20 and is up to the EC standard.

Allgemeine Anweisungen siehe auch Typenschein: D

- Die Montage der Anhängerkupplung sowie die Elektroinstallation muss den Anforderungen des Fahrzeugherstellers in dem Staat entsprechen, in welchem das Produkt benutzt wird.
- be1i einem allfälligen Ausschneiden der Stoss- Stange der Hersteller der Zugsvorrichtung führte Proben an Wagen mit gängigen Stoss- Stangen am Anfang der Wagenherstellung durch und haftet keinesfalls für Informationen bezüglich des Ausschneidens sowie für allfällige Änderungen oder face- Liftings des Wagens oder der Stoss- Stange.
1. Bei den Aufhängungen und Verbindungen der Zugsvorrichtung mit der Karosserie muss dieselbe von weichen Rostschutzmitteln gereinigt werden. Reinigen Sie sämtliche gebohrte Öffnungen von Spänen und behandeln diese mit einem Rostschutzmittel.
2. Benützen Sie das gelieferte Festigkeits- Verbindungsmaterial.
3. Der Kugelbolzen darf von Gesetzes wegen nicht das Kennzeichen des Wagens verdecken, sofern kein Anhänger an den Wagen angehängt ist.
4. Der Anschluss der Elektroinstallation der Zugsvorrichtung an den Wagen muss den entsprechenden gültigen Normen und Anforderungen des Wagenherstellers entsprechen (siehe Handbuch zum Wagen,oder beim Verkäufer des Wagens).
Die Zugsvorrichtung wurde in Bezug auf die Festigkeit nach der Vorschrift EC 94/20 geprüft und genehmigt und erfüllt die ES- Norm.

JEN PRO TYP TZ : VTZ-001/2-204 , SUZUKI SX4 / FIAT Sedici r.v. 2006->

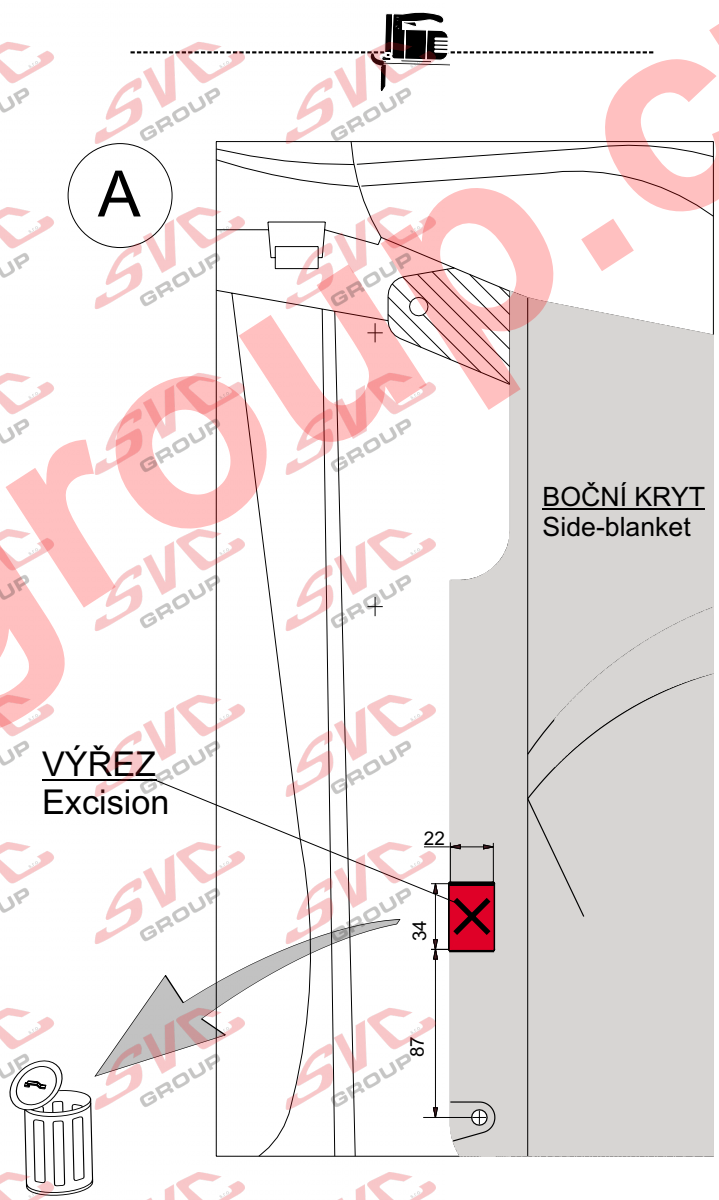

www.svcgroup.cz

TYPE:
VTZ 001/2-204
SVC NÁCHOD - Pod Smrkem 2031 547 01 Náchod ČR
INFO: www.svcnachod.cz
E-mail:svc@svcnachod.cz
Tel.:+420 491421021
mob.: +420 603360607
8/03 SVC Náchod

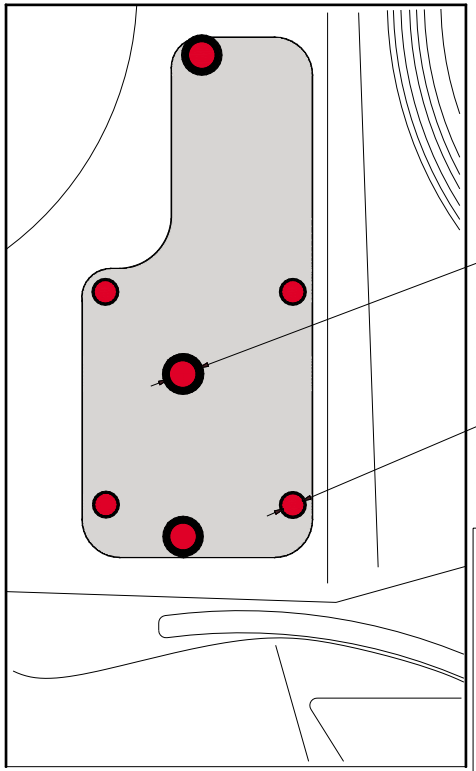

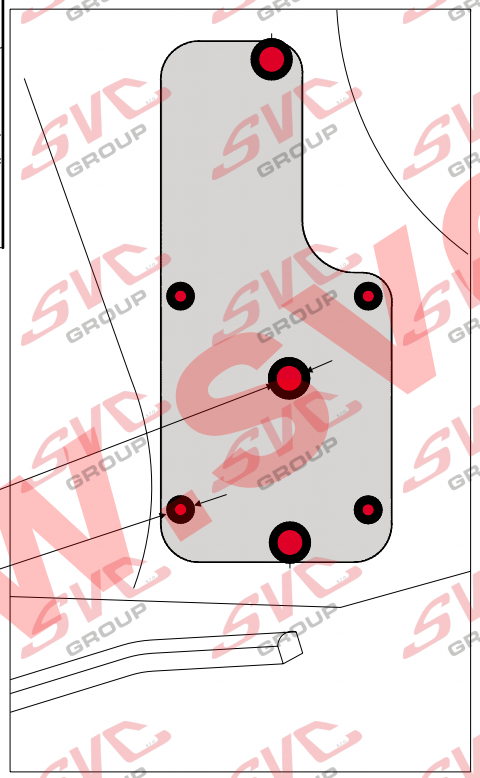

JEN PRO TYP TZ : VTZ-001/2-204 , SUZUKI SX4 / FIAT Sedici r.v. 2006->

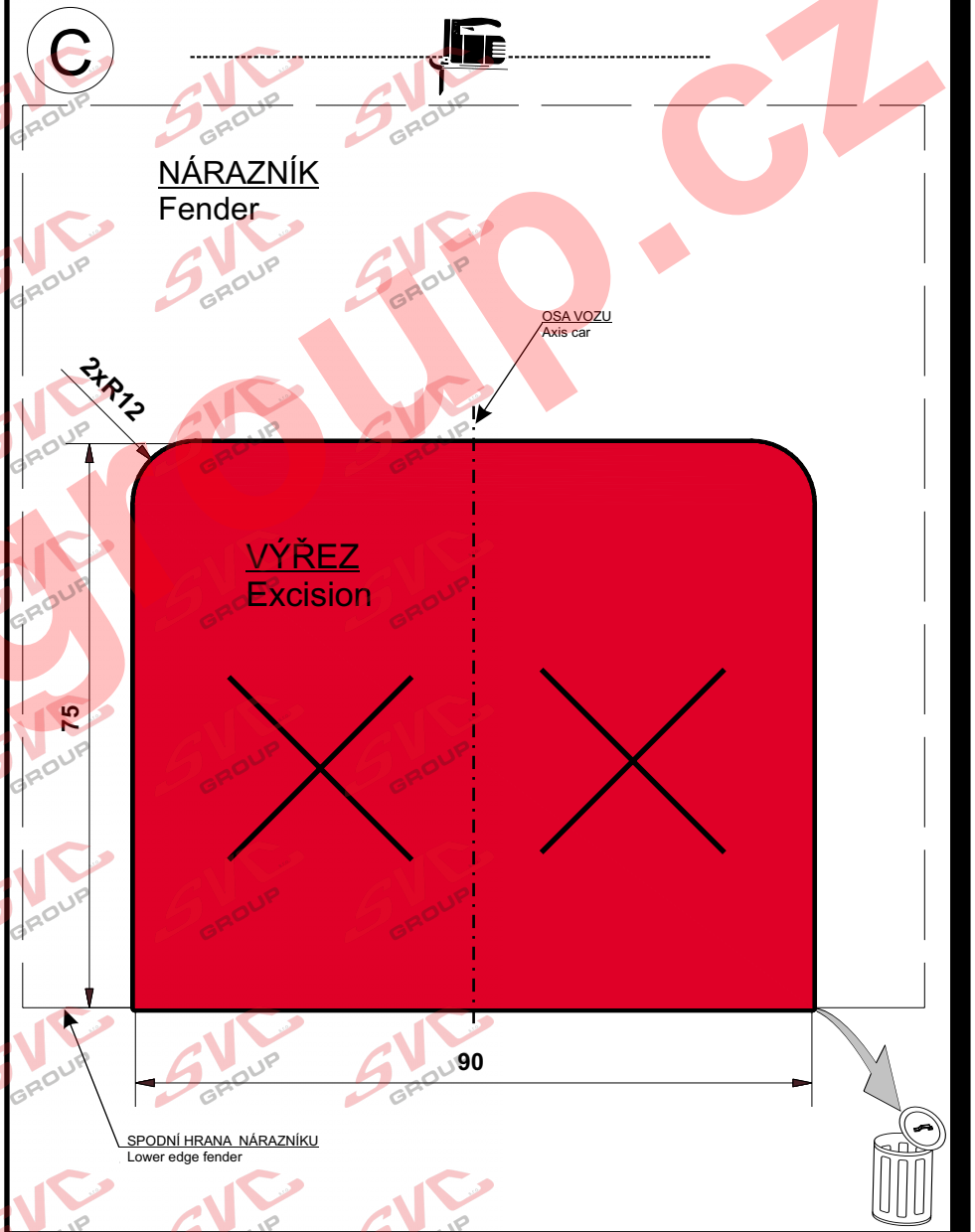

www.svcgroup.cz

TYPE: VTZ 001/2-204	SVC NÁCHOD - Pod Smrkem 2031 547 01 Náchod ČR	INFO: www.svcnachod.cz E-mail:svc@svcnachod.cz	Tel.:+420 491421021 mob.: +420 603360607 8/03 SVC Náchod	3

Nevíte si rady? Potřebujete poradit?

Náš zakaznický servis je vám k dispozici

+420 491 421 021

svc@svcgroup.cz

TAŽNÁ ZAŘÍZENÍ ®
SVC s.r.o.
GROUP
ORIGINAL

Opravdový specialista a Certifikovaný výrobce tažných zařízení s největším sortimentem v ČR. Rodinná firma s více jak 30letou ověřenou tradicí výroby, prodeje a montáže.

www.svcgroup.cz