CZ - Tažné zařízení / **SK** - Ťažné zariadenie / **GB** - Towbars / **PL** - Haki holownicze
DE - Anhängevorrichtungen / **FR** - Attelages / **SPA** - Ganchos / **HUN** – Vonohorgok
RUS/FIN/LIT - Фаркопы / **RO** - Cârlig de remorcare

VTZ.104-020

www.svcgroup.cz

SVC GROUP. s.r.o
Průmyslová zona 179
547 01 Náchod
Česká Republika

Citroën Jumper	I+II+III	04/2006-> 2021->
Fiat Ducato	I+II+III	04/2006-> 2021->
Peugeot Boxer	I+II+III	04/2006-> 2021->
Opel Movano		12/2021->
i pro vozidla s couvací senzory		+L4 + XL

1->2,0 h

2->2,5 h

Výřez není vidět

Výřez v vodorovné části pod vozem

FWD/2WD | AWD/4WD | Adblue | Hybrid

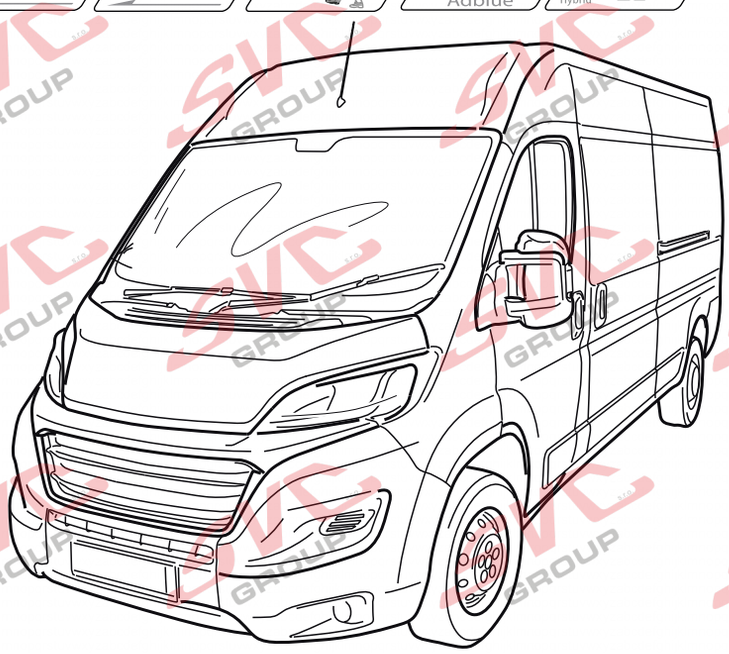

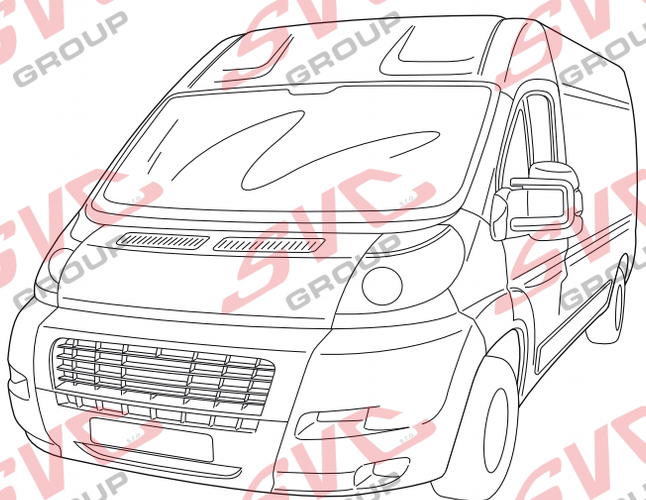

Přídavná sada pro vyztužení/pochozí nárazník vozu není součástí dodávky
Při požadavku, objednejte pod objednacím číslem 108-492

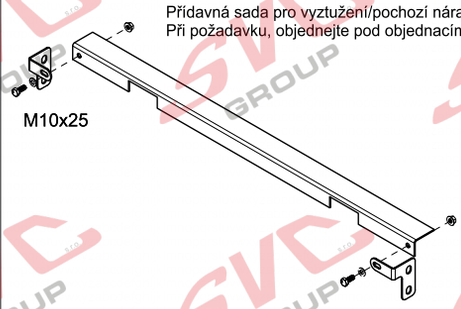

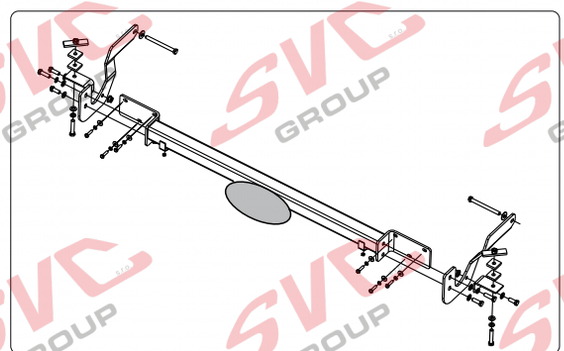

SCAN ME

PDF

CZ	Pro podrobné montážní instrukce a podmínky výrobku si naskenujte QR kód
SK	Pre podrobné montážne pokyny a podmienky produktu si môžete skenovať QR kód
GB	For detailed installation instructions and product conditions, scan the QR code
DE	Scannen Sie den QR-Code, um detaillierte Installationsanweisungen und Produktbedingungen zu erhalten
FR	Pour des instructions d'installation détaillées et les conditions du produit, scannez le code QR
ITA	Per istruzioni di installazione dettagliate e condizioni del prodotto, eseguire la scansione del codice QR
PL	Aby uzyskać szczegółowe instrukcje dotyczące instalacji i warunki produktu, zeskanuj kod QR
SP	Para obtener instrucciones detalladas de instalación y condiciones del producto, escanee el código QR
NL	Voor gedetailleerde installatie-instructies en productvoorwaarden, scan de QR-code
FIN	Tarkemmat asennusohjeet ja tuotteen ehdot on tarkistettava QR-koodilla
HU	A részletes telepítési utasítások és a termék feltételei között olvassa el a QR kódot
SLO	Za podrobna navodila za namestitev in pogoje izdelka skenirajte kodo QR
RU	Подробные инструкции по установке и условиям продукта отсканируйте QR-код.

SVC GROUP ©-11/19

e-mail: scv@scvgroup.cz Tel.:+420 491421021 +420 491421022 mob.: +420 603360607

Citroën Jumper	I+II+III	04/2006-> 2021->
Fiat Ducato	I+II+III	04/2006-> 2021->
Peugeot Boxer	I+II+III	04/2006-> 2021->
Opel Movano		12/2021->

VTZ 004-020

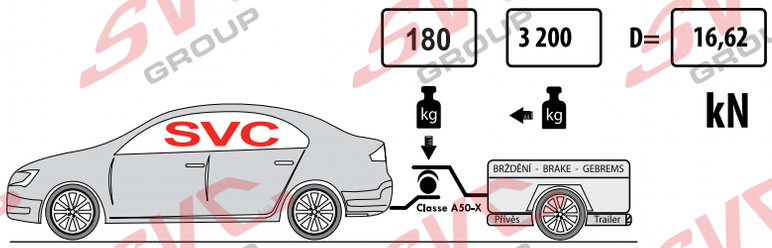

Pokud máte zájem přiobjednej te si přídavnou sadu

Přídavná sada - nahrazuje pochozí
výztuhu pro zesílení nášlapu nárazníku
Není součástí dodávky,
nepoužívá se standartně
Pří požadavku si přiobjednejte
kat číslo ***108-492***

Prídavná sada - nahrádza pochôdzne
výstuhu pre zosilnenie nášľapu nárazníka
Nie je súčasťou dodávky,
nepoužíva sa štandardne
Pri požiadavke si priobjednajte
kat číslo ***108-492***

Additional set - replaces the walker
reinforcement to strengthen the bumper step
Not included,
not used by default
Reorder on request
cat. no. 108-492

Zusätzliches Set - ersetzt den Walker
Verstärkung zur Verstärkung der Stoßstangenstufe
Nicht enthalten,
standardmäßig nicht verwendet
Nachbestellung auf Anfrage
Kat. ***Nr. 108-492***

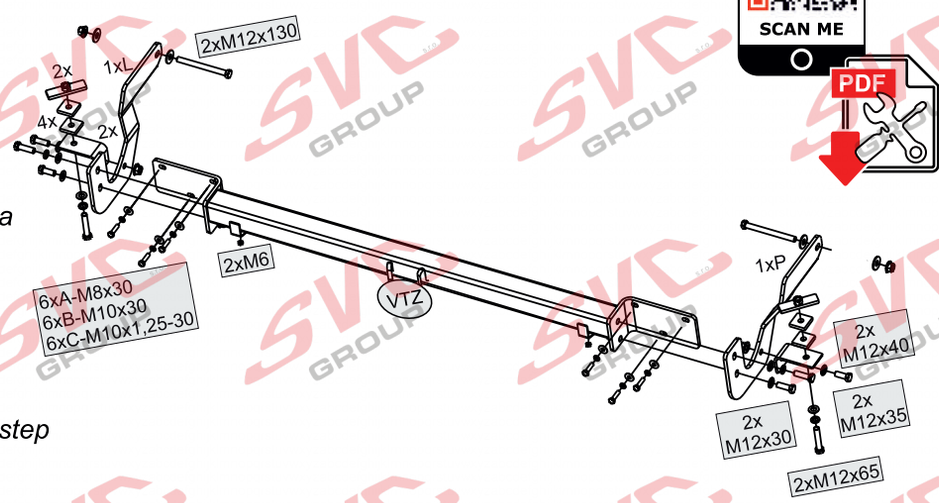

SCAN ME

PDF

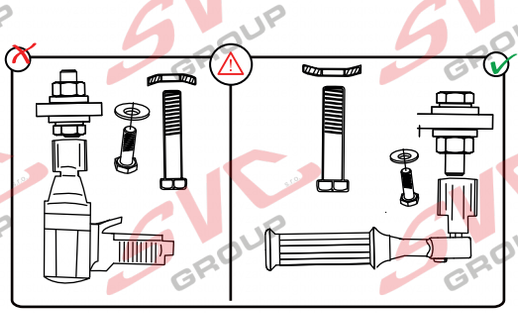

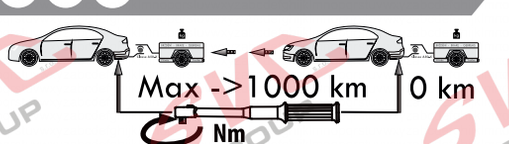

Pevnost	8,8	10,9	12,9
M6	9,7	14,3	16,1
M8	24,5	35,9	42,0
M10	48,4	71,0	83,0
M12	84,0	123,0	144,0
M14	133,0	196,0	229,0
M16	137,0	307,0	359,0





Homologace EHK 55-R **01-0488**



CZ	Informace k provozu / homologaci	NL	Monteringsanvisningar
SK	Informácie na prevádzku / homologáciu	ES	Instrucciones de montaje
EN	Operating / homologation information	FIN	Montage-instructie
DE	Betriebs- / Zulassungsinformationen	SV	Asennusohjeet
HU	Üzemeltetési / homologációs információk	NOR	Drifts- / homologasjonsinformasjon
FR	Informations d'exploitation / homologatio	PL	Informacje dotyczące pracy / homologacji
IT	Informazioni sull'operazione / omologazio	RU	Информация о работе / омологации

SVC GROUP s.r.o. Průmyslová zóna - 179 www.svcgroup.cz Tel.:+420 491421021
547 01 Náchod-ČR e-mail: svc@svcgroup.cz +420 491421022
mob.: +420 603360607

QR kódem si stáhnete si rozšířeny montážní návod / Mit QR-Code können Sie die erweiterte Montageanleitung herunterladen

SVC GROUP ©- 05/19

CZ Montážní návod

Pro podrobné montážní instrukce a podmínky výrobku si naskenujte QR kód

1. Odmontujte zadní nárazník včetně jeho výztuhy-tuto již nebudete potřebovat. Z nosníků odstraňte gumové záslepky.
2. Pouze pro model XL a tam kde nejsou zhotovené otvory od výrobce vozu.
vyvrtejte otvory na průměr 13mm,dle návodu, na vnější a vnitřní straně nosníku
3.Přichyťte hlavní nosník tažného zařízení k zadnímu čelu vozidla, šesti šrouby
POZOR!!! dle typu vozidla jsou použité 3 druhy spojovacích šroubů a to M10x1,25x35 nebo M10x35 nebo M8x25.
Na některých modelech není na každé straně zadního čela zhotoven venkovní otvor pro přichycení viz obr. 7 a 8 . Tento otvor musíte zhotovit dovrtat do karoserie.
a/ přiložte tažné na zadní čelo přichyťte jej pomocí dvou šroubů na každé straně. Označte si chybějící otvor pro třetí šroub. Demontujte zadní nosník tažného zařízení a zhotovte otvor pro tento šroub.
POZOR!! vrtejte jen vrchní plech, ze zadu je již připravená matice od výrobce vozidla.
4.Přichyťte pravý a levý bok tažného zařízení k nosníkům pomocí dvou šroubů M12x130 a distančních trubek L=93mm. Následně oba boky sešroubujte s hlavním nosníkem tažného zařízení dvěma šrouby M12x35 a dvěma šrouby M12x50-tyto včetně držáku výztuhy nárazníku, viz. obrázek montážního návodu.
Zatím nic neutahujte na pevno, jen si celé tažné zařízení sešroubujte
5.Vložte do čtvercových otvorů v nosníku pásek s matkou M12. Přichyťte příložky tvaru L dvěma šrouby M12x60. Mezi nosník a přiložte vložte na každou stranu jednu nebo dvě vymezující kostky tloušťky 8mm – vymezují se tím rozdílné vzdálenosti, které vznikají při výrobě vozu, pravděpodobně podle toho na které lince je vozidlo vyrobené.
Příložky L spojte s bokem tažného zařízení dvěma šrouby M10x35.
(pokud montujete také příplatkovou pochozí výztuhu nárazníku (jako náhradu za původní z výroby vozu, tak si pod šrouby, ještě našroubujte tuto přídavnou výztuhu kat číslo: 008-492
Nyní tažné zařízení vyrovnejte vůči vozu a řádně vše dotáhněte, dle utahovacích momentů.
6.Našroubujte podložku nárazníku k tažnému zařízení, zhotovte výřezy nárazníku dle obrázku (viz. montážní návod) a nárazník namontujte zpět na vozidlo.

SK Montážny návod

Pre podrobné montážne pokyny a podmienky produktu si môžete skenovať QR kód

1. Odmontujte zadný nárazník vrátane jeho výstuhy-túto už nebudete potrebovať. Z nosníkov odstráňte gumové záslepky.
2. Len pre model XL a tam kde nie sú zhotovené otvory od výrobcu vozidla.
vyvŕtajte otvory na priemer 13mm, podľa návodu, na vonkajšej a vnútornej strane nosníka
3.Přichyťte hlavný nosník ťažného zariadenia k zadnému čelu vozidla, šiestimi skrutkami
POZOR !!! podľa typu vozidla sú použité 3 druhy spojovacích skrutiek a to M10x1,25x35 alebo M10x35 alebo M8x25.
Na niektorých modeloch nie je na každej strane zadného čela zhotovený vonkajší otvor pre prichytenie viď obr. 7 a 8. Tento otvor musíte zhotoviť dovŕtať do karosérie.
a / priložte ťažné na zadné čelo prichyťte ho pomocou dvoch skrutiek na každej strane. Označte si chýbajúce otvor pre tretiu skrutku. Demontujte zadný nosník ťažného zariadenia a zhotovte otvor pre túto skrutku.
POZOR !! vŕtajte len vrchný plech, zo zadu je už pripravená matica od výrobcu vozidla.
4.Přichyťte pravý a ľavý bok ťažného zariadenia k nosníkom pomocou dvoch skrutiek M12x130 a dištančných rúrok L = 93mm. Následne obaja boky zoskrutkujte s hlavným nosníkom ťažného zariadenie dvoma skrutkami M12x35 a dvoma skrutkami M12x50-tieto vrátane držiaku výstuhy nárazníka, viď. obrázok montážneho návodu.
Zatiaľ nič neuťahujte na pevno, len si celé ťažné zariadenie zoskrutkujte
5.Vložte do štvorcových otvorov v nosníku opasok s matkou M12. Prichyťte príložky tvaru L dvoma skrutkami M12x60. Medzi nosník a priložte vložte na každú stranu jednu alebo dve vymedzujúca kocky hrúbky 8mm - vymedzujú sa tým rozdielne vzdialenosti, ktoré vznikajú pri výrobe vozidla, pravdepodobne podľa toho na ktorej linke je vozidlo vyrobené.
Príložky L spojte s bokom ťažného zariadenia dvoma skrutkami M10x35.
(Ak montujete tiež príplatkovú pochôdzne výstuhu nárazníka (ako náhradu za pôvodnú z výroby vozidla, tak si pod skrutky, ešte naskrutkujte túto prídavnú výstuhu kat číslo: 008-492
Teraz ťažné zariadenie vyrovnajte voči vozidla a riadne všetko dotiahnite, podľa uťahovacích momentov.
6.Našroubujte podložku nárazníka k ťažnému zariadeniu, zhotovte výrezy nárazníka podľa obrázku (viď. Montážny návod) a nárazník namontujte späť na vozidlo.
.

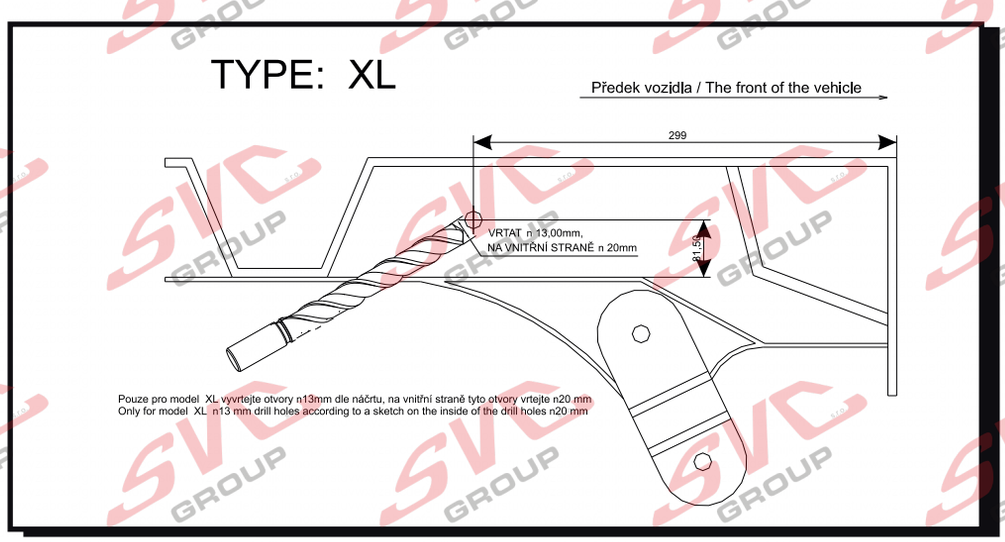

3.

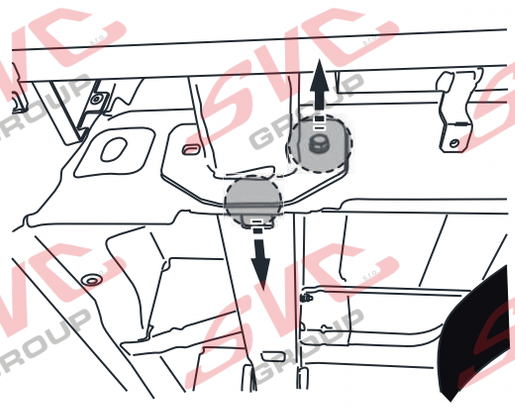

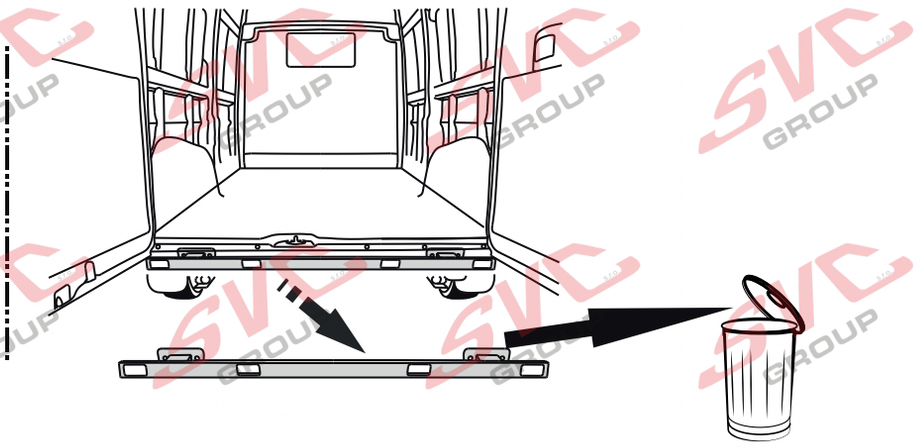

4.

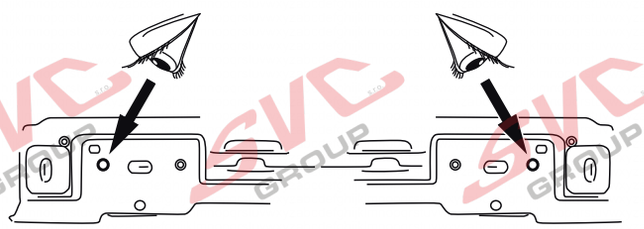



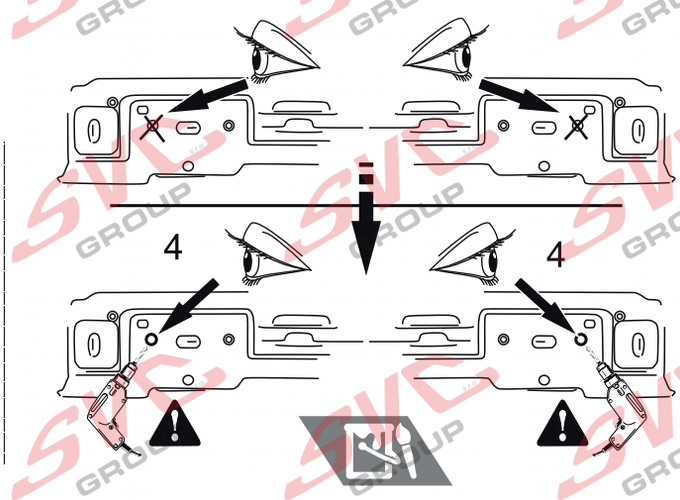

5.

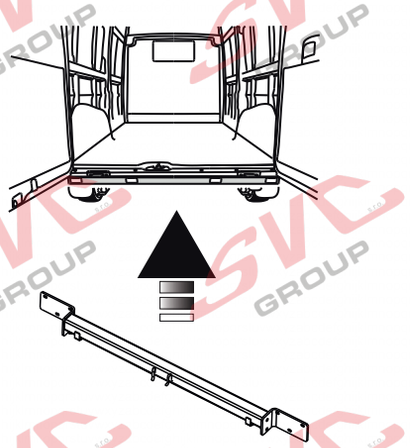

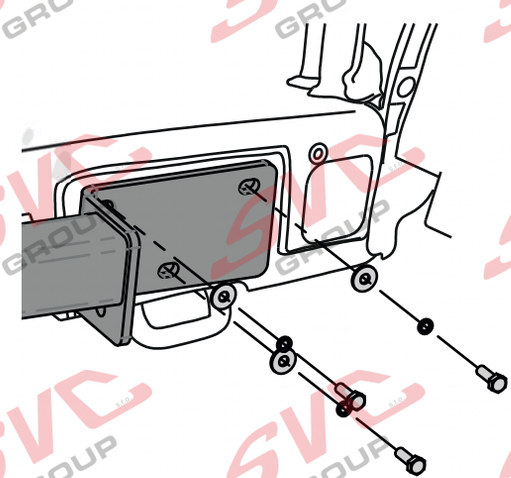

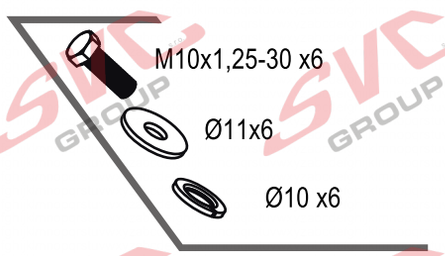

SVC GROUP ©-

SVC GROUP s.r.o.
Průmyslová zóna - 179
547 01 Náchod-ČR
www.svcgroup.cz
e-mail: svc@svcgroup.cz
Tel.:+420 491421021
+420 491421022
mob.: +420 603360607

QR kódem si stáhnete si rozšířeny montážní návod

1.

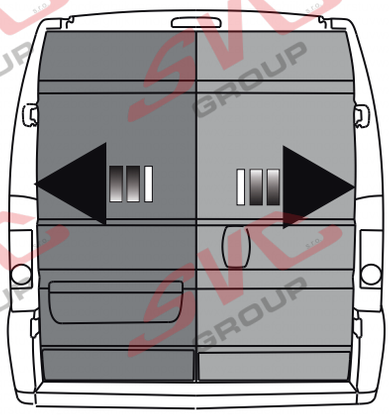

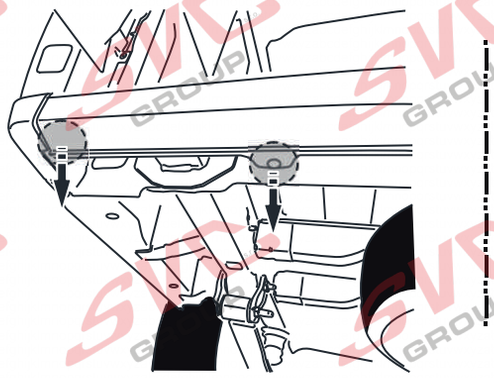

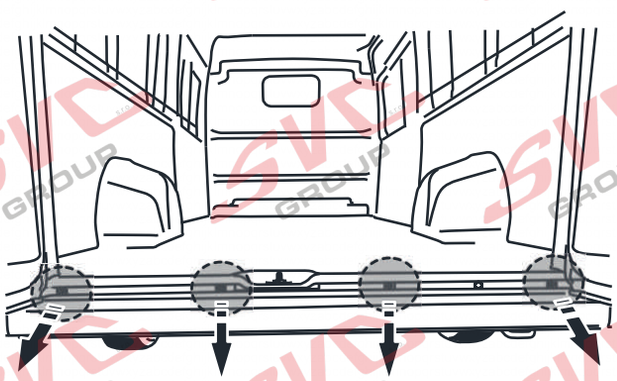

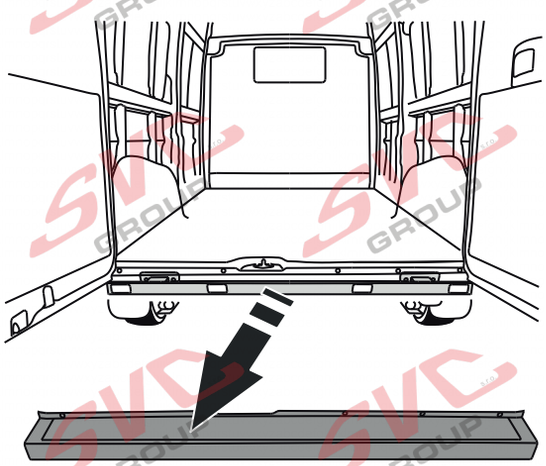

2.

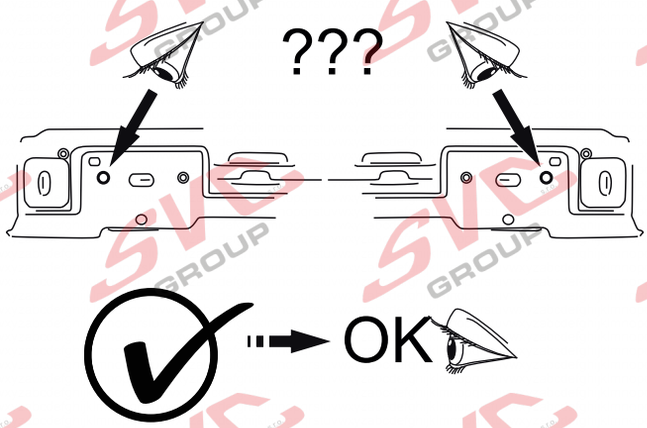

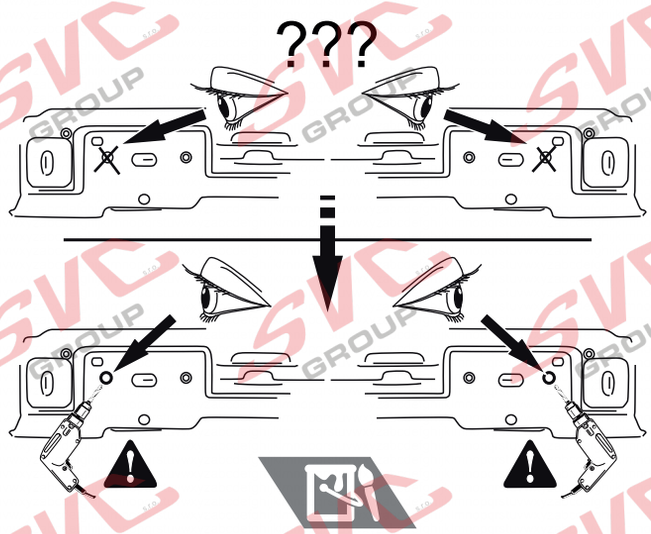

SVC GROUP ©-

SVC GROUP s.r.o.
Průmyslová zóna - 179
547 01 Náchod-ČR
www.svcgroup.cz
e-mail: svc@svcgroup.cz
Tel.:+420 491421021
+420 491421022
mob.: +420 603360607

QR kódem si stáhnete si rozšířeny montážní návod

6.

Citroen
Fiat
Peugeou
Opel
L3/L4/Xl Maxi

TYPE: XL

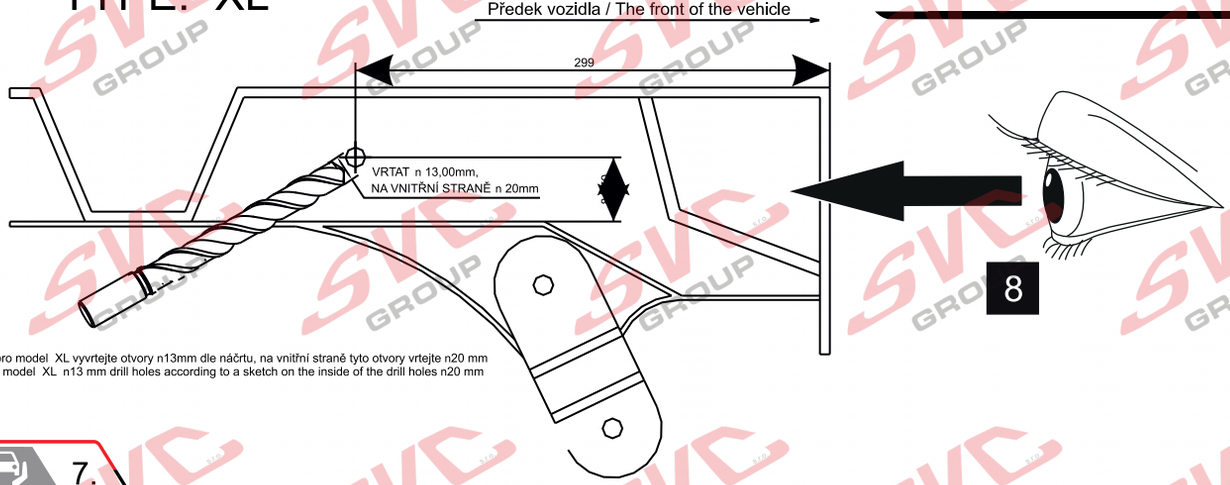

Pouze pro model XL vyvrtejte otvory n13mm dle náčrtu, na vnitřní straně tyto otvory vrtejte n20 mm
Only for model XL n13 mm drill holes according to a sketch on the inside of the drill holes n20 mm

7.

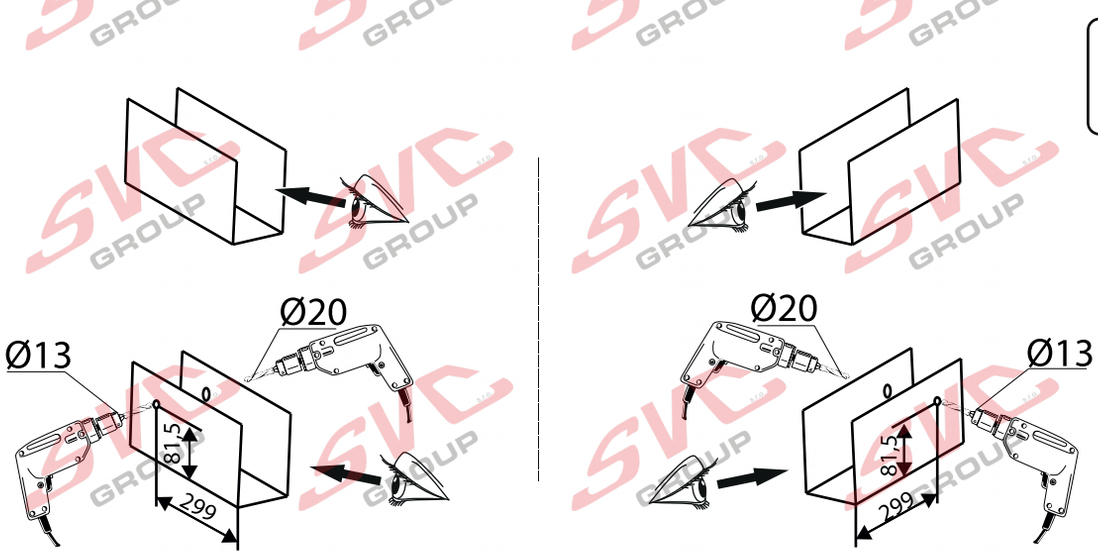

8.

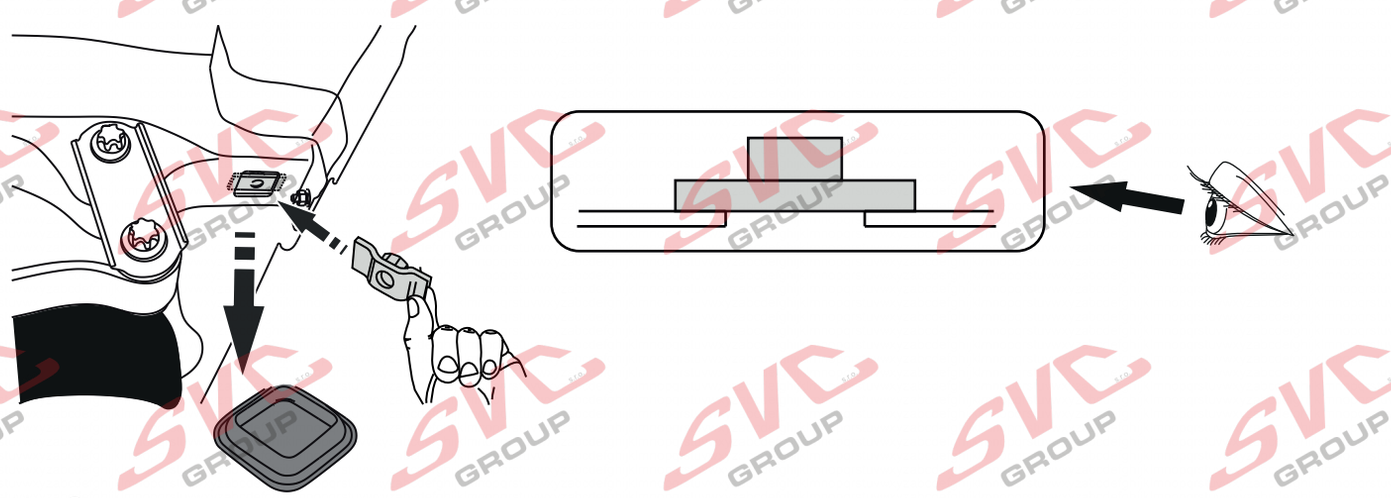

SVC GROUP ©-

SVC GROUP s.r.o.
Průmyslová zóna - 179
547 01 Náchod-ČR
www.svcgroup.cz
e-mail: svc@svcgroup.cz
Tel.:+420 491421021
+420 491421022
mob.: +420 603360607

QR kódem si stáhnete si rozšířeny montážní návod

10.

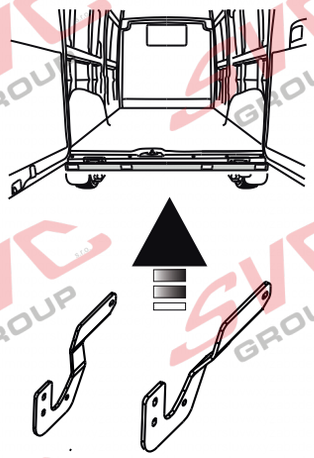

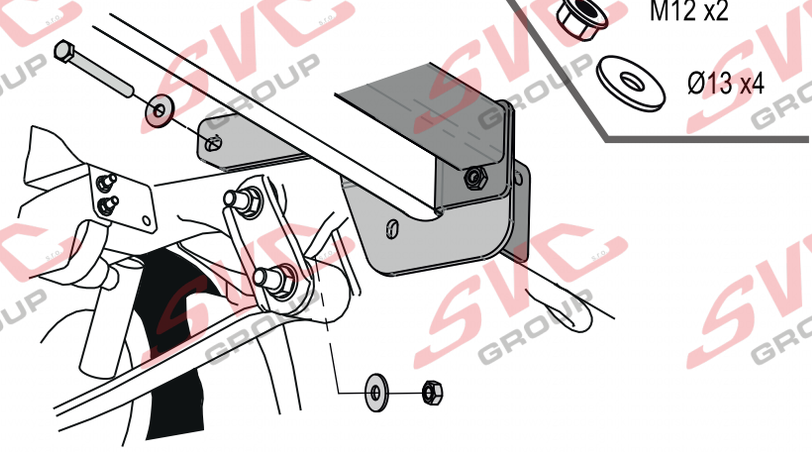

11.

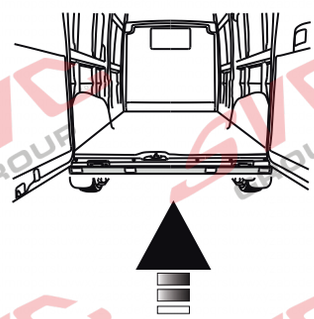

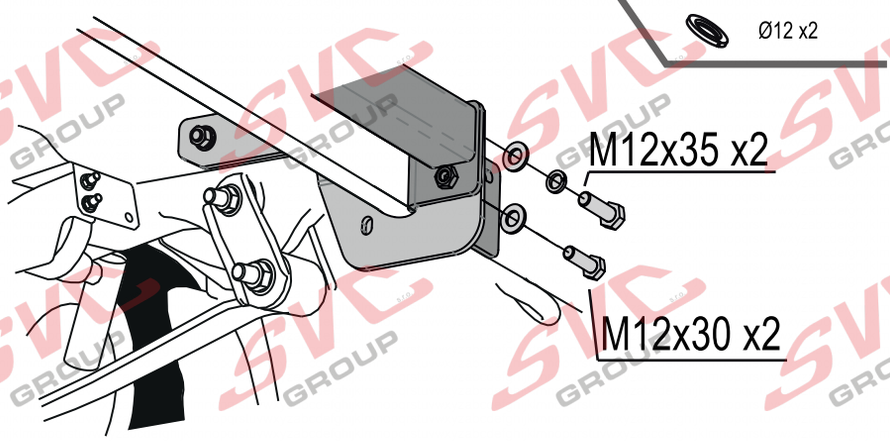

12.

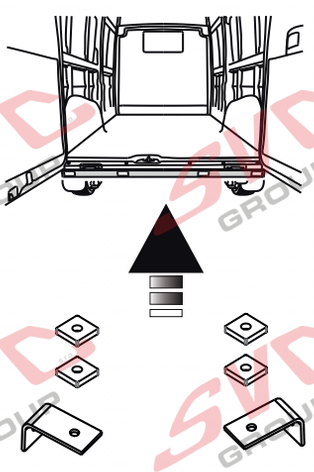

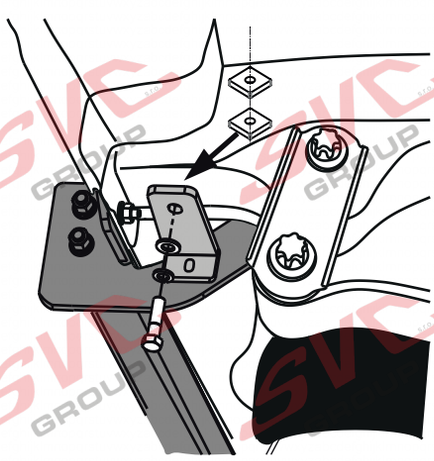

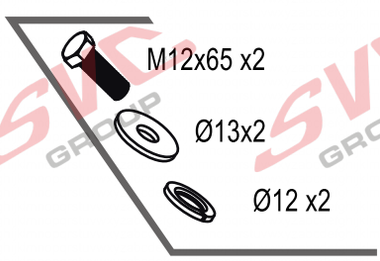

SVC GROUP ©-

SVC GROUP s.r.o.
Průmyslová zóna - 179
547 01 Náchod-ČR
www.svcgroup.cz
e-mail: svc@svcgroup.cz
Tel.:+420 491421021
+420 491421022
mob.: +420 603360607

QR kódem si stáhnete si rozšířeny montážní návod

3.

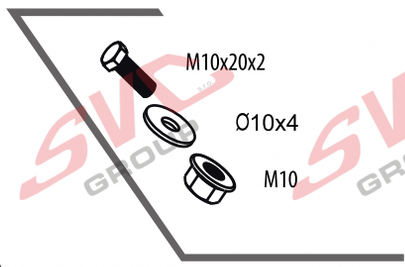

Přídavná sada *- nahrazuje pochozí výztuhu pro zesílení nášlapu nárazníku*
Není součástí dodávky,nepoužívá se standartně
Pří požadavku si přiobjednejte kat číslo ***108-492***

Prídavná sada *- nahrádza pochôdzne výstuhu pre zosilnenie nášľapu nárazníka*
Nie je súčasťou dodávky,nepoužíva sa štandardne
Pri požiadavke si priobjednajte kat číslo ***108-492***

Additional set *- replaces the walker reinforcement to strengthen the bumper step*
Not included, not used by default
Reorder on request cat. no. 108-492

Zusätzliches Set *- ersetzt den Walker Verstärkung zur Verstärkung der Stoßstangenstufe*
Nicht enthalten, standardmäßig nicht verwendet
Nachbestellung auf Anfrage Kat. ***Nr. 108-492***

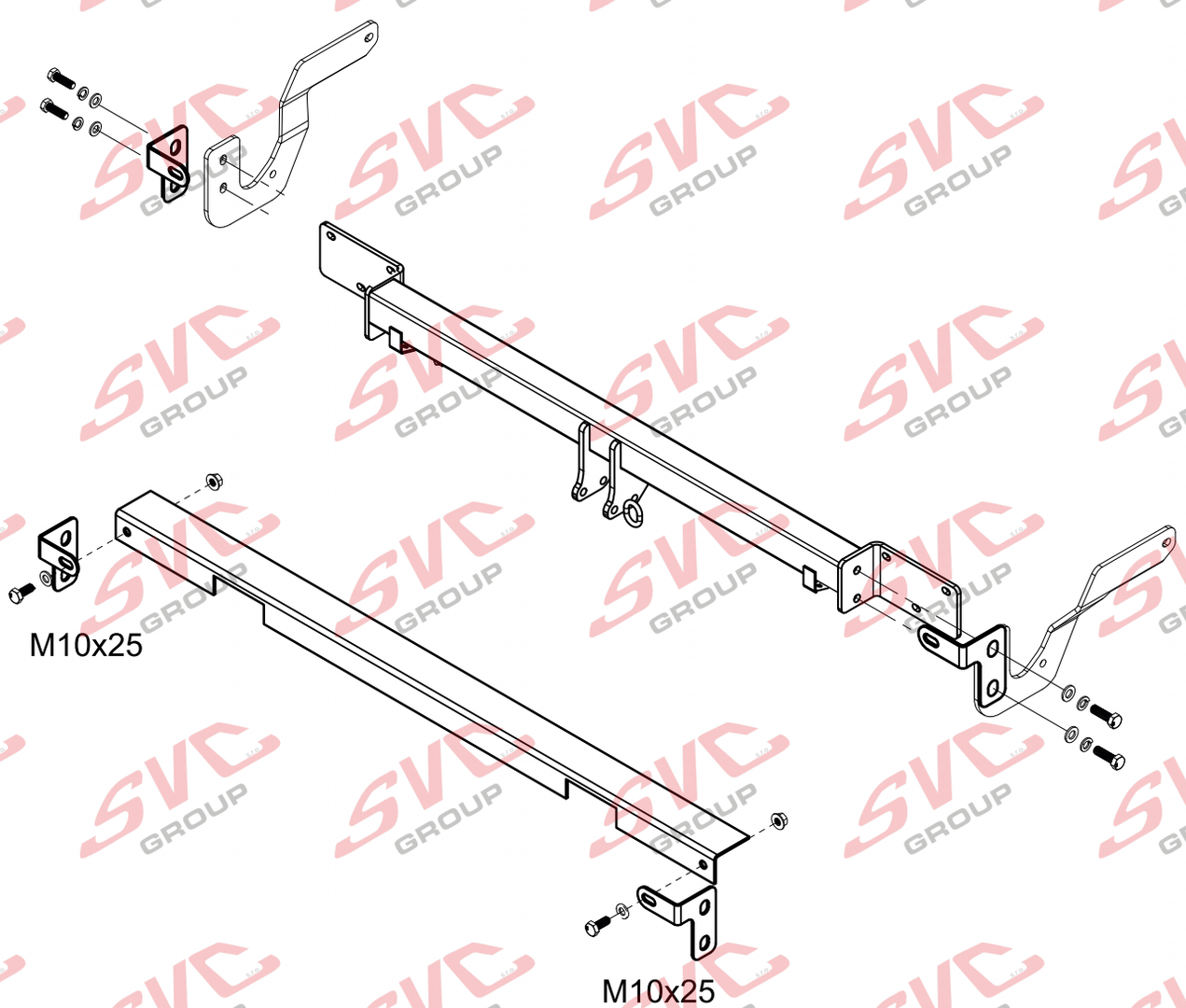

SVC GROUP ©-

SVC GROUP s.r.o.
Průmyslová zóna - 179
547 01 Náchod-ČR
www.svcgroup.cz
e-mail: svc@svcgroup.cz
Tel.:+420 491421021
+420 491421022
mob.: +420 603360607

QR kódem si stáhnete si rozšířeny montážní návod

13.

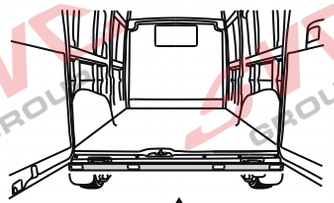

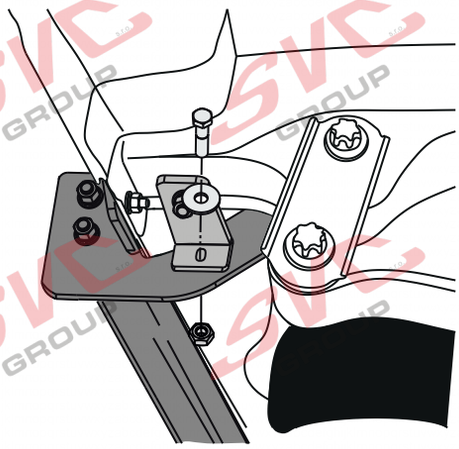

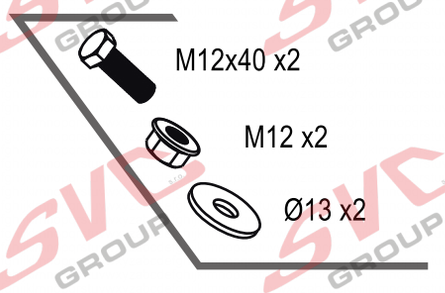

14.

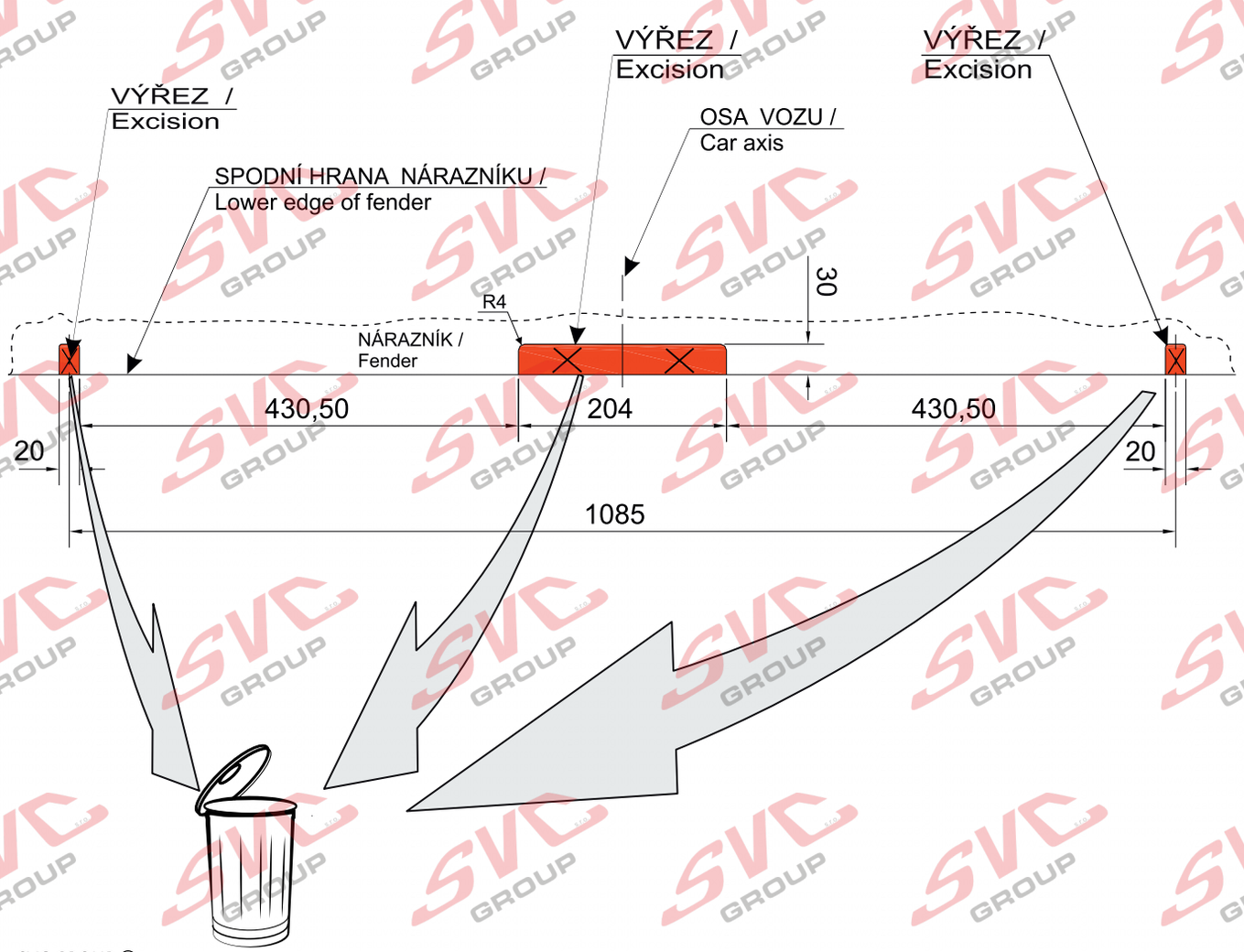

SVC GROUP ©-

SVC GROUP s.r.o.
Průmyslová zóna - 179
547 01 Náchod-ČR
www.svcgroup.cz
e-mail: svc@svcgroup.cz
Tel.:+420 491421021
+420 491421022
mob.: +420 603360607

QR kódem si stáhnete si rozšířeny montážní návod

EN Installation instructions

For detailed installation instructions and product conditions, scan the QR code

1. Remove the rear bumper including its reinforcement - you will no longer need it. Remove the rubber plugs from the beams.
2. Only for model XL and where no holes are made by the car manufacturer.
drill holes to a diameter of 13mm, according to the instructions, on the outside and inside of the beam
3.Fasten the towing equipment main beam to the rear of the vehicle with six bolts
ATTENTION!!! depending on the vehicle type, 3 types of connecting bolts are used, namely M10x1.25x35 or M10x35 or M8x25.
On some models, there is no external mounting hole on each side of the rear face, see Figures 7 and 8. You must drill this hole in the body.
a / attach the towbar to the rear face and fasten it with two screws on each side. Mark the missing hole for the third screw. Remove the towing equipment rear beam and make hole for this screw.
ATTENTION!! drill only the top plate, the nut from the vehicle manufacturer is already prepared from the rear.
4. Attach the right and left sides of the towing device to the beams using two M12x130 bolts and spacer tubes L = 93mm. Then screw both sides to the main towbar device with two screws M12x35 and two screws M12x50-these including the bumper reinforcement holder, see. picture of assembly instructions.
Do not tighten anything yet, just screw the whole towing device
5.Insert the M12 nut strips into the square holes in the beam. Attach the L-shaped attachments with two M12x60 screws. Insert one or two on each side between the beam and the attachment delimiting cubes with a thickness of 8 mm - this delimits the different distances that arise during the production of the car, probably according to which line the vehicle is manufactured.
Connect the L attachments to the side of the towing device with two M10x35 screws.
(if you also install an additional walkable bumper reinforcement (as a replacement for the original from the production of the car, then under the screws, still screw this additional reinforcement cat.
Now align the towing device against the car and tighten everything properly, according to the tightening torques.
6.Screw the bumper washer to the towing equipment, make the bumper cut-outs as shown (see installation instructions) and refit the bumper to the vehicle.

DE Montageanleitung

Scannen Sie den QR-Code, um detaillierte Installationsanweisungen und Produktbedingungen zu erhalten

1. Entfernen Sie die hintere Stoßstange einschließlich ihrer Verstärkung - Sie werden sie nicht mehr benötigen. Entfernen Sie die Gummistopfen von den Trägern.
2. Nur für Modell XL und wo keine Löcher vom Autohersteller gemacht werden.
Bohren Sie gemäß den Anweisungen an der Außenseite und Innenseite des Trägers Löcher mit einem Durchmesser von 13 mm
3. Befestigen Sie den Hauptträger der Abschleppausrüstung mit sechs Schrauben am Heck des Fahrzeugs
BEACHTUNG!!! Je nach Fahrzeugtyp werden 3 Arten von Verbindungsschrauben verwendet, nämlich M10x1,25x35 oder M10x35 oder M8x25.
Bei einigen Modellen befindet sich auf jeder Seite der Rückseite kein externes Befestigungsloch (siehe Abbildungen 7 und 8). Sie müssen dieses Loch in den Körper machen.
a / Befestigen Sie die Anhängerkupplung an der Rückseite und befestigen Sie sie mit zwei Schrauben auf jeder Seite. Markieren Sie das fehlende Loch für die dritte Schraube. Entfernen Sie den hinteren Balken der Abschleppausrüstung und machen Sie
Loch für diese Schraube.
BEACHTUNG!! Bohren Sie nur die obere Platte, die Mutter des Fahrzeugherstellers ist bereits von hinten vorbereitet.
4. Befestigen Sie die rechte und linke Seite der Abschleppvorrichtung mit zwei M12x130-Schrauben und Distanzrohren L = 93 mm an den Trägern. Schrauben Sie dann beide Seiten an die Hauptschleppstange Gerät mit zwei Schrauben M12x35 und zwei Schrauben M12x50 - diese einschließlich des Stoßstangenverstärkungshalters, siehe. Bild der Montageanleitung.
Ziehen Sie noch nichts fest, schrauben Sie einfach die gesamte Abschleppvorrichtung fest
5. Setzen Sie die M12-Mutterstreifen in die quadratischen Löcher im Träger ein. Befestigen Sie die L-förmigen Aufsätze mit zwei M12x60-Schrauben. Führen Sie auf jeder Seite ein oder zwei zwischen dem Balken und dem Aufsatz ein
Abgrenzung von Würfeln mit einer Dicke von 8 mm - dies begrenzt die unterschiedlichen Abstände, die während der Produktion des Autos entstehen, wahrscheinlich nach der Linie, in der das Fahrzeug hergestellt wird.
Verbinden Sie die L-Aufsätze mit zwei M10x35-Schrauben an der Seite der Abschleppvorrichtung.

(Wenn Sie auch eine zusätzliche begehbare Stoßstangenverstärkung einbauen (als Ersatz für das Original aus der Produktion des Fahrzeugs, dann schrauben Sie unter den Schrauben diese zusätzliche Verstärkung Kat.-Nr. 008-492 ein
Richten Sie nun die Abschleppvorrichtung am Fahrzeug aus und ziehen Sie alles entsprechend den Anzugsmomenten richtig an.
6.Schrauben Sie die Stoßstangenscheibe an die Abschleppausrüstung, machen Sie die Stoßstangenausschnitte wie gezeigt (siehe Installationsanweisungen) und bringen Sie die Stoßstange wieder am Fahrzeug an.

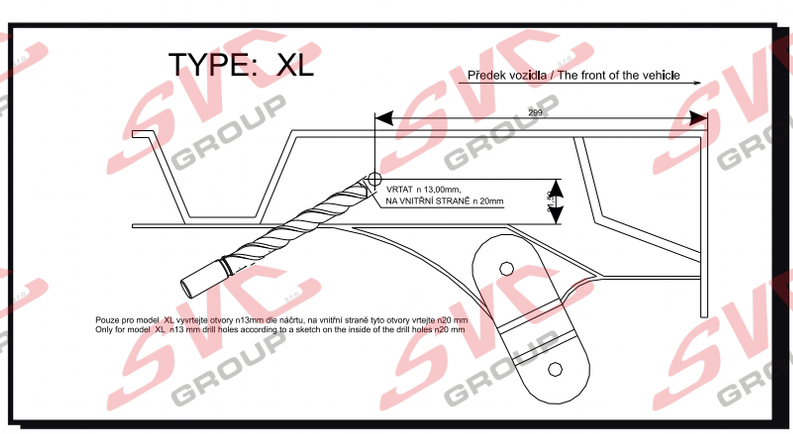

SVC GROUP s.r.o. Průmyslová zóna - 179 www.svcgroup.cz Tel.:+420 491421021
547 01 Náchod-ČR e-mail: svc@svcgroup.cz +420 491421022
mob.: +420 603360607
QR kódem stáhnete rozšířeny montážní návod / With QR code you can download the extended assembly instructions
SVC GROUP ©- 05/19

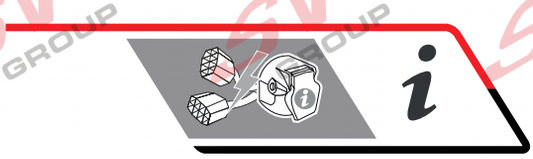

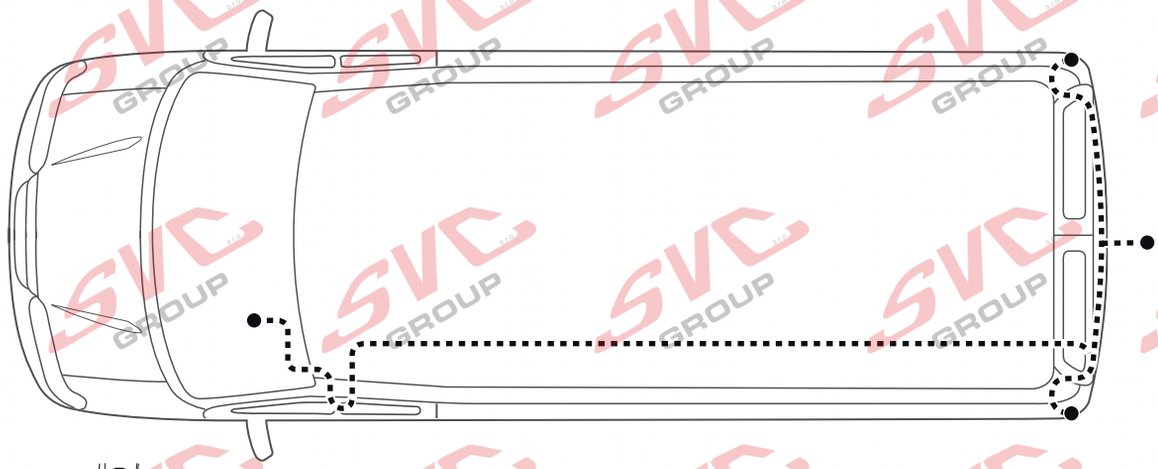



<u>Informace pro odpojování couvacích senzorů PDC pro tažné zařízení</u>

Vypínač pro vypínání couvacích senzoru PCD je umístněný na palubní desce vozu.

Nemusíte tedy pracně na elektro instalaci vozu napojovat odpojování couvacích senzorů PDC a zpětných kamer od elektro přípojky tažných zařízení.

Pokud chcete senzory vypnout, použijte vypínač na palubní desce.



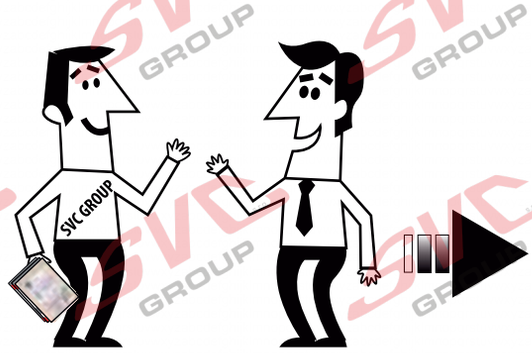

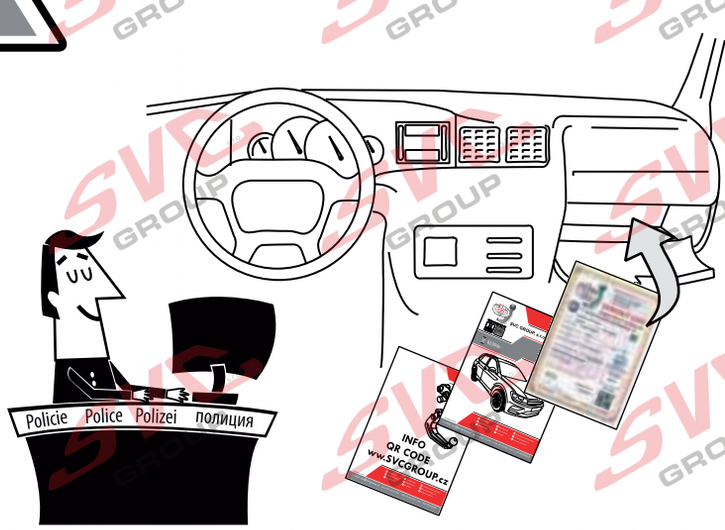

SVC GROUP

Děkuje za důvěru / Ďakuje za dôveru
Thank you for your trust / Danke Für dein Vertrauen
Merci pour votre conance / Grazie per la tua ducia
Tankewol foar jo fertrouwen / Спасибо за ваше доверие

Registrace / Registrácia
Registration / Registrierung
Inscription / Registrazione
Rekisteröinti / Регистрация

SVC GROUP s.r.o. Průmyslová zóna - 179 www.svcgroup.cz Tel.:+420 491421021
547 01 Náchod-ČR e-mail: svc@svcgroup.cz +420 491421022
mob.: +420 603360607

QR kódem si stáhnete si rozšířeny montážní návod / QR-koodiga saate alla laadida laiendatud juhised

SVC GROUP ©- 05/19

NL Monteringsanvisningar

Het product is vervaardigd volgens de toepasselijke EHK-55 R-normen voor verkoop in EU-landen. Informatie over het gebruik, de werking en de garanties voor de trekhaak vindt u op onze website, www.svcgroup.com *Technische informatie> Trekhaak> Algemene gebruiksvoorwaarden*. Of download ze via QR-cod
Het sleepapparaat wordt geleverd met een TYPE BLAD. Dit gegevensblad wordt gebruikt om het product in het voertuigregistratiedocument in te voeren en bevat de basisvoorwaarden voor het gebruik van het product. Het gegevensblad dient ook als garantiepers, dus bewaar het in de voertuigdocumentatie.

ES Instrucciones de montaje

El producto se fabrica de acuerdo con los estándares EHK-55 R aplicables para la venta en países de la UE. Puede encontrar información sobre el uso, el funcionamiento y las garantías de la barra de remolque en nuestro sitio web, www.svcgroup.com *Información técnica> Enganche de remolque> Condiciones generales de uso*. O descárguelos a través de QR-cod
El dispositivo de remolque se suministra con una HOJA DE TIPO. Esta hoja de datos se utiliza para ingresar el producto en el documento de registro del vehículo y contiene las condiciones básicas para el uso del producto. La hoja de datos también sirve como una prensa de garantía, por lo tanto, consérvela en la documentación del vehículo.

FIN Montage-instructie

Tuote on valmistettu EU-maissa myytävien EHK-55 R -standardien mukaisesti. Tietoja vetokoukun käytöstä, käytöstä ja takuista löytyy verkkosivuiltamme www.svcgroup.com *Tekniset tiedot> Vetokoukku> Yleiset käyttöolosuhteet*. Tai lataa ne QR-koodin kautta
Hinauslaite toimitetaan TYYPPI-ARKKI. Tätä lomaketta käytetään tuotteen syöttämiseen ajoneuvon rekisteröintitodistukseen, ja se sisältää tuotteen käytön perusedellytykset. Tietolomake toimii myös takuupuristimena, joten säilytä se ajoneuvon dokumenteissa.

SL

Izdelek je izdelan po veljavnih standardih EHK-55 R za prodajo v državah EU. Informacije o uporabi, delovanju in garancijah za vlečno ploščo najdete na našem spletnem mestu www.svcgroup.com *Tehnični podatki> Vlečna kljuka> Splošni pogoji uporabe*. Ali pa jih prenesite preko QR-kod
Vlečna naprava je opremljena s TIPNIM LISTOM. Ta podatkovni list se uporablja za vnos izdelka v registracijski dokument vozila in vsebuje osnovne pogoje za uporabo izdelka. Podatkovni list služi tudi kot garancijski tisk, zato ga hranite v dokumentaciji vozila.

NOR Drifts- / homologasjonsinformasjon

Produktet er produsert i henhold til gjeldende EHK-55 R standarder for salg i EU-land. Informasjon om bruk, drift og garantier for tilhengerfeste finner du på vår hjemmeside, www.svcgroup.com
Teknisk informasjon> Tilhengerfeste> Generelle bruksbetingelser. Eller last dem ned via QR-koding
Taueanordningen leveres med TYPEBLAD. Dette databladet brukes til å oppgi produktet i kjøretøyets registreringsbevis og inneholder de grunnleggende betingelsene for bruk av produktet. Databladet fungerer også som garantipresse, så hold det i bilens dokumentasjon.

PL Informacje dotyczące pracy / homologacji

Produkt jest wytwarzany zgodnie z obowiązującymi normami EHK-55 R na sprzedaż w krajach UE. Informacje na temat użytkowania, obsługi i gwarancji na hak holowniczy można znaleźć na naszej stronie internetowej www.svcgroup.com *Informacje techniczne> Zaczep holowniczy> Ogólne warunki użytkowania*. Lub pobierz je za pomocą kodu QR
Urządzenie holownicze jest dostarczane z ARKUSZEM TYPU. Ta karta danych służy do wpisania produktu do dokumentu rejestracyjnego pojazdu i zawiera podstawowe warunki użytkowania produktu. Karta danych służy również jako prasa gwarancyjna, dlatego przechowuj ją w dokumentacji pojazdu.

RU Информация о работе / омологации

El producto se fabrica de acuerdo con los estándares EHK-55 R aplicables para la venta en países de la UE. Puede encontrar información sobre el uso, el funcionamiento y las garantías de la barra de remolque en nuestro sitio web, www.svcgroup.com
Información técnica> Enganche de remolque> Condiciones generales de uso. O descárguelos a través de QR-cod
El dispositivo de remolque se suministra con una HOJA DE TIPO. Esta hoja de datos se utiliza para ingresar el producto en el documento de registro del vehículo y contiene las condiciones básicas para el uso del producto. La hoja de datos también sirve como una prensa de garantía, por lo tanto, consérvela en la documentación del vehículo.

SVC GROUP s.r.o. Průmyslová zóna - 179 547 01 Náchod-ČR www.svcgroup.cz e-mail: svc@svcgroup.cz Tel.:+420 491421021 +420 491421022 mob.: +420 603360607
QR kódem si stáhnete si rozšířený montážní návod / Con il codice QR è possibile scaricare le istruzioni di assemblaggio estese
SVC GROUP ©- 05/19