Montážní návod

(Montážny návod, Fitting instruction, Montageanleitumg, Instruzioni di montaggio, Monteringshandledning, Asennusohje, Instruction de montage, Montegehandleiding, Инструкция по установке)

Tažné zařízení

Ťažné zariadenie
Towbars
Trekhaak
Anhängerkupplung de
Dispositif d'attelage
Equipo de remolque
Sprzęt holowniczy
Hinauslaitteet
Буксирное оборудование

výrobce / dodavatel

SVC Group s.r.o.

Odkaz na produkt:
https://www.svcgroup.cz/tazne-zarizeni-srouby-pevny-skoda-rapid-monte-carlo-10-2012-2018-p7283-v960

www.svcgroup.cz

TAŽNÁ ZAŘÍZENÍ SVC NÁCHOD ORIGINAL ®

Montážní návod
Fitting instruction
Montageanleitung

Classe A50-X

EC 94/20

e27 00 - 0243

VW CADDY+ Maxi

4 Motion 4x4

03/2004->

Typ: VTZ 001-235
VTZ 002-235

1650kg

95 kg

4ks- M10x35
2ks- M12x20
2ks- M8x25

2ks - M12

3ks- Silemblok
1ks- Výztuha

2ks - 12

4ks - 10
2ks - 8

4ks - 10
4ks - 6
2ks - 8

čep:VT 03
el:speciál

Předepsané utahovací momenty:
Specified torque settings :

M5	5,9 Nm	6,5 Nm
M6	10.0 Nm	10,5 Nm
M10	49,0 Nm	51,0 Nm
M12	85,0 Nm	87,0 Nm
M14	135,0 Nm	138,0 Nm
M16	210,0 Nm	214.1 Nm

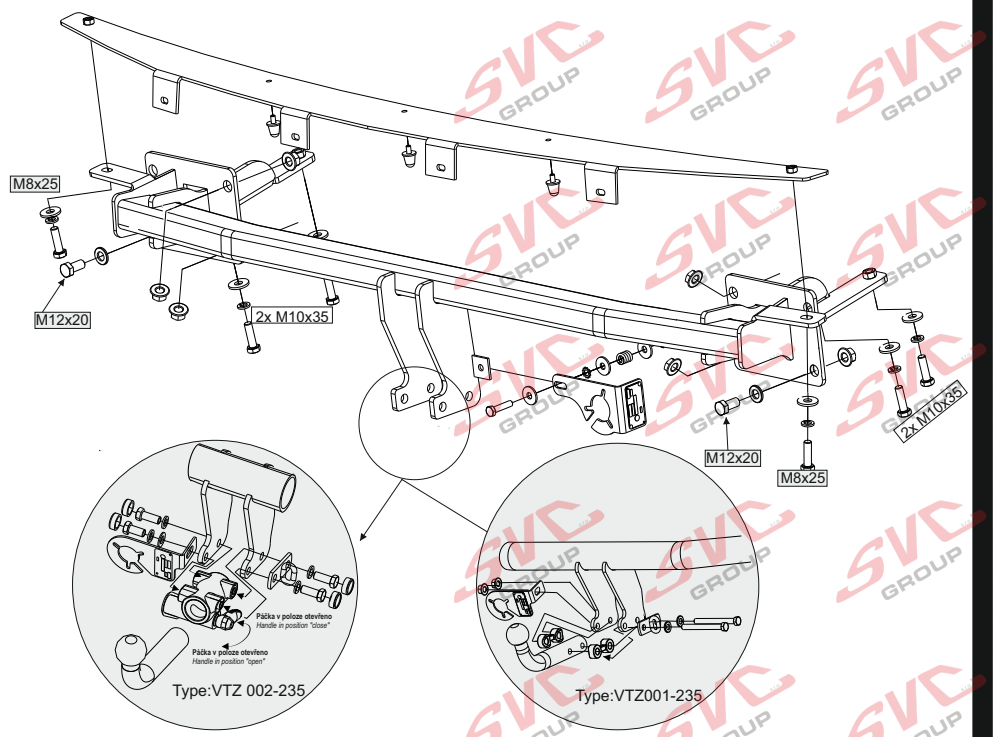

CZ

Montážní návod:

1/ Demontujeme zadní nárazník z vozu a odšroubujeme plechovou výztuhu nárazníku (nebude již zapotřebí).
2/ Do takto připraveného nárazníku vložíme dodanou plechovou výztuhu, kterou přichytíme stávajícími šroubky M6 opatřenými velkoplošnými podložkami M6 a vyrovnáme jej na střed oproti středu nárazníku (prostřední silentblok je uprostřed výztuhy) a dotáhneme.
3/ Tažné zařízení vložíme do nárazníku a v krajích přichytíme dvěma šrouby M8 X 25 k již našroubované výztuze, přes velkoplošné podložky č. 8. Tažné zařízení opět vyrovnáme na střed oproti středu nárazníku a dotáhneme.
4/ Takto připravené tažné zařízení vsuneme i s nárazníkem do nosníků vozidla a od spodu přichytíme čtyřmi šrouby M 10 X 35 přes velkoplošné podložky a na zadním čele vrátíme zpět čtyři demontované matky M 12. Do zbylého otvoru na desce dáme na obě strany dva šrouby M 12 X 20 a přichytíme na straně karoserie límcovou matkou. Vše řádně utáhneme a přichytíme nárazník šroubky zpět k podběhu vozu.

Vozidla VW Caddy jsou vybavené citlivou elektronikou a tohoto důvodu je důležité použít schválenou elektroinstalaci pro daný typ.

GB

Instruction for Assembly:

1/v Dismantle the rear bumper from the vehicle and unscrew a bumper metal sheet stiffener (it will not be needed anymore).
2/ Insert the supplied metal sheet stiffener in the bumper prepared in this way; attach this with existing screws M6 provided with large washers M6; align it with the center opposite the bumper center. (central silentblock is in the stiffener center) and tighten up.
3/ Insert the towing device in the bumper and attach it in the edges with two screws M8 X 25 to the already screwed-in stiffener over large washers No. 8. Align the towing device with the center opposite the bumper center and tighten up.
4/ Slide the towing device prepared in this way together with the bumper in the vehicle girders, and attach with four screws M 10 X 35 from the bottom side over large washers, and put four dismantled nuts M 12 from the rear face back in their place again.
Put two screws M 12 X 20 in the remaining hole in the panel on both sides, and attach on the body side with a collar nut. Tighten everything properly and attach the bumper with the screws to the car wheel arch.

VW Caddy vehicles are equipped with a sensitive electronic system, and for this reason it is important to apply the approved electric installation for the given type.

D

Montageanleitung:

1/ Wir demontieren die Heckstoßstange vom Fahrzeug und schrauben die Blechstoßstangenverstärkung ab. (ist nicht mehr nötig)
2/ In die derartig vorbereitete Stoßstange fügen wir die mitgelieferte Blechverstärkung ein, die wir mit den bestehenden Schrauben M6 mit großflächigen Unterlegscheiben M6 befestigen und richten sie mittig zur Stoßstangenmitte aus (der mittlere Gummipuffer befindet sich in der Mitte der Verstärkung) und ziehen sie fest.
3/ Die Zugeinrichtung fügen wir in die Stoßstange ein und befestigen Sie an den Rändern mit zwei Schrauben M8 X 25 an die bereits angeschraubte Verstärkung, über die großflächigen Unterlegscheiben Nr. 3. Die Zugeinrichtung richten wir wieder mittig zur Stoßstangenmitte aus und ziehen fest.
4/ Die derartig vorbereitete Zugeinrichtung schieben wir mit der Stoßstange in die Fahrzeugträger ein und befestigen sie von unten mit 4 Schrauben M 10 X 35 über großflächige Unterlegscheiben an der Heckwand und schrauben die vier abgeschraubten Muttern M 12 wieder an.
In die übrig gebliebene Öffnung in der Platte fügen wir an beiden Seiten zwei Schrauben M 12 X 20 ein und befestigen sie an der Karoserienseite mit einer Kragenmutter. Wir ziehen alles ordentlich fest und befestigen die Stoßstange mit Schrauben wieder an dem Radlauf des Fahrzeugs.

Die Fahrzeuge VW Caddy sind mit empfindlicher Elektronik ausgestattet und aus diesem Grund ist es wichtig die für den gegebenen Typ zugelassene Elektroinstallation zu verwenden.

Typ:VTZ 001-235
VTZ 002-235

SVC NÁCHOD - Pod Smrkem 2031 547 01 Náchod ČR

E-mail:svc@svcnachod.cz
http://www.svcnachod.cz

Tel.:+420 491421021
mob.: +420 603360607

8/03 SVC Náchod

Všeobecné pokyny, též viz. typový list: CZ

-Montáž tažného zařízení a el instalace, musí odpovídat požadavku výrobce vozu a příslušného státu kde se výrobek používá.
-Při případném výřezu nárazníku, výrobce tažného zařízení provedl zkoušky na vozidle se standardním nárazníkem na počátku výroby vozidla a neručí za informace k výřezu při případné změně či faceliftu vozu či nárazník.
1. V úchytech a spojích tažného zařízení s karosérii musí být karosérie očištěna od měkkých antikorozních ochran nástřiku karosérie. Všechny vrtané otvory očistěte od špon a ošetřete antikorozním přípravkem.
2. Používejte dodaný pevnostní spojovací materiál.
3. Kulový čep nesmí ze zákona překrývat registrační značku vozu, pokud není připojen přívěsný vozík..
4. Zapojení el. instalace tažného zařízení k vozu musí odpovídat příslušným platnýmnormám a požadavkům výrobce vozu (viz. příručka k vozu, či u prodejce vozu). Tažné zařízení je pevnostně zkoušeno a homologováno dle předpisu EC 94/20 a splňuje tuto normu ES.

General instructions, also see Type certificate: GB

-The towing device assembly and electric installation must comply with the requirements of the car producer and the particular state where the product is used.
- The coupling device manufacturer has carried out some tests on a car with a standard bumper which was used at the beginning of making a car and so the manufacturer is not liable for information about a posssible slot in a bumper in case of changes or a facelift of a car during a car production.
1. Clean a car body from soft anticorrosive protection of a car body coat in brackets and joints of a coupling device with a car body. Clean all drilled holes from metalshavings and treat them with antirust agent.
2. Use supplied strength joining material.
3. A ball pin, according to a law, cannot cover a number plate, if a trailer is not joined.
4. Wiring of a coupling device must be up to a standard and car maker requirements. (see a car manual or ask a car seller).
5. The coupling device has been physically tested and homologated according to the regulation EC 94/20 and is up to the EC standard.

Allgemeine Anweisungen siehe auch Typenschein: D

- Die Montage der Anhängerkupplung sowie die Elektroinstallation muss den Anforderungen des Fahrzeugherstellers in dem Staat entsprechen, in welchem das Produkt benutzt wird.
- be1i einem allfälligen Ausschneiden der Stoss- Stange der Hersteller der Zugsvorrichtung führte Proben an Wagen mit gängigen Stoss- Stangen am Anfang der Wagenherstellung durch und haftet keinesfalls für Informationen bezüglich des Ausschneidens sowie für allfällige Änderungen oder face- Liftings des Wagens oder der Stoss- Stange.
1. Bei den Aufhängungen und Verbindungen der Zugsvorrichtung mit der Karosserie muss dieselbe von weichen Rostschutzmitteln gereinigt werden. Reinigen Sie sämtliche gebohrte Öffnungen von Spänen und behandeln diese mit einem Rostschutzmittel.
2. Benützen Sie das gelieferte Festigkeits- Verbindungsmaterial.
3. Der Kugelbolzen darf von Gesetzes wegen nicht das Kennzeichen des Wagens verdecken, sofern kein Anhänger an den Wagen angehängt ist.
4. Der Anschluss der Elektroinstallation der Zugsvorrichtung an den Wagen muss den entsprechenden gültigen Normen und Anforderungen des Wagenherstellers entsprechen (siehe Handbuch zum Wagen,oder beim Verkäufer des Wagens).
Die Zugsvorrichtung wurde in Bezug auf die Festigkeit nach der Vorschrift EC 94/20 geprüft und genehmigt und erfüllt die ES- Norm.

Typ:VTZ 001-235
VTZ 002-235
SVC NÁCHOD - Pod Smrkem 2031 547 01 Náchod ČR
E-mail:svc@svcnachod.cz
http://www.svcnachod.cz
Tel.:+420 491421021
mob.: +420 603360607

Nevíte si rady? Potřebujete poradit?

Náš zakaznický servis je vám k dispozici

+420 491 421 021

svc@svcgroup.cz

TAŽNÁ ZAŘÍZENÍ ®
SVC s.r.o.
GROUP
ORIGINAL

Opravdový specialista a Certifikovaný výrobce tažných zařízení s největším sortimentem v ČR. Rodinná firma s více jak 30letou ověřenou tradicí výroby, prodeje a montáže.

www.svcgroup.cz