! INFO !

(DE) Die Batterie des Zugfahrzeugs bzw. gezogenen Fahrzeugs nicht direkt über die Steckdose aufladen.

(FR) Ne pas charger les batteries du véhicule tracteur et/ou tracté directement sur la prise de courant.

(NL) De accu van het trekkend voertuig c.q. getrokken voertuig niet rechtstreeks via de contactdoos opladen.

(GB) Do not charge the battery of the towing vehicle and/or towed vehicle directly via the socket.

(ES) No recargue la batería del vehículo remolque y/o del remolcado directamente mediante el enchufe.

(IT) Non caricare la batteria del veicolo trainante o di quello trainato direttamente dalla presa.

(SE) Ladda inte batteriet i det bogserande fordonet och/eller det bogserade fordonet direkt via kontakten.

(CZ) Nenabíjejte baterii tažného ani taženého vozidla přes zásuvku.

(DK) Oplad ikke bugseringskøretøjet og/eller det bugserede køretøjs batteri direkte v.h.a. stikdåsen.

(FI) Älä lataa hinaavan ajoneuvon ja/tai hinattavan ajoneuvon akkuja suoraan pistorasian kautta.

(GR) Μη φορτίσετε την μπαταρία του ρυμουλκούμενου οχήματος και/ή ρυμουλκημένου οχήματος απευθείας μέσω του ρευματοδότη.

(NO) Batteriet til kjøretøyet som trekker eller blir trukket skal ikke lades direkte via koblingsboksen.

(PL) Nie ładować akumulatora pojazdu holującego/holowanego bezpośrednio przez gniazdo.

(DE) Gebrauchsanleitung
(FR) Mode d'emploi
(NL) Gebruikershandleiding
(GB) User guide
(ES) Guía del usuario
(IT) Manuale di istruzioni
(SE) Bruksanvisning
(CZ) Uživatelská příručka
(DK) Brugervejledning
(FI) Käyttöohjeet
(GR) Οδηγός χρήστη
(NO) Brukerveiledning
( ) Instrukcja obsługi

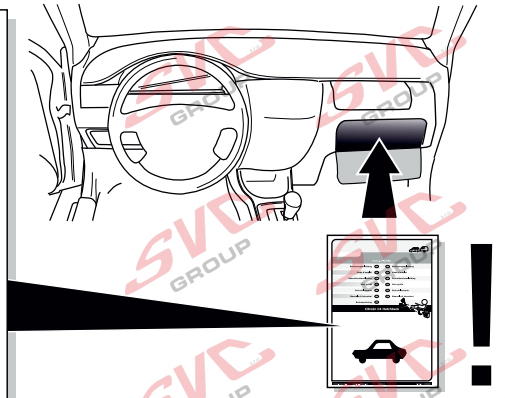

Uživatelská příručka

Partnr.: IV-005-DL

Gebrauchsanleitung	(DE)	(DK)	Brugervejledning
Mode d'emploi	(FR)	(FI)	Käyttöohjeet
Gebruikershandleiding	(NL)	(GR)	Οδηγός χρήστη
User guide	(GB)	(NO)	Brukerveiledning
Guía del usuario	(ES)		
Manuale di istruzioni	(IT)	PL	
Bruksanvisning	(SE)		

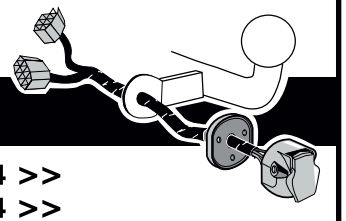

Iveco Daily chassis 07/2014 >>
Iveco Daily van 07/2014 >>
Iveco eDaily Chassis Cab & Pick up 07/2023 >>
Iveco eDaily Van 07/2023 >>

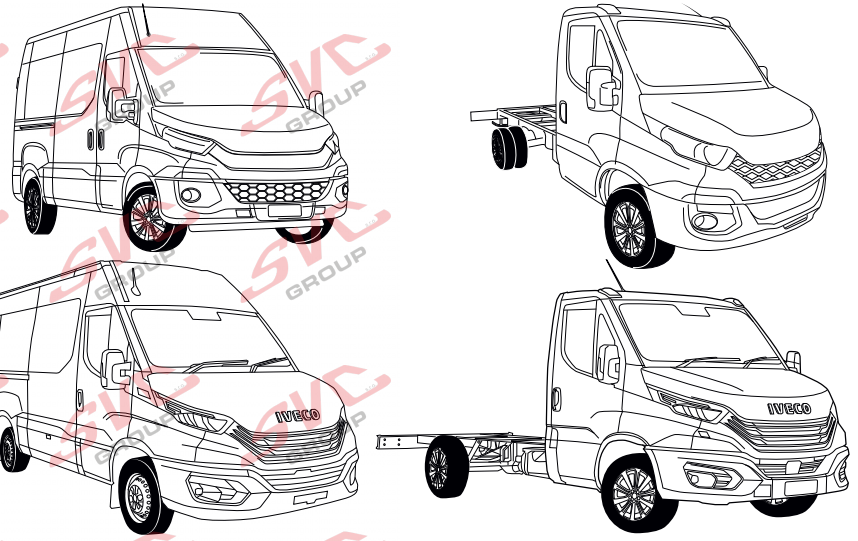

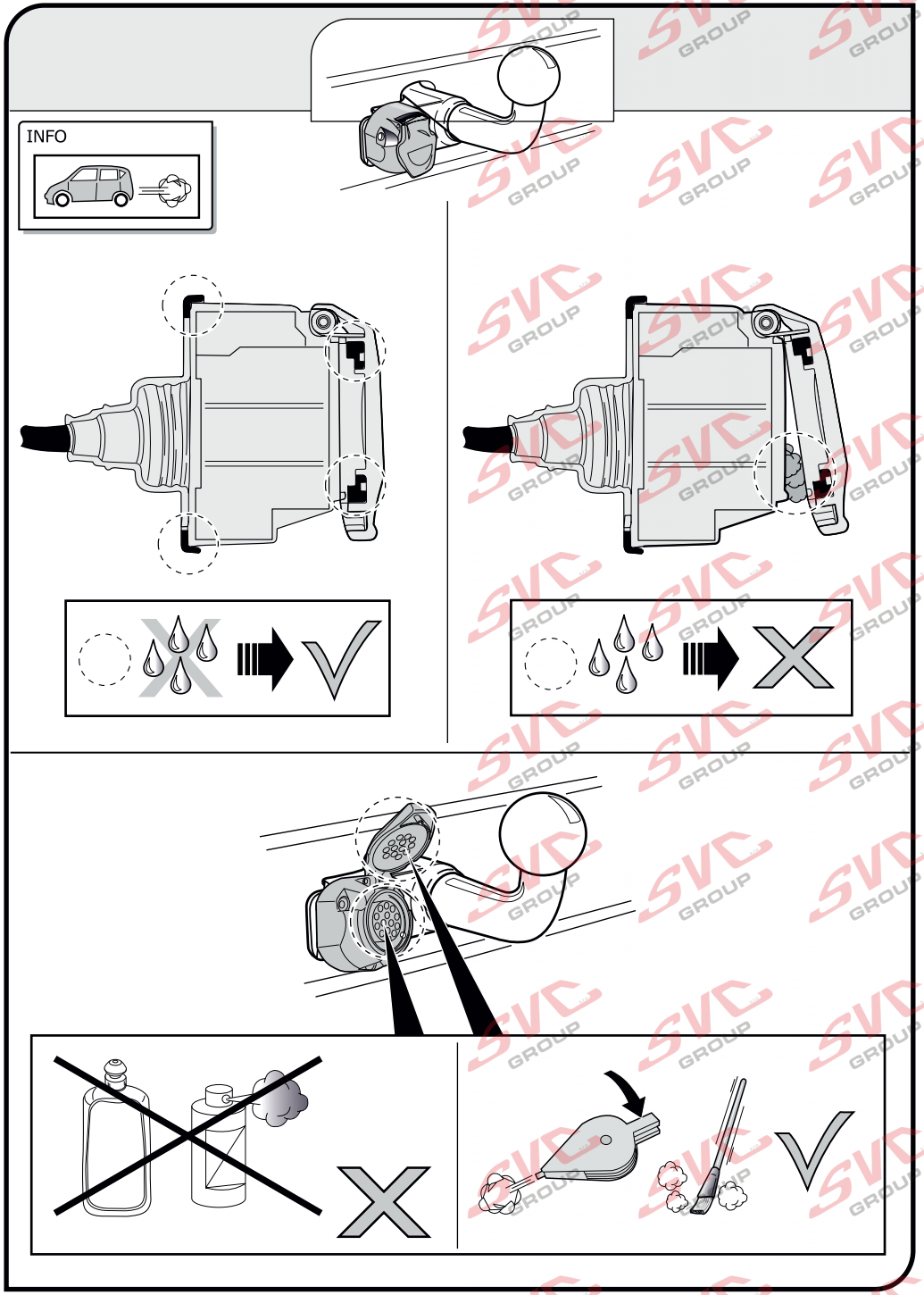
INFO

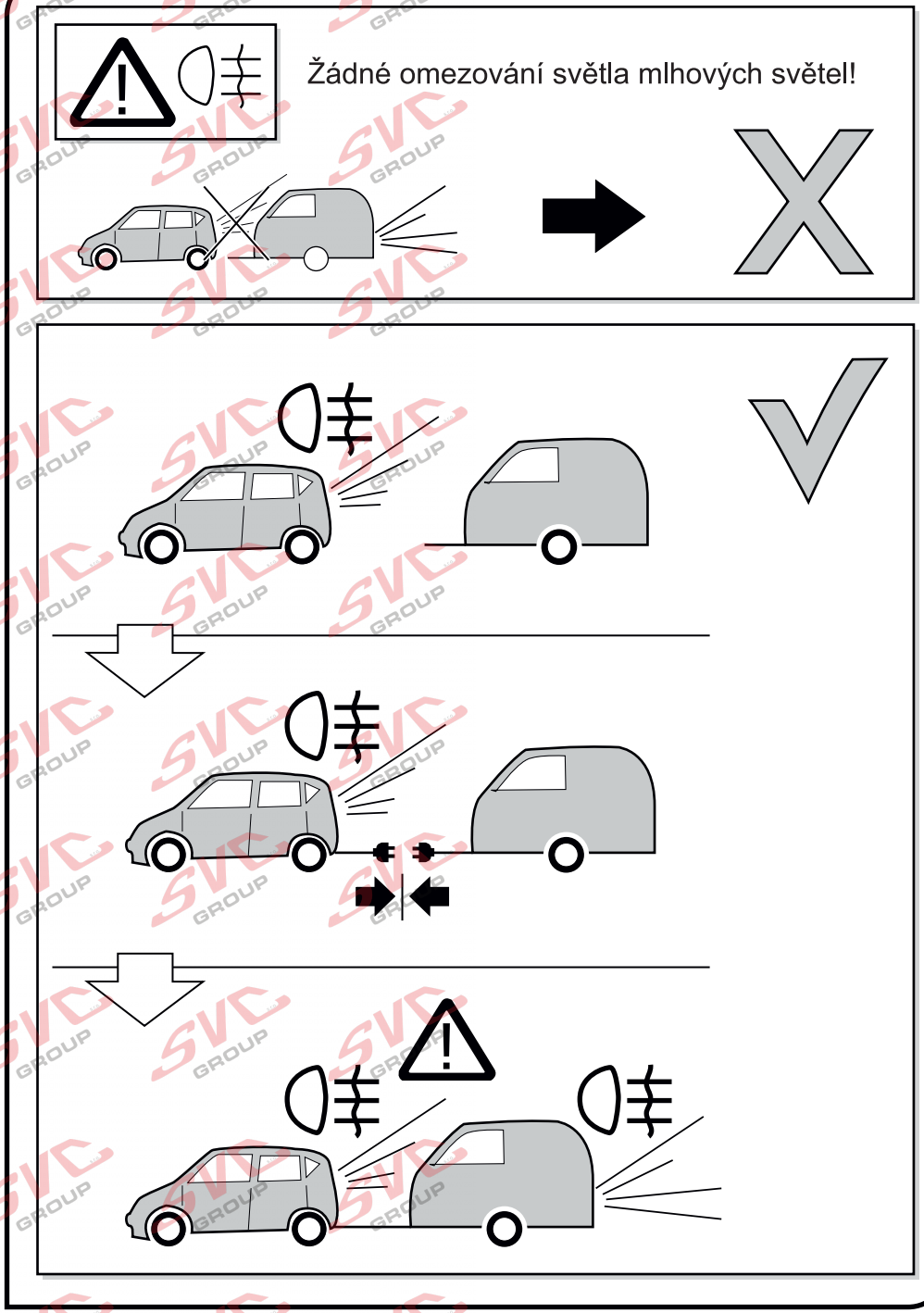
Žádné omezování světla mlhových světel!

DE Anschluss Steckdose
FR Connection de la prise
NL Contactdoos aansluiting
GB Socket connection
ES Conexión de la caja de enchufe
IT Allaccio zoccolo
SE Anslutning kontaktdosa
CZ Objímkový konektor
DK Stikdåse forbindelse
FI Pistorasia liitäntä
GR Υποδοχή σύνδεσης
NO Tilkobling koblingsboks
PL Połączenie przez gniazdo

DIN/ISO 11446	⇦		⏚ 1-8	⇨		STOP		Reverse	30+	15+	⏚ 10	—	⏚ 9	
	1/L	2	3/31	4/R	5/58-R	6/54	7/58-L		8	9	10	11	12	13
Pmax	21W	2x21W		21W	52W	3x21W	52W	2x21W	180W/15Amp.	180W/15Amp.				
DE	Gelb	Blau	Weiß	Grün	Braun	Rot (1,00mm²)	Schwarz	Schwarz/ Rot	Braun/ Weiß	Rot (1,50mm²)	Weiß	-	Weiß	
FR	Jaune	Bleu	Blanc	Vert	Marron	Rouge (1,00mm²)	Noir	Noir/ Rouge	Marron/ Blanc	Rouge (1,50mm²)	Blanc	-	Blanc	
NL	Geel	Blauw	Wit	Groen	Bruin	Rood (1,00mm²)	Zwart	Zwart/ Rood	Bruin/ Wit	Rood (1,50mm²)	Wit	-	Wit	
GB	Yellow	Blue	White	Green	Brown	Red (1,00mm²)	Black	Black/ Red	Brown/ White	Red (1,50mm²)	White	-	White	
ES	Amarillo	Azul	Blanco	Verde	Marrón	Rojo (1,00mm²)	Negro	Negro/ Rojo	Marrón/ Blanco	Rojo (1,50mm²)	Blanco	-	Blanco	
IT	Giallo	Blu	Bianco	Verde	Marrone	Rosso (1,00mm²)	Nero	Nero/ Rosso	Marrone/ Bianco	Rosso (1,50mm²)	Bianco	-	Bianco	
SE	Gul	Blå	Vit	Grön	Brun	Röd (1,00mm²)	Svart	Svart/ Röd	Brun/ Vit	Röd (1,50mm²)	Vit	-	Vit	
CZ	Žlutá	Modrá	Bílá	Zelená	Hnědá	Červená (1,00mm²)	Černá	Černo/ Červená	Hnědo/ Bílá	Červená (1,50mm²)	Bílá	-	Bílá	
DK	Gul	Blå	Hvid	Grøn	Brun	Rød (1,00mm²)	Sort	Sort/ Rød	Brun/ Hvid	Rød (1,50mm²)	Hvid	-	Hvid	
FI	Keltainen	Sininen	Valkoinen	Vihreä	Ruskea	Punainen (1,00mm²)	Musta	Musta/ Punainen	Ruskea/ Valkoinen	Punainen (1,50mm²)	Valkoinen	-	Valkoinen	
GR	Κίτρινο	Μπλε	Λευκό	Πράσινο	Καφέ	Κόκκινο (1,00mm²)	Μαύρο	Μαύρο/ Κόκκινο	Καφέ/ Λευκό	Κόκκινο (1,50mm²)	Λευκό	-	Λευκό	
NO	Gul	Blå	Hvit	Grønn	Brun	Rød (1,00mm²)	Svart	Svart/ Rød	Brun/ Hvit	Rød (1,50mm²)	Hvit	-	Hvit	
PL	Żółty	Niebieski	Biały	Zielony	Brązowy	Czerwony (1,00mm²)	Czarny	Czarny/ Czerwony	Brązowy/ Biały	Czerwony (1,50mm²)	Biały	-	Biały	

© ECS Electronics B.V.

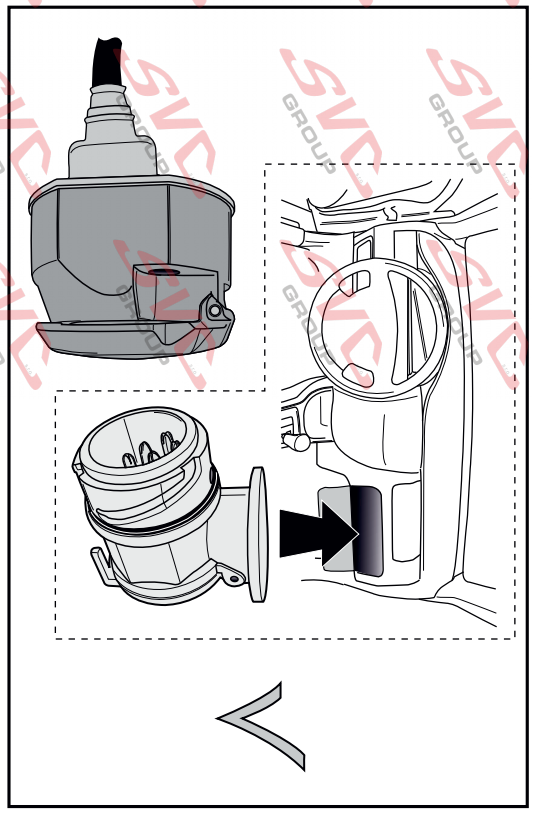

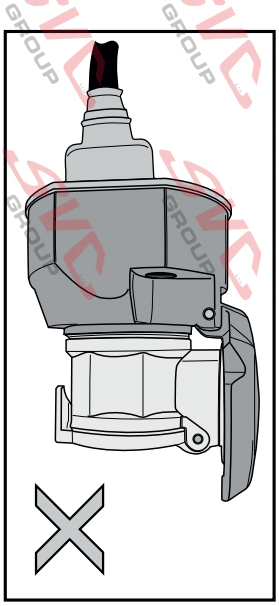

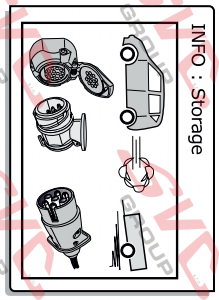

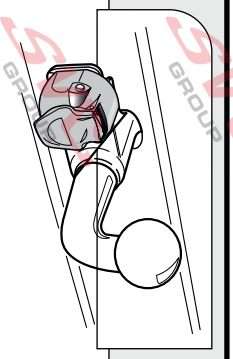

© ECS Electronics B.V.

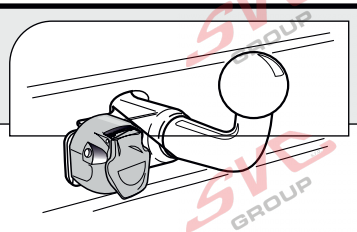

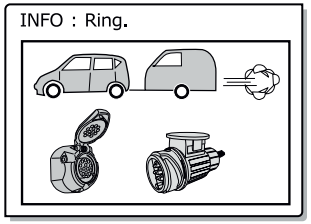
INFO : Ring.

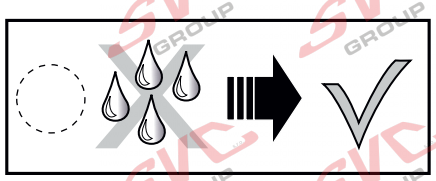

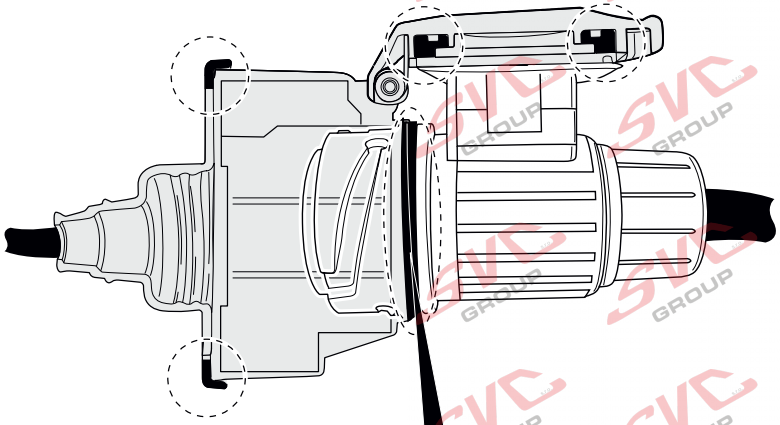

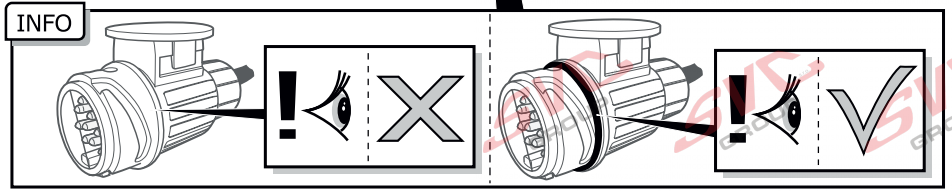
INFO

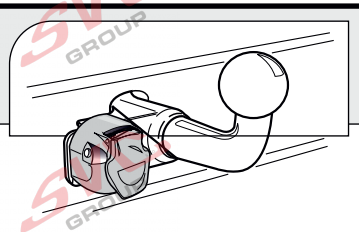

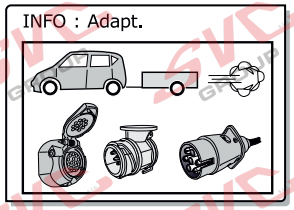
INFO : Adapt.

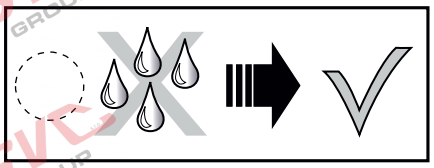

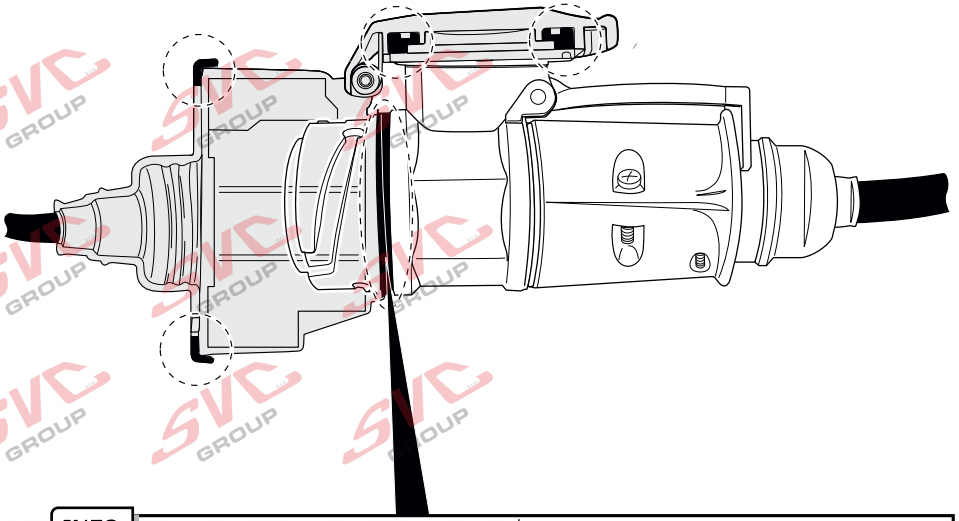

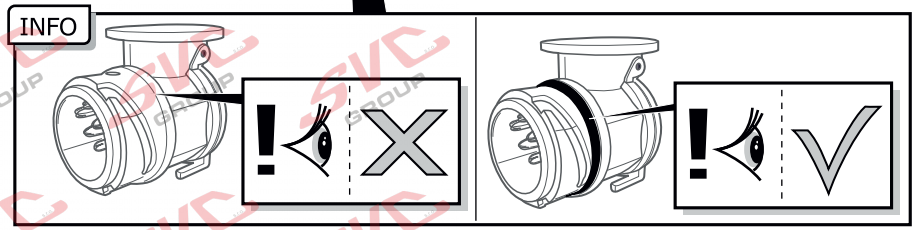
INFO