Montážní návod

(Montážny návod, Fitting instruction, Montageanleitumg, Instruzioni di montaggio, Monteringshandledning, Asennusohje, Instruction de montage, Montegehandleiding, Инструкция по установке)

Tažné zařízení

Nissan NP300 Navara Turbková ochrana pod nárazníkem

01/1997->2008->2015

Ťažné zariadenie
Towbars
Trekhaak
Anhängerkupplung de
Dispositif d'attelage
Equipo de remolque
Sprzęt holowniczy
Hinauslaitteet
Буксирное оборудование

výrobce / dodavatel

SVC Group s.r.o.

Odkaz na produkt:
https://www.svcgroup.cz/tazne-zarizeni-srouby-pevny-skoda-rapid-monte-carlo-10-2012-2018-p7283-v960

www.svcgroup.cz

Montagehandleiding Fitting instruction Montageanleitung Description de montage Instrucciones de montaje Montagevejledning Monteringsvejledning Monteringshandledning Asennusohje Istruzioni di montaggio Návod k montáži Szerelési utasítás Порядок установки	**Nissan Pick Up Double Cab 4WD (D22) Navara-NP300** D22 1998 / 2 → NP300 2008 → TYPE: 034-952 Ball code: 38.380-2546	EC 94/20 e7 00-0174	3040 kg	3000 kg	120 kg	D Waarde Value Wert Valer Érték 15,0 kN	NL D GB N SF I F E DK S CZ H RU © ACPS Automotive HUK issue: 23.02.2021

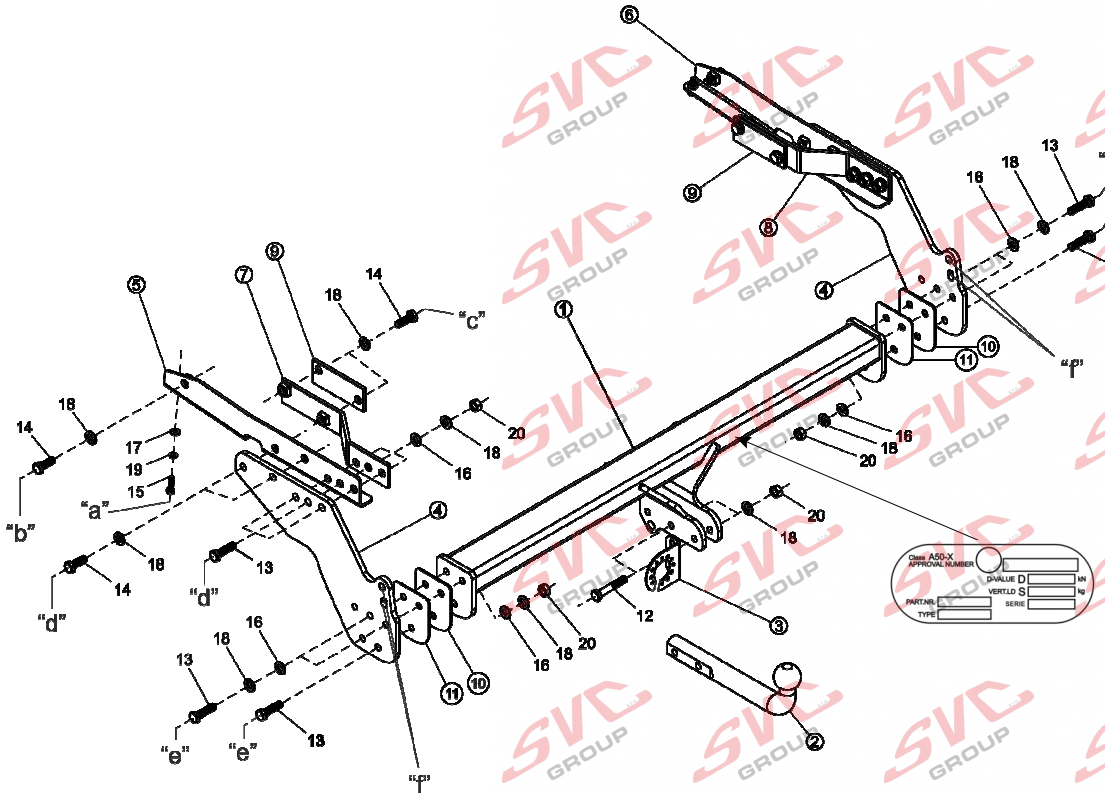

- Raadpleeg uw dealer voor de max. massa die uw wagen mag trekken.
- Die maximale Anhängelast ihres Fahrzeuges können Sie im Fahrzeugschein oder im Benutzerhandbuch nachlesen.
- For the max. trailer weight of your car please refer to the owner's manual or your car homologation documents.
- Pour connaître le poids maxi remarquable pour votre voiture consulter la notice d'utilisation de votre voiture ou la carte grise.
- Consulte a su distribuidor sobre el peso máximo que puede remolcar su vehículo.
- Deres forhandler vil kunne oplyse Dem om den højst tilladte vægt efter Deres køretøj.
- Ta kontakt med forhandleren angående den maksimale vekt som bilen kan trekke.
- Se handboken eller registreringsbevis för max släpvagnsvikt för din bil.
- Tarkista suurin sallittu vetopaino ajoneuvon ohjekirjasta tai rekisteriotteesta.
- Per conoscere il peso massimo rimorchiabile dalla propria autovettura, fare riferimento al manuale d'istruzione od ai documenti di omologazione della vettura stessa.
- Maximální přípustná hmotnost přívěsu pro Vaše vozidlo je uvedena v technickém průkazu nebo v uživatelské příručce.
- A maximális vontatható tömegekről győződjön meg a gépkocsi kezelési könyvéből, vagy a gépkocsi típusbizonyítványából.
- Максимальную массу прицепа просим проверять в заводской книжке или по в типовом сертификате автомобиля.

Meegeleverde onderdelen	Piezas incluidas	Mukana tulevat osat
Mitgelieferte Befestigungsteile	Medfølgende komponenter	Componenti forniti a corredo
Provided parts	Vedlagt festemateriell	Dodané upevňovací díly
Materiel de fixation joint	Medföljande komponenter	Tartozékjegyzék
Список комлектующих		

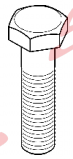

12. 2x M12x70
13. 12x M12x45
14. 10x M12x35
15. 2x M8x30

18. 24x M12
19. 2x M8

16. 12x M12
17. 2x M8

20. 10x M12

(NL) De tussenruimte conform supplement VII, afbeelding 30 van de richtlijn 94/20/EG moet in acht worden genomen.
(D) Der Freiraum nach Anhang VII, Abbildung 30 der Richtlinie 94/20/EG ist zu gewährleisten.
(GB) The clearance specified in appendix VII, diagram 30 of guideline 94/20/EC must be guaranteed.
(F) La zone de dégagement doit être garantie conformément à l'annexe VII, illustration 30 de la directive 94/20/CE.
(E) Debe garantizarse el espacio libre, conforme al anexo VII, figura 30 de la directiva comunitaria CE/94/20.
(DK) Frirummet skal overholdes iht. bilag VII, fig. 30 i direktiv 94/20/EU.
(N) Frirommet etter tillegg VII, figur 30 i direktiv 94/20/EEC skal overholdes.
(S) Spelrummet enligt bilaga VII, figur 30 i riktlinje 94/20/EG skall garanteras.
(FIN) Vapaa tila on taattava direktiivin 94/20/EY liitteen VII, kuvan 30 mukaisesti.
(I) Deve essere garantito lo spazio libero secondo l'allegato VII, figura 30 della direttiva 94/20/CE.
(CZ) Volný prostor ve smyslu Přílohy VII, obr. 30 Směrnice č. 94/20/ES musí být zaručen.
(PL) Należy zagwarantować wolną wysokość określoną na rysunku nr 30 dyrektywy 94/20/WE zawartej w załączniku nr VII.
(H) A 94/20/EK irányelv VII. mellékletében, a 30. ábrán a vonógömb elhelyezése számára előírt szabad tér-adatokat biztosítani kell.
(RU) Необходимо обеспечить данные свободного пространства, предписанные для размещения тягового шарика в приложении VII. директивы 94/20/EC .

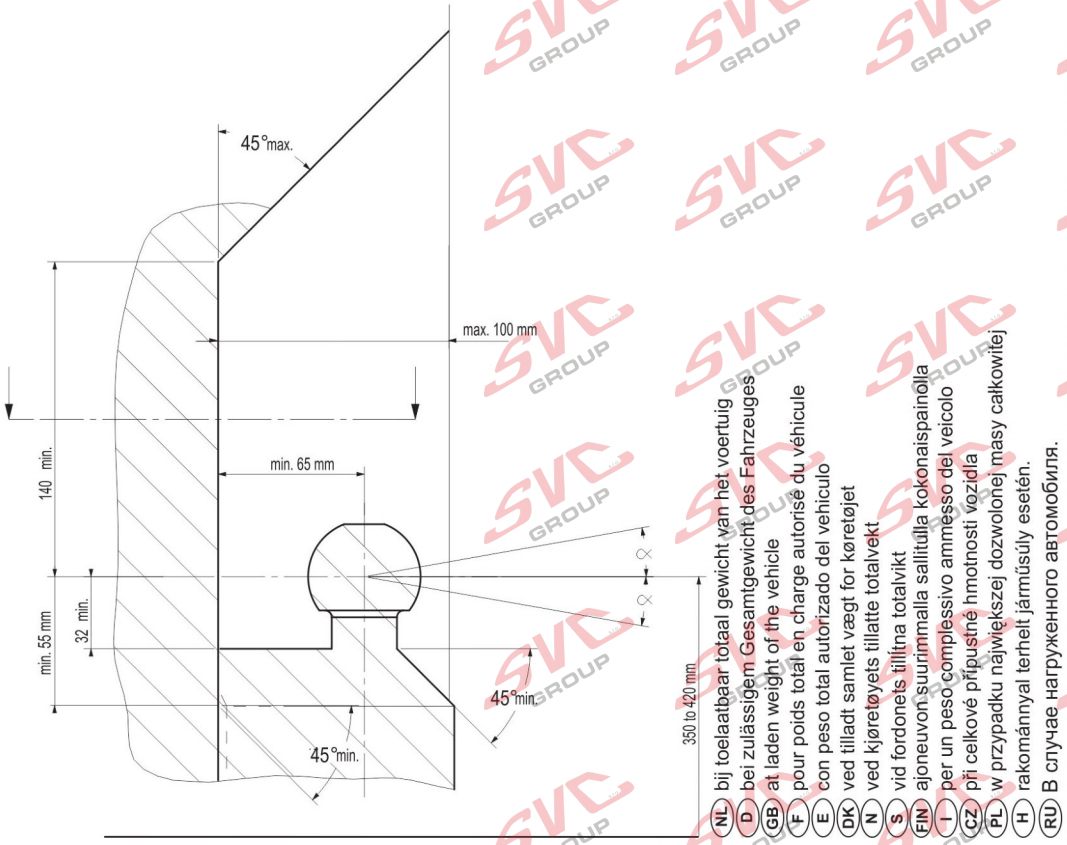

(NL) bij toelaatbaar totaal gewicht van het voertuig
(D) bei zulässigem Gesamtgewicht des Fahrzeuges
(GB) at laden weight of the vehicle
(F) pour poids total en charge autorisé du véhicule
(E) con peso total autorizado del vehiculo
(DK) ved tilladt samlet vægt for køretøjet
(N) ved kjøretøyets tillatte totalvekt
(S) vid fordonets tillåtna totalvikt
(FIN) ajoneuvon suurimmalla sallitulla kokonaispainolla
(I) per un peso complessivo ammesso del veicolo
(CZ) při celkové přípustné hmotnosti vozidla
(PL) w przypadku największej dozwolonej masy całkowitej
(H) rakománnyal terhelt járműsúly esetén.
(RU) В случае нагруженного автомобиля.

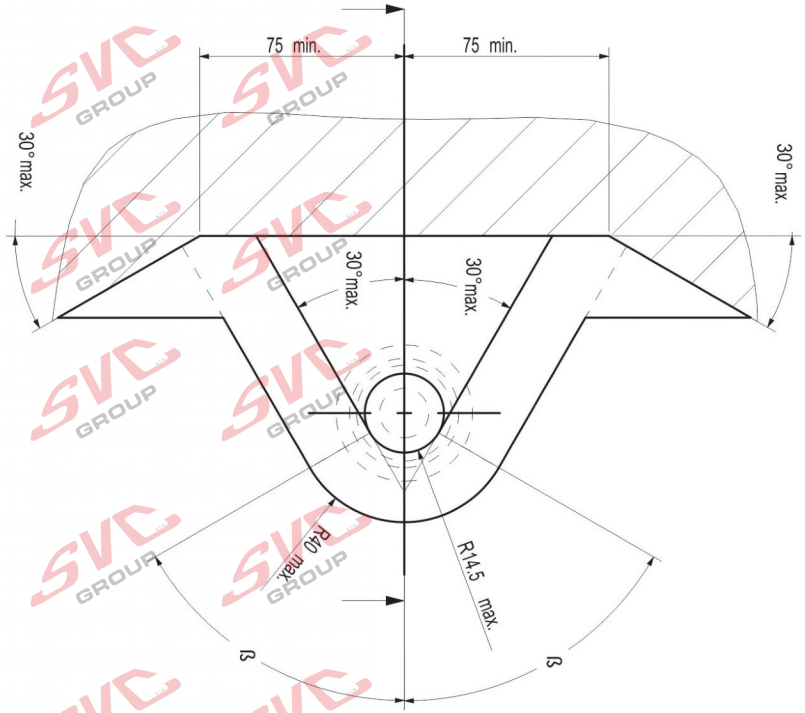

NL Bij gebruik van de trekhaak moeten de voorschriften van de van de voertuigfabrikant met betrekking tot het maximale trekgewicht en de maximale verticale kogeldruk in acht worden genomen, als gebruiksaanwijzing van het voertuig en de WVTA-documentatie. Raadpleeg uw dealer voor het maximale trekgewicht dat uw auto mag trekken. De voorschriften van deze trekhaak mogen niet overschreden worden.

Voorafgaand aan het trekken dient u in ieder geval de secundaire aansluiting, de veiligheidsketting, zeker te stellen, zodat de aanhanger automatisch tot stilstand komt als het trekoog losraakt.
In het uiterste geval kan een dergelijke overbelasting leiden tot het losraken van de getrokken last, dat wil zeggen de aanhanger, caravan of fietsendrager. Dit kan vervolgens zwaar of dodelijk letsel toebrengen aan personen in het voertuig dat de last trekt en/of omstanders.

ACPS Automotive kan niet aansprakelijk worden gesteld voor enig gebrek aan het product, dat is veroorzaakt door onjuist of oneigenlijk gebruik (o.a. overbelasting) door de gebruiker of een persoon voor wie hij aansprakelijk is.

Er mag niet worden afgeweken van de als norm vastgestelde bevestigingspunten.
Ook de nationale richtlijnen betreffende de goedkeuring van de toebehoren moeten in acht worden genomen.
Al onze producten worden gecontroleerd op compleetheid middels een weegcontrolesysteem.

Reclamaties met betrekking tot ontbrekende onderdelen kunnen alleen geaccepteerd worden indien er een weegcontrolesticker kan worden getoond. De garantie geldt uitsluitend voor nieuwe trekhaken en toebehoren. Het gebruik van gebruikte, tweedehands producten is VERBODEN en levensgevaarlijk, waarvoor ACPS Automotive niet aansprakelijk kan worden gesteld.

GB Always refer to the instructions of the vehicle manufacturer, such as the vehicle manual and WVTA, relating to the maximum Permissible towing weight and the maximum vertical ball loading when using the towbar. Ask your vehicle manufacturer / local dealer about maximum towing weights that apply to your vehicle. You must not exceed the relevant specifications.
Always secure the secondary coupling, the safety chain before towing, which enables the trailer to be stopped automatically in the event of separation of the towing ball.

In extreme cases overloading the towbar could result in the premature decoupling of the equipment being towed, that is a trailer, caravan or bicycle carrier. As a result this could also cause severe or fatal injuries to persons either within the towing vehicle and/or innocent bystanders in the area at that time.

ACPS Automotive may not be held responsible for any defect of the product caused by improper use or use other than the intended use (including overloading) by the user or any person for whom the user is responsible.

The fixing points specified as standard must be observed.
National guidelines concerning official approval of accessories must also be observed.

All our products are adjusted upon dispatch with a weight control system.
In the case of missing parts we can only accept a request of replacement with the weight control sticker.
Guarantee is valid only for new towbars and accessories. The use of second-hand towbars is prohibited and could be life-threatening, where ACPS Automotive cannot be held responsible.

D Bei der Nutzung einer Anhängevorrichtung sind die Vorschriften des Herstellers bezüglich der erlaubten maximalen Anhängelast und der maximal zulässigen Stützlast unbedingt einzuhalten. Erkundigen Sie sich bei Ihrem Fahrzeughersteller/lokalen Händler, über die maximale Anhängelast Ihres Fahrzeuges. Die angegebenen Werte dürfen nicht überschritten werden ! Die maximale Anhängelast und Stützlast der Anhängevorrichtung (Daten sind auf der Montageanleitung und Typenschild vermerkt) dürfen nicht überschritten werden!

Sobald an einer beliebigen Stelle der Kupplungskugel-Durchmesser von 49,0 mm oder kleiner erreicht ist, darf die Kugel der Anhängevorrichtung aus Sicherheitsgründen nicht mehr benutzt werden!

Die Überbelastung der Anhängevorrichtung (bzw. das Missachten der Vorschriften) kann zu schweren Schäden am Fahrzeug und/oder der Anhängevorrichtung führen.

Es dürfen keine Änderungen oder Umbauten an der Anhängevorrichtung vorgenommen werden ! Sie führen zum Erlöschen der Betriebserlaubnis.
Die Anhängevorrichtung dient zum Ziehen von Anhängern, welche mit Zugkugelkupplungen ausgerüstet sind und zum Betrieb von Lastenträgern welche für die Montage auf der Kupplungskugel zugelassen sind, artfremde Benutzung ist verboten.

ACPS Automotive kann nicht für Fehler zur Verantwortung gezogen werden, die durch falschen oder nicht bestimmungsgemäßen Gebrauch (unter anderem Überlastung) verursacht wurden, entweder durch den Nutzer oder eine Person, für die der Nutzer verantwortlich ist.

Die vom Fahrzeughersteller serienmäßig genehmigten Befestigungspunkte sind eingehalten.

Nationale Richtlinien über die Anbauabnahmen sind zu beachten.
Diese Montage- und Betriebsanleitung ist den Kfz.-Papieren beizufügen.
Bei der Auslieferung wird jedes unserer Produkte mit einem Gewichtskontrollsystem überprüft. Im Falle fehlender Teile können wir der Bitte nach Nachlieferung nur entsprechen, wenn auch der Aufkleber, der die Gewichtskontrolle bestätigt, mit eingesandt wird.

FIN Vetokoukkua käyttäessä aina huomioi ajoneuvon valmistajan ohjeet koskien suurinta sallittua vetopainoa ja suurinta pystysuoraa kuularasitusta, ajoneuvon käyttöohjetta ja WVTA dokumentaatiota. Kysy jälleenmyyjältäsi paljonko autosi suurin sallittu vetopaino on. On kiellettyä ylittää vetokoukkua koskevat rajoitukset.
Ennen vetoa aina varmista toissijainen liitäntä, suojaketju, jotka mahdollistavat perävaunun automaattisen pysähtymisen vetokoukun irtautumisen tapauksessa.

Ääritapauksessa vetokoukun ylikuormitus johtaa vedetyn ajoneuvon, eli perävaunun, asuntovaunun tai polkupyörätelineen irtautumisen. Tämä saattaa aiheuttaa vetoajoneuvossa istuvien ja/tai kanssakulkijoiden vakavaa tai kuolemaan johtavaa loukkaantumista .

ACPS Automotive ei ota vastuuta tuotteen sellaisista vioista, jotka aiheutuvat väärästä tai epäasianmukaisesta käytöstä (muun muassa ylikuormitus) jotka johtuvat käyttäjän tai käyttäjän vastuulla olevan henkilön toimesta.

Määrätyistä standardikiinnityspisteistä ei saa erota.
Myös osien myöntämisen kansalliset direktiivit täytyy noudattaa.

Ennen toimitusta jokainen tuotteemme säädetään painotarkastussysteemin avulla.
Puuttuvan osan voimme korvata vain ja ainoastaan tarkastusta todistavaa tarraa vastaan. Takuu kattaa vain uudet vetokoukut ja osat. Käytettyjen, jälleenmyydyjen tuotteiden käyttäminen on KIELLETTY ja hengenvaarallista, josta ACPS Automotive ei ole vastuussa.

(E) En caso de utilizar gancho de remolque, hay que observar obligatoriamente las prescripciones del fabricante del vehículo referentes al peso máximo permitido de remolque y a la carga máxima vertical de la bola, tanto como al manual de uso como a la documentación WVT. Pregunte al comerciante de la marca/comerciante local, de que cuánto es el peso remolcable máximo de su auto. Está prohibido traspasar los valores de las prescripciones referentes al gancho de remolque.

Antes de remolcar siempre asegure la conexión segundaria, cadena de seguridad, los cuales hacen posible el paro automático del remolque, en el caso del desprendimiento de la bola de remolque.

Este tipo de sobrecarga en casos extremos puede traer como resultado el desprendimiento del dispositivo remolcado, o sea del carro de remolque, de la caravana, o del portabicicletas. Y esto puede ocasionar lesiones graves o mortales a las personas que están en el vehículo remolcador y/o a las personas inocentes que están en el área.

ACPS Automotiveno asume responsabilidad de ningún tipo por error eventual del producto causado por uso incorrecto o por no usarlo a lo que fue destinado (incluido la sobrecarga), tanto por parte del usuario como de cualquiera persona bajo su responsabilidad.

Hay que tener en cuenta las prescripciones de los puntos de fijación estandarizado determinado. Hay que tener en cuenta las directivas nacionales referentes a la autorización oficial de los accesorios

Antes del transporte, controlamos todos nuestros productos en un sistema de control de peso. En el caso de accesorios faltantes, el pedido referente a su reemplazo sólo lo podemos aceptar conjunto con la presentación de la etiqueta adhesiva que certifica el control de peso. La garantía sólo es válida para ganchos de remolque y accesorios nuevos. Está PROHIBIDO y es mortalmente peligroso usar productos usados o de segunda mano, por lo que ACPS Automotive no asume la responsabilidad.

(CZ) Při použití tažného zařízení se vždy řiďte pokyny výrobce vozidla, návodu k obsluze vozidla a WVTA, týkajících se maximální přípustné hmotnosti taženého nákladu, a maximálního svislého zatížení koule. Informujte se u místního prodejce/výrobce vozidla o maximálních hmotnostech taženého nákladu, které se vztahují k vašemu vozidlu. Nepřekračujte hodnoty povolené pro tažné zařízení.
Před tažením přívěsu v každém případě zabezpečte sekundární spojení, bezpečnostní řetěz, které umožní automatické zastavení přívěsu v případě oddělení hlavního spojovacího zařízení.

V extrémních případech přetížení tažného zařízení může vést k oddělení zařízení a uvolnění přívěsu, ať už je to trailer, přívěs, karavan nebo nosič jízdních kol. V důsledku to může také způsobit vážné nebo smrtelné zranění osob ve vozidle a/nebo nevinných kolemjdoucích v této oblasti v té době.

Firma ACPS Automotive nenese odpovědnost za žádnou vadu výrobku, způsobenou nesprávným použitím nebo použitím jiným než je zamýšlené použití (včetně přetížení) ze strany uživatele nebo osoby, za kterou je zodpovědný uživatel.

Upevňovací body uvedené ve standardu musí být dodrženy.
Také musí být dodrženy národní předpisy týkající se oficiálního schválení příslušenství.

Všechny naše výrobky jsou před expedicí kontrolovány systémem pro kontrolu hmotnosti.
V případě chybějících dílů můžeme přijímat žádosti o náhradu pouze po předložení štítku o kontrole hmotnosti. Záruka je platná pouze pro nové tažné zařízení a příslušenství. Používání tažných zařízení z druhé ruky je ZAKÁZÁNO a může způsobit smrtelné zranění, za které ACPS Automotive nelze činit odpovědným.

(S) Läs alltid instruktionerna från tillverkaren av fordonet, bruksanvisningen av fordonet och WVTA, avseende den maximala tillåtna vikten av släpvagnen och den maximala vertikala belastningen av dragkulan vid användningen av dragkroken. Fråga tillverkaren av fordonet / lokala återförsäljaren om de maximala dragvikterna som gäller för ditt fordon, och som inte överstiger mer värdena, som är tillåtna för dragkroken.
Anslut alltid den sekundära kopplingen, säkerhetskedjan, till sin fabrikstillverkade fästpunkt(er) innan bogsering, för att släpvagnen ska stoppas automatiskt i händelse av separationen av huvudkopplingen.

I extrema fall, överbelastningen av dragkroken kan leda till en förtidig frikoppling av den utrustning som bogseras, oavsett om det är en släpvagn, låda, husvagn eller cykelhållare. Som ett resultat av detta, den kan också leda till allvarliga eller livshotande skador till person, antingen inom dragfordonet och / eller oskyldiga åskådare, som finns i området vid den tiden.

ACPS Automotive kan inte hållas ansvarig för någon skada på produkten som orsakas av en felaktig användning, eller användningen som är andra än den avsedda användningen (inklusive överbelastning) av användaren eller personen, för vilken användaren är ansvarig.

Fästpunkterna, som anges som standard, måste följas.
De nationella riktlinjer för det officiellt godkännandet av tillbehör måste också beaktas.

Alla våra produkter är kontrollerade vid leverans med en viktkontroll-system.
I fall av saknade beståndsdelar kan vi endast acceptera en begäran om ersättning med viktkontroll-klistermärke.
Garanti gäller endast för nya dragkrokar och tillbehör. Monteringen av begagnade dragkrokar är förbjudet, och kan leda till livshotande skador till person, där ACPS Automotive inte kan hållas ansvarig.

(PL) W przypadku korzystania z zaczepu kulistego należy obowiązkowo przestrzegać przepisów producenta dotyczących maksymalnej masy przyczepy oraz maksymalnego pionowego obciążenia zaczepu, jak instrukcja użycia i dokumentacja WVTA. Proszę zapytać dystrybutora/miejscowego sprzedawcy, jaka jest maksymalna masa ciągniona Waszego samochodu. Specyfikacje dla zaczepu kulowego nie mogą być przekroczone.

Przed holowaniem w każdym przypadku należy zapewnić dodatkowe połączenie, łańcuch bezpieczeństwa, który umożliwiają automatyczne zatrzymanie się przyczepy w przypadku oderwania się haka.

W skrajnych przypadkach, przeciążenie zaczepu kulistego może spowodować uwolnienie się sprzętu ciągnionego, a więc przyczepy, przyczepy kempingowej lub uchwytu na rower. Może to spowodować poważne lub śmiertelne obrażenia ciała osób znajdujących się w pojeździe ciągnącym i/lub przebywających w pobliżu przypadkowych przechodniów.

ACPS Automotive nie ponosi odpowiedzialności za ewentualne uszkodzenia produktu, które powstały w wyniku błędnego lub niewłaściwego użytkowania (w tym przeciążenia), spowodowanego przez użytkownika, lub inne osoby, za które użytkownik jest odpowiedzialny.

Od określonych, jako standard punktów mocowania nie należy odbiegać.
Należy również przestrzegać krajowych wytycznych oficjalnego zatwierdzenia akcesoriów.

Przed transportem wszystkie nasze produkty regulowane są systemem kontroli wagi.
W przypadku braku jakiejś części prośbę o uzupełnienie jesteśmy w stanie spełnić wyłącznie po przedstawieniu naklejki zaświadczającej kontrolę wagi. Gwarancja dotyczy jedynie nowego haka i akcesoriów. Zastosowanie używanych, odkupionych akcesoriów jest WZBRONIONA i zagraża życiu, ACPS Automotive nie ponosi za to odpowiedzialności.

(H) A vonóhorog használata esetén a jármű gyártójának a megengedett maximális vontatott súlyra és a maximális függőleges gömbterhelésre vonatkozó előírásait, mint a jármű használati utsítása és WVTA dokumentációja, kötelezően be kell tartani. Kérdezze meg gépjármű-kereskedőjét/helyi forgalmazóját, mennyi az Ön autója által maximálisan vontatható súly. A vonóhorogra vonatkozó előírásokat tilos túllépni.
Vontatás előtt minden esetben biztosítsa a másodlagos kapcsolódást, biztonsági lánc, amik lehetővé teszik a pótkocsi automatikus megállását a vonógömb leválása esetén.

Szélsőséges esetben a vonóhorog túlterhelése a vontatott berendezés, tehát az utánfutó, lakókocsi vagy kerékpártartó elszabadulását eredményezheti. Ez pedig súlyos vagy halálos kimenetelű sérülést okozhat a vontató járműben tartózkodó személyeknek és/vagy a területen tartózkodó vétlen nézelődőknek.

Az ACPS Automotive nem vonható felelősségre a termék olyan esetleges hibáiért, amelyeket helytelen vagy nem rendeltetésszerű használat okozott (többek között túlterhelés), akár a felhasználó, akár olyan személy részéről, akiért a felhasználó felelősséggel tartozik.

A szabványosként meghatározott rögzítési pontoktól eltérni nem lehet.
A tartozékok hatósági jóváhagyására vonatkozó nemzeti irányelveket is be kell tartani.

Kiszállítás előtt valamennyi termékünket súlyellenőrző rendszerrel állítjuk be.
Hiányzó alkatrész esetén, csak a súlyellenőrzés megtörténtét igazoló matrica ellenében áll módunkban eleget tenni a pótlásra vonatkozó kérésnek. A garancia csak új vonóhorgokra és tartozékokra érvényes. Használt, másodkézből származó termék használata TILOS és életveszélyes, amiért az ACPS Automotive nem vonható felelősségre.

(RU) В случае пользования фаркопом Вы должны соблюдать инструкции производителя автомобиля в связи с допускаемым максимальным буксируемым грузом и максимальной вертикальной нагрузкой автомобиля, инструкции по эксплуатации а также документацию WVTA. Спросите у местного дилера/распределителя какой максимальный груз можно буксировать Вашим автомобилем. Вы не должны превышать технические характеристики фаркопа.

Перед буксировкой, обязательно присоедините вторичное сцепление, страховочную цепь к заводским точкам, что обеспечит автоматическую остановку прицепа в случае рассоединения главной муфты сцепления.

Крайняя перегрузка прицепа может вызвать его отключение, независимо от того, будет ли это прицеп, коробка, караван или держатель велосипеда. Кроме того, в таких случаях люди, сидящие в автомобиле и/или невиннве прохожие, находящиеся в то время вблизи автомобиля могут получить смертельные или серьезные травмы.

ACPS Automotive не несет ответственности за любые дефекты продукта, которые возникли вследствии несоответственного пользования или пользования не по предназначению (включая перегрузку) пользователем или любым лицом, за которым пользователь несет ответственность.

Определенные в качестве стандарта точки крепления должны соблюдаться. Государственные руководящие принципы, касающиеся официального утверждения аксессуаров также должны соблюдаться.

После отправки все наши продукты контролируются системой управления веса.
В случае недостающих частей мы принимаем запрос о замене только с наклейкой контроля веса.
Гарантия действительна только для новых фаркопов и аксессуаров. Монтаж старых фаркопов запрещен, ибо это может вызвать смертельные травмы, поэтому за это ACPS Automotive не несет ответственности.

(CZ) 028342 Návod k montáži:

1. Podle přiloženého seznamu zkontrolovat jednotlivé součásti tažného zařízení. Pokud je to nezbytné, odstranit ze styčných bodů v zavazadlovém prostoru ochranný prostředek
2. Odmontujte zařízení zabraňující podběh vozidla a jeho konzoly.
3. V případě trubkového zadního nárazníku odstraňte držící konzolu (v budoucnu už jí nebudete potřebovat).
4. V případě nášlapného zadního nárazníku, uvolněte šrouby držící konzoly a mírně roztáhněte.
5. Vyvrtejte pravý i levý podvozkový trám, podle přiložené šablony. Dbejte na přesné umístění šablony, viz. obr. **1,2**.
6. Rozšiřte otvor v bodě „a" na ø10mm.
7. Volně upevněte doplňkové deštičky **(5,6)** k podvozkovému trámu v bodech **„a"** a **„b"**, pomocí přiložených spájecích elementů tak, jak to uvádí obrázek.
8. Volně upevněte doplňkové deštičky **(7,8)** k podvozkovému trámu v bodech **„c"**, pomocí doplňkové deštičky **(9)** a přiložených spájecích elementů tak, jak to uvádí obrázek.
9. Volně upevněte doplňky **(4), (5,6)** a **(7,8)** v bodech **„d"**, pomocí přiložených spájecích elementů tak, jak to uvádí obrázek.
10. Těleso tažného zařízení a tažnou kouli připevněte v souladu s daným typem, viz. obr.: **3,4,5**.
11. Spárovací deštičky **(10,11)** použijte jen v případě potřeby.
12. Volně přichyťte korpus tažného háku (**1**) k bočním plechům v bodech s označením **„e"** pomocí přiložených dodaných upevňovacích dílů, na základě obrázku.
13. Namontujte tažnou kouli (**2**) plech pro zachycení zástrček (**3**) na korpus tažného háku
14. Namontujte zpět zadní nárazník. U trubkového převedení připevněte nárazník k doplňkové deštičce (4) v bodech **„f"**, pomocí původních spájecích elementů.
15. Nastavte tažný hák do prostřední polohy, a potom zafixujte všechny šrouby:

M12x1,25	87 Nm
M12 (8.8)	79 Nm
M16 (8.8)	195 Nm

16. Po ujetí zhruba 1000 km dotáhnout všechny šrouby a matice na výše uvedené hodnoty točivého momentu.
17. Firma ACPS Automotive nenese zodpovědnost za jakoukoliv závadu na výrobku způsobenou nesprávným zacházením na straně uživatele nebo osoby za kterou je zodpovědný.
18. Montáž tažného zařízení smí být vykonané jen v odborné dílně.

(D) 028342 Anbauanweisung:

1. Die Anhängevorrichtung auspacken und die Befestigungsteile auf Vollständigkeit überprüfen. Im Bereich der Befestigungspunkte den Unterbodenschutz entfernen.
2. Den Unterfahrschutz und dessen Zubehör abmontieren.
3. Im Falle eines rohrförmigen Unterfahrschutzes ist die Haltekonsole zu entfernen (diese wird in Zukunft nicht mehr benötigt).
4. Im Falle eines Unterfahrschutzes mit Trittbrettern die Schrauben der Haltekonsole lockern und leicht auseinanderziehen.
5. Den rechten und linken Fahrgestellholm entsprechend der beiliegenden Schnittschablone ausschneiden. Auf die genaue Positionierung der Schablone achten, siehe Zeichnung **1,2**.
6. Die Bohrung am Punkt **„a"** auf ø10mm erweitern.
7. Die Zubehörplatten **(5,6)** lose an den Punkten **„a"** und **„b"** befestigen, mit den beiliegenden Verbindungselementen, der Zeichnung entsprechend.
8. Die Zubehörplatten **(7,8)** lose an den Punkten **„c"** am Fahrgestellrahmen befestigen, mit der Zubehörplatte **(9)** und den beiliegenden Verbindungselementen, der Zeichnung entsprechend.
9. Die Teile **(4), (5,6)** und **(7,8)** lose an den Punkten **„d"** befestigen, mit den beiliegenden Verbindungselementen, der Zeichnung entsprechend.
10. Den Schlepphakenkörper und die Schleppkugel dem Typ entsprechend befestigen, siehe Zeichnung **3,4,5**.
11. Die Distanzplättchen **(10,11)** nur bei Bedarf verwenden.
12. Den Schlepphakenkörper (**1**) lose an den Punkten **„e"** der Seitenplatten befestigen, mit den beigelegten Verbindungselementen, der Zeichnung entsprechend.
13. Die Kugel der Anhängerkupplung (**2**) und die Steckplatte (**3**) an den Schlepphakenkörper montieren.
14. Den Unterfahrschutz zurück montieren. Im Falle der rohrförmigen Version den Unterfahrschutz an der Zubehörplatte **(4)**, an den Punkten **„f"** befestigen, mit den werksseitigen Verbindungselementen.
15. Den Schlepphaken in der Mitte ausrichten, danach alle Schrauben festziehen:

M12x1,25	87 Nm
M12 (8.8)	79 Nm
M16 (8.8)	195 Nm

16. Nach ca. 1000 km die Bolzenverbindungen, wie angegeben, nachziehen.
17. Für einen Mangel am Produkt, der durch den Fahrzeughalter oder eine andere Person aufgrund unsachgemäßer Benutzung verursacht wurde, übernimmt ACPS Automotive keine Haftung. (art. 185 lid 2 N.B.W.)
18. Die Montierung des Schlepphakens darf ausschließlich durch eine Fachwerkstatt durchgeführt werden.

(DK) 028342 Montagevejledning:

1. Fjern de dele og monteringsmaterialer. der sidder på trækkrogen. Eventuelt kit på fastgørelsespunkterne fjernes.
2. Fjern kofangeren og inderkofangeren.
3. Har bilen en rørformig underkøringssikring, fjern beslaget (der bliver ikke brug for det fremover).
4. Har bilen en underkøringssikring med trinkofanger, løsn beslagets bolte og træk dem lidt fra hinanden.
5. Bor den højre og venstre chassisvange igennem ifølge det medfølgende skabelon. Pas på, at skabelonen er placeret præcist, jf. fig. **1,2**.
6. Bor hullet ved punkt ”a” op til Ø10mm.
7. Fastgør tilbehørspladerne (**5,6**) løst til chassisvangen i punkterne ”**a**” og ”**b**” vha. medfølgende befæstelseselementer iflg. tegning.
8. Fastgør tilbehørspladerne (**7,8**) løst til chassisvangen i punkterne ”**c**” med tilbehørsplade (**9**) og vha. medfølgende befæstelseselementer iflg. tegning.
9. Fastgør beslag (**4**), (**5,6**) og (**7,8**) løst i punkterne ”**d**” vha. medfølgende befæstelseselementer iflg. tegning.
10. Fastgør tværvangen og trækkuglen ifølge type, jf. **fig. 3,4,5.**
11. Brug mellempladerne (**10,11**) kun hvis nødvendigt.
12. Monter tværvangen (**1**) løs på sidepladerne i hullerne ”**e**” vha. vedlagte bolte, skiver og møtrikker iflg. tegning.
13. Monter trækkuglen (**2**) og stikdåsepladen (**3**) på tværvangen.
14. Sæt underkøringssikringen på plads igen. I tilfælde af rørformig underkøringssikring, fastgør underkøringssikringen til tilbehørsplade (**4**) i punkterne ”**f**” vha. medfølgende befæstelseselementer.
15. Juster trækkuglen i midten og efterspænd alle skruer:

M12x1,25	87 Nm
M12 (8.8)	79 Nm
M16 (8.8)	195 Nm

16. Det er nødvendigt at efterspænde møtrikkerne efter ca. 1000 km.
17. ACPS Automotive kan ikke gøres ansvarlig for mangler ved produktet, der er opstået som følge af skyld eller ukyndig anvendelse af brugeren eller en person, som han er ansvarlig for (§ 185, stk. 2 N.B.W. (hollandsk privatret)).

(E) 028342 Instrucciones de montaje:

1. Sacar las piezas y el material de sujección incluidos en el gancho de remolque. Si procede, retirar el pegamento existente en los puntos de sujección.
2. Desmonte el impedidor que se corra por debajo del auto y a los soportes del mismo.
3. En caso de dispositivo de protección contra empotramiento de tipo tubo, quite la consola de soporte (a este ya no lo vamos a necesitar más).
4. En caso de dispositivo de protección contra empotramiento de tipo para subir, afloje los tornillos de la consola de soporte y sepárelo levemente.
5. Taladre a través de la barra del chasis derecho e izquierdo en base del patrón de recorte adjunto. Tenga cuidado de colocar con precisión al patrón, ver las figuras **1,2**.
6. Agrande a ø10mm el hueco que está en el punto ”**a**”.
7. Fije con laxitud las láminas accesorias **(5, 6)** a la barra del chasis en los puntos **”a”** y **”b”**, con los elementos de enlace adjunto, en base de la figura.
8. Fije con laxitud las láminas accesorias **(7, 8)** a la barra del chasis en los puntos **”c”** con la lámina accesoria **(9)** y con los elementos de enlace adjunto, en base de la figura.
9. Fije con laxitud los accesorios **(4), (5, 6)** y **(7, 8)** en los puntos **”d”**, con los elementos de enlace adjunto, en base de la figura.
10. Fije al cuerpo del gancho de remolque y a la bola de remolque según el tipo, ver: figuras **3, 4 y 5**.
11. Sólo debe utilizar a las láminas espaciadoras **(10, 11)** en caso de ser necesario.
12. Fije con laxitud al cuerpo del gancho de remolque (**1**) a las láminas laterales en los puntos "**e**", con los elementos de enlace adjuntos según como muestra la figura.
13. Monte la bola de remolque (**2**) y la lámina de soporte del enchufe (**3**) al cuerpo del gancho de remolque
14. Vuelva a montar al dispositivo de protección contra empotramiento. En caso de la versión del tubo fije al dispositivo de protección contra empotramiento a la lámina accesoria (**4**), en los puntos "**f**", con los elementos de enlace de fábrica.
15. Ajuste a la posición central el gancho de remolque, después debe fijar bién todos los tornillos.

M12x1,25	87 Nm
M12 (8.8)	79 Nm
M16 (8.8)	195 Nm

16. Cada 1000 km de uso es necesario comprobar las conexiones del perno (según los pares de apriete dados).
17. ACPS Automotive no asume responsabilidad de ningún tipo por defectos en el producto causados por o debidos a un uso imprudente, tanto por parte del usuario como de cualquier persona bajo su responsabilidad (art. 185, párrafo 2 N.B.W. (Código Civil Holandés)).
18. El montaje del gancho remolque puede ser efectuado solo por oficina profesional.

(F) 028342 Description du montage:

1. Séparer les différents éléments d'attelage. Enlever le mastic de protection autour des points de fixation.
2. Démonter l'inhibiteur de sous-course et ses supports.
3. S'il y a un inhibiteur de sous-course en tuyaux, enlever la console de support (elle ne sera plus nécessaire).
4. S'il y a un inhibiteur de sous-course au pas, desserrer les vis de la console de support et les étirer doucement.
5. Percer la poutre droite et la poutre gauche du châssis selon le gabarit de découpage livré. Faites attention à l'emplacement exacte du gabarit, voir figure **1,2**.
6. Élargir le trou se trouvant au point „a" à ø10mm.
7. Fixer les plaques accessoires **(5,6)** lâchement à la poutre du châssis aux points **„a"** et **„b"** par les éléments de fixation livrés selon le dessin.
8. Fixer les plaques accessoires **(7,8)** lâchement à la poutre du châssis aux points **„c"** par la plaque accessoire **(9)** et par les éléments de fixation livrés selon le dessin.
9. Fixer les accessoires **(4),** les accessoires **(5,6)** et les accessoires **(7,8)** aux points **„d"** par les éléments de fixation livrés selon le dessin.
10. Fixer le corps de l'attelage et la boule de l'attelage selon le type, voir figures **3,4,5**.
11. N'utiliser les plaques à jointoyer **(10,11)** que dans le cas d'une nécessité.
12. Fixer le corps de l'attelage (**1**) lâchement aux plaques latérales aux points « **e** » par les éléments de raccord fournis, selon le dessin.
13. Monter la boule de l'attelage (**2**) et la plaque de support fiche (**3**) sur le corps de l'attelage.
14. **Remonter l'inhibiteur de sous-course. Pour une version à tuyaux, fixer l'inhibiteur de sous-course à la plaque accessoire (4) par les éléments de fixation originaux, aux points „f".**
15. Rectifier l'attelage en position centrale et serrer tout les vis fixement:

M12x1,25	87 Nm
M12 (8.8)	79 Nm
M16 (8.8)	195 Nm

16. Il est conseillé de vérifier le serrage de toute la boulonnerie après 1000 Km de traction.
17. ACPS Automotive décline toute responsabilité concernant des défauts éventuels de cet attelage qui seraient causés par une mauvaise utilisation. Seul l'utilisateur est responsable.
18. Le crochet de remorquage ne peut être monté que par un garage spécialisé.

(GB) 028342 Fitting instructions:

1. Unpack the towing bracket and check its contents against the parts list. If necessary, remove the underseal from around the fitting points of the luggage compartment / frame members.
2. Dismount the anti-rununder device and its supports.
3. In case of a tubular rununder prevention device remove the bracket (it will no longer be used).
4. In case of an rununder prevention device with a platform loosen the screws of the bracket and slightly pull it apart.
5. Drill through the right and left frame member in accordance with the attached template. Take care of the exact position of the template, see Figure **1,2**.
6. Expand the hole at point „a" to ø10mm.
7. Loosely fix the accessory plates **(5,6)** to the frame member at points **„a"** and **„b"** with the attached bonding units in accordance with the drawing.
8. Loosely fix the accessory plates **(7,8)** to the frame member at points **„c"** with accessory plate **(9)** and the attached bonding units in accordance with the drawing.
9. Loosely fix the accessories **(4), (5,6)** and **(7,8)** at points **„d"** with the attached bonding units in accordance with the drawing.
10. Fix the crossbar and towing ball in accordance with the type, see: Figure **3,4,5**.
11. Use the pointing plates **(10,11)** only if necessary.
12. Loosely fix the drag hook body (**1**) to the side-plates at points **"e"** with the attached bonding units in accordance with the drawing.
13. Mount the coupling ball (**2**) and the socket plate (**3**) onto the drag hook body**.**
14. Remount the underrun prevention device. In case of the tubular version fix the underrun prevention device to accessory plate (4) at points **„f"** with the bonding units provided by the factory.
15. Tighten the screws at first at points **"b"**, then at points **"a"**:

M12x1,25	87 Nm
M12 (8.8)	79 Nm
M16 (8.8)	195 Nm

16. After about 1000 km use, re-tighten the bolts and nuts to the specified torque.
17. ACPS Automotive cannot be held responsible for any defects in the product caused by fault or by any injudicious use whatever of the user or a person he is liable for. (sect. 185. art. 2 N.B.W.)
18. Only specialised services are authorised to install drawhooks.

(H) 034-952 Szerelési utasítás:

1. Csomagolja ki a vonóhorgot és a tartozékokat, majd vizsgálja át minden darabját. Ha szükséges, a rögzítő pontok területén a védőragasztót távolítsa el.
2. Szerelje le az aláfutás gátlót.
3. Csöves aláfutás gátló esetén, a tartó konzolt távolítsa el (erre a továbbiakban nem lesz szükség).
4. Fellépős aláfutás gátló esetén, a tartó konzol csavarjait lazítsa meg, és enyhén húzza szét.
5. Fúrja át a jobb és bal alvázgerendát a mellékelt kivágó sablon alapján. Ügyeljen a sablon pontos elhelyezkedésére, lásd **1,2**. ábra.
6. Bővítse az „a" pontnál lévő furatot ø10mm-re
7. Lazán rögzítse az tartozéklemezeket **(5,6)** az alvázgerendához az **„a"** és **„b"** pontokon, a mellékelt kötőelemekkel, a rajz alapján.
8. Lazán rögzítse az tartozéklemezeket **(7,8)** az alvázgerendához a **„c"** pontokon, a **(9)**-es tartozék lemezzel, és a mellékelt kötőelemekkel, a rajz alapján.
9. Lazán rögzítse az **(4),** az **(5,6)** és a **(7,8)**-as tartozékokat az **„d"** pontokon, a mellékelt kötőelemekkel, a rajz alapján.
10. A vonóhorogtest és a vonógömböt a típusnak megfelelően rögzítse, lásd: **3,4,5** ábra
11. A hézagoló lemezeket **(10,11)**, csak szükség esetén használja.
12. Lazán rögzítse a vonóhorogtestet **(1)** az oldallemezekhez a **„e"** pontokon, a mellékelt kötőelemekkel, a rajz alapján.
13. Szerelje a vonógömböt **(2)** és a dugaljtartó lemezt **(3)** a vonóhorogtestre.
14. Szerelje vissza az aláfutás gátlót. Csöves verzió esetén az aláfutás gátlót az (4)-es tartozéklemezhez rögzítse, az **„f"** pontokon, a gyári kötőelemekkel
15. Igazítsa középhelyzetbe a vonóhorgot, majd húzza fixre az összes csavart:

M12 (8.8)	79 Nm
M8 (8.8)	23 Nm

16. Körülbelül 1000 vontatott kilométer után a vonóhorog rögzítő csavarjainak feszességét ellenőrizni kell, és szükség esetén utánhúzni a megfelelő nyomatékkal.
17. ACPS Automotive garanciát vállal, kivéve a nem rendeltetés szerinti használatból adódó hibákért. (art. 185 lid 2 N.B.W)
18. A vonóhorog felszerelését kizárólag szakműhely végezheti.

(I) 028342 Istruzioni di montaggio:

1. Aprire l'imballaggio della struttura di traino e controllare il contenutoa fronte dell'elenco componenti. Se necessario, rimuovere il mastice di protezione intorno ai punti di fissaggio.
2. Smontare l'inibitore antiritorno e i suoi supporti.
3. In caso di barra antintrusione a tubo rimuovere il tassello di sostegno (di questo in seguito non vi sarà più bisogno).
4. In caso di barra antintrusione a gradini allentare le viti del tassello di sostegno e allargarla leggermente.
5. Forare l'asse del telaio destra e sinistra in base alla sagoma di ritaglio allegata. Fare attenzione all'esatto posizionamento della sagoma, vedi figura **1,2**.
6. Allargare il foro al punto „a" fino ad un ø di 10 mm.
7. Fissare senza stringere le piastre accessorie **(5,6)** all'asse del telaio nei punti **„a"** e **„b"**, con gli elementi di collegamento inclusi in base al disegno.
8. Fissare senza stringere le piastre accessorie **(7,8)** all'asse del telaio nei punti **„c"** con la piastra accessoria **(9)** e gli elementi di collegamento inclusi in base al disegno.
9. Fissare senza stringere le piastre **(4)**, **(5,6)** e **(7,8)** nei punti**„d"**, con gli elementi di collegamento inclusi in base al disegno.
10. Fissare il blocco del gancio di traino e la sfera di traino conformemente al tipo, vedi figure **3,4,5**.
11. Utilizzare soltanto in caso di necessità le piastre di congiunzione **(10,11)**.
12. Fissare senza stringere il blocco del gancio di traino (**1**) alle piastre laterali nei punti "**e**", con gli elementi di collegamento inclusi, in base al disegno.
13. Montare la sfera di traino (**2**) e la piastra della presa (**3**) al blocco del gancio di traino**.**
14. Rimontare la barra antintrusione. Nella versione a tubo fissare la barra antintrusione alla piastra accessoria (**4**) nei punti „**f**", con gli elementi di collegamento di fabbrica.
15. Aggiustare al centro e fissare tutti i bulloni:

M12x1,25	87 Nm
M12 (8.8)	79 Nm
M16 (8.8)	195 Nm

16. Verificare il serraggio di tutti i bulloni dopo i primi 1000 Km. di traino.
17. La ACPS Automotive declina ogni responsabilità per errato o imperfetto montaggio del dispositivo di traino, come pure per uso errato o improprio dello stesso.
18. L'installazione del gancio di traino deve essere effettuata esclusivamente da tecnici specializzati.

(N) 028342 Monteringsveiledning:

1. Fjern vedlagte deler og festemateriell fra tilhengerfestet. Fjern eventuelt kitt som måtte befinne seg på festepunktene.
2. Demonter støtfangeren og dens holdere.
3. I tilfelle underløpshinder av rør fjern braketten (dette trenger du ikke lenger).
4. I tilfelle underløpshinder med opptrinn, løsne på brakettens bolter og trekk den litt.
5. Bor gjennom den høyre og venstre chassisvangen ved hjelp av den vedlagte sjablongen. Pass på å sette sjablongen på riktig plass, se bilde **1,2**.
6. Utvid hullen ved punkt „**a**" til ø10mm.
7. Fest platene **(5,6)** løst til chassisvangen ved punktene **„a"** og **„b"** ved hjelp av de vedlagte festeelementene og i henhold tl bildet.
8. Fest platene **(7,8)** løst til chassisvangen ved puntene **„c"** samt platen **(9)** ved hjelp av de vedlagte festeelementene og i henhold tl bildet.
9. Fest delene **(4), (5,6)** og **(7,8)** ved punktene **„d"** ved hjelp av de vedlagte festeelementene og i henhold til bildet.
10. Fest tilhengerfestet og kuledelen i helhold til typen, se bilde **3,4,5.**
11. Bruk avtandsholderplatene **(10,11)** bare dersom nødvendig.
12. Fest tilhengerfestet (**1**) løst til sideplatene ved punktene **„e"** ved hjelp av de vedlagte festeelementene i henholdt til bildet.
13. Monter kuledelen (**2**) og kontaktholderen (**3**) på tilhengerfestet.
14. Sett underløpshinderen tilbake på plass. I tilfelle underløpshinder av rør fest den til platen (**4**) ved punktene „**f**" ved hjelp av de originelle festeelementene.
15. Sett tilhengerfestet i riktig stilling i midten og trekk alle skruene godt til:

M12x1,25	87 Nm
M12 (8.8)	79 Nm
M16 (8.8)	195 Nm

16. Det er nødvendig å etterstramme boltforbindelsene etter ca. 1000 km (i henhold til de oppgitte tilstramningsmomentene).
17. ACPS Automotive kan ikke stilles ansvarlig for noen mangel ved produktet som kan forårsakes av skjødesløs eller ukyndig bruk. Ansvaret er brukerens eget (paragraf 185. ledd 2 i den nederlandske sivilrettslige lovboken).
18. Monteringen av tilhengerfestet skal alltid utføres på fagverksted.

(NL) 028342 Montagehandleiding:

1. Meegeleverde onderdelen en bevestigingsmaterialen van de trekhaak verwijderen. Eventueel aanwezige kit ter plaatse van de bevestigingspunten verwijderen.
2. Demonteer de stootbalk en de daarbijbehorende onderdelen.
3. Verwijder bij bescherminrichtingen tegen klemrijden die voorzien zijn van een buis de steunconsole (deze is verder niet meer nodig).
4. Draai bij bescherminrichtingen tegen klemrijden die voorzien zijn van een opstapje de schroeven van de steunconsole losser en trek ze licht uit elkaar.
5. Doorboor de rechter en de linker chassisbalk aan de hand van het bijgevoegde snijsjabloon. Let op de precieze plaatsing van het sjabloon, zie afbeelding **1** en **2**.
6. Verwijd het boorgat bij punt "a" tot ø 10 mm.
7. Bevestig de onderdeelplaten **(5,6)** handvast aan de chassisbalk op de punten **"a"** en **"b"**, met de bijgeleverde bevestigingsmaterialen en aan de hand van de tekening.
8. Bevestig de onderdeelplaten **(7,8)** handvast aan de chassisbalk op de punten **"c"**, met onderdeelplaat **(9)** en de meegeleverde bevestigingsmaterialen en aan de hand van de tekening.
9. Bevestig de onderdelen **(4), (5,6)** en **(7,8)** op de punten **"d"** met de meegeleverde bevestigingsmaterialen en aan de hand van de tekening.
10. Bevestig de trekhaak en de trekkogel overeenkomstig het type, zie afbeeldingen **3,4** en **5**.
11. Gebruik de voegplaten **(10,11)** alleen indien nodig.
12. Monteer de trekhaak handvast (**1**) aan de zijplaten op de punten "**e**", volgens de tekening, met behulp van de meegeleverde bevestigingsmaterialen.
13. Monteer het trekkogel (**2**) en stekkerplaat (**3**) aan de trekhaak.
14. Plaats de bescherminrichting tegen klemrijden terug. Bevestig bij de versie met buis de bescherminrichting tegen klemrijden aan onderdeelplaat (**4**) op de punten "**f**" met de door de fabriek geleverde bevestigingsmaterialen.
15. Zet de trekhaak in het midden en trek alle schroeven vast:

M12x1,25	87 Nm
M12 (8.8)	79 Nm
M16 (8.8)	195 Nm

16. Het is noodzakelijk om na ca. 1000 km gebruik de boutverbindingen na te trekken (volgens gegeven aanhaalmomenten).
17. ACPS Automotive kan niet aansprakelijk worden gesteld voor enig gebrek in het produkt zoals veroorzaakt door de schuld of door welk onoordeelkundig gebruik ook van de gebruiker of een persoon voor wie hij aansprakelijk is (art. 185. lid 2 N.B.W.).
18. De montage van de trekhaak mag uitsluitend door een erkende garage uitgevoerd worden.

(PL) 028342 Instrukcija montażu:

1. Należy rozpakować hak holowniczy i akcesoria i dokładnie sprawdzić każdą część. W okolicy punktów umocowania należy usunąć taśmę ochronną.
2. Należy zdemontować część zapobiegającą wciśnięcie się pod pojazd i wsporniki.
3. W przypadku rurowego zderzaka zapobiegającego wjechaniu pod pojazdy silnikowe należy zdemontować konsole wspierającą, (nie będzie ona już potrzebna).
4. W przypadku zderzaka ze stopniem należy poluzować i lekko rozciągnąć śruby mocujące konsolę wspierającą.
5. Należy przewiercić prawą i lewą belkę podwozia na podstawie załączonego szablonu. Należy zwrócić uwagę na precyzyjne umieszczenie szablonu, zobacz rysunek **1, 2**.
6. Otwór znajdujący się w punkcie „a" należy poszerzyć do średnicy ø10mm.
7. Należy luźno zamontować załączone do zestawu płyty **(5,6)** do belki podwozia w punktach **„a"** i **„b"** na podstawie rysunku, za pomocą załączonych elementów mocujących.
8. Płyty **(7,8)** załączone do zestawu należy luźno zamontować do belki podwozia w punktach **„c"** wraz z płytą **(9)** na podstawie rysunku, za pomocą załączonych elementów mocujących.
9. Należy luźno zamontować załączone do zestawu elementy **(4), (5,6)** i **(7,8)** w punktach **„d"** na podstawie rysunku, za pomocą załączonych elementów mocujących.
10. Blok haka holowniczego i zaczep kulisty należy zamocować odpowiednio do typu, zobacz rysunki: **3,4,5**.
11. Płytek dystansowych **(10,11)** należy użyć tylko w przypadku, gdy jest to konieczne.
12. Blok haka holowniczego (**1**) należy luźno umocować do płyt bocznych w punkcie **„e"** na podstawie rysunku, za pomocą śrub dołączonych do zestawu.
13. Zaczep kulisty (**2**) i płytę złączki elektrycznej (**3**) należy zamontować na blok holowniczy.
14. Należy zamontować z powrotem zderzak zapobiegający wjechaniu pod pojazdy. W przypadku wersji rurowej (**4**) załączone płyty należy zamontować do punktów „**f**" za pomocą fabrycznych elementów mocujących.
15. Należy ustawić w pozycji środkowej hak holowniczy oraz dokręcić wszystkie śruby:

M12x1,25	87 Nm
M12 (8.8)	79 Nm
M16 (8.8)	195 Nm

16. Po zamontowaniu haka holowniczego i przebiegu około 1000 km należy sprawdzić wszystkie śruby mocujące i w razie potrzeby dokręcić odpowiednim momentem.
17. ACPS Automotive zapewnia gwarancję, za wyjątkiem uszkodzeń powstałych w wyniku nieprawidłowego użytkowania. (art.185 lid N.B.W.)
18. Montaż haka holowniczego może wykonać wyłącznie serwis autoryzowany.

(RU) 028342 Указания по монтажу:

1. Распакуйте фаркоп и его принадлежности, а затем проверьте каждую деталь. Если нужно, то в точках фиксации удалите защитную наклейку;
2. Демонтируйте мягчитель подбега и его держатели.
3. В случае трубного тормоза подбега удалите держащий консоль (в дальнейшем эти элементы не потребуются).
4. В случае вступающего тормоза подбега ослабьте болты держащего консоля, и слегка разтяните).
5. Просверлите правую и левую балки шасси на основании приложенного шаблона по вырезанию. Следите за точным размещением шаблона, рис. **1,2.**
6. Расширьте отверстие возле точки „a" на ø10мм.
7. Слегка прикрепите аксессуарные пластины **(5, 6)** ко дну балки шасси в точках **„a" и „b"** с помощью приложенных крепежных элементов, на основе рисунка.
8. Слегка прикрепите аксессуарные пластины **(7, 8)** ко дну балки шасси в точках **„c"** с помощью аксессуарной пластины **(9)** и приложенных крепежных элементов, на основе рисунка.
9. Слегка прикрепите аксессуары **(4), (5, 6)** и **(7,8)** ко дну балки шасси в точках **„d"** с помощью приложенных крепежных элементов, на основе рисунка.
10. Прикрепите тело фаркопа и тяговой шарик соответственно типа, см.: Рис**. 3,4,5**.
11. Пластины **(10,11**) используйте только в случае надобности.
12. Слегка прикрепите фаркоп **(1)** к боковым пластинам в точках **«e»** с помощью приложенных крепежных элементов на основе рисунка.
13. Прикрепите тяговый шарик **(2)** и пластину, держащую штепсель **(3)** к телу фаркопа.
14. Установите обратно тормоз подбега. В случае трубного варианта тормоз подбега прикрепите к аксессуарной пластине (**4**) в точках „ **f**" с помощью приложенных заводских крепежных элементов.
15. Установите фаркоп по центру, после этого затяните все винты до упора:

M12x1,25	87 Nm
M12 (8.8)	79 Nm
M16 (8.8)	195 Nm

16. После пробега около 1000 км с использованием фаркопа нужно проверить затяжку всех винтов крепления фаркопа и, при необходимости, затянуть их установленным моментом затяжки;
17. ACPS Automotive даёт гарантию на фаркоп, кроме случаев, когда фаркоп использовали не по назначению (art. 185 lld 2 N.B.W);
18. Монтаж тягового крюка (фаркопа) разрешается производить исключительно спецмастерскими и сервисами;

(S) 028342 Monteringsinstruktion:

1. Packa upp monteringssatsen och kontrollera innehållet mot detaljbeskrivning. Om det behövs tag bort underredsmassa runt monteringspunkterna i bagageutrymmet och under bilen.
2. Montera av beståndsdelen, som förebygger underlöpningen, samt sina behållarna.
3. I fall av en underkörningsskydd med rör, ta bort behållare-konsolen (konsolen kommer ej att användas mer).
4. I fall av en underkörningsskydd med uppsteg, lossa skruvarna av behållare-konsolen, sedan dra dom lätt isär.
5. Borra genom bjälken av underredet, som finns på den högra och vänstra sidan, med hjälp av den bifogade klipp-schablonen. Akta att schablonen skall inrätta sig precist, se teckningarna **1 och 2**.
6. Borra genom borrhålen, som finns vid punkten „a", med borrmaskinen med ø10mm diameter.
7. Sätta fast – endast lösligt – tillbehörskivorna **(5,6)**, på bjälken av underredet, vid punkterna **„a"** och **„b"**, med hjälp av dom bifogade bindelementerna, enligt teckningen.
8. Sätta fast – endast lösligt – tillbehörskivorna **(7,8)**, på bjälken av underredet, vid punkterna **„c"**, med hjälp av tillbehörskivan **(9)**, samt dom bifogade bindelementerna, enligt teckningen.
9. Sätta fast – endast lösligt – tillbehörskivorna **(4), (5,6),** och **(7,8)**, vid punkterna **„d"**, med hjälp av dom bifogade bindelementerna, enligt teckningen.
10. Sätta fast kroppen av dragkroken, samt dragkulan, på det sättet, som motsvarar typen, se: teckningarna **3,4, och 5**.
11. Använda dom avstånds-hållande skivorna **(10,11)**, endast om så erfordras.
12. Sätta fast – endast lösligt – dragkrokens kroppen (**1**), på sidoskivorna, vid punkterna **„e"**, med hjälp av dom bifogade bindelementerna, enligt teckningen.
13. Montera dragkulan (**2**), samt skivan, som behåller avläggaren (**3**), på dragkrokens kroppen.
14. **Montera tillbaka underkörningsskydden. I fall av en version med rör, sätta fast underkörningsskydden, på tillbehörskivan (4), vid punkterna „f", med hjälp av dom fabriks-bindelementerna.**
15. Placera dragkroken i mellersta position, sedan skruva fast samtliga skruvarna.

M12x1,25	87 Nm
M12 (8.8)	79 Nm
M16 (8.8)	195 Nm

16. Det är nödvändigt att dra åt bultarna igen efter ungefär 1000 km körning (enligt angivna momentangivelser).
17. ACPS Automotive kan inte ställas till ansvar för fel på produkten som orsakats av användaren eller genom omdömeslöst bruk av produkten av användaren eller en person som han bär ansvar för (art. 185, paragraf 2 i den nederländska civilrättsbalken).
18. Monteringen av dragkroken får utföras endast av fackverkstad.

(SF) 028342 Asennusohjeet:

1. Pura vetokoukku pakka us ja tarkista listasta, että kaikki asennuksessa tarvittavat osat löytyvät. Jos tarpeellista poista alustansuojaus kiinnityskohdista.
2. Pura alleajosuoja ja sen pidikkeet.
3. Putkialassyöksymiseston tapauksessa poista pidikekonsoli (tätä ei enää tarvita).
4. Nousualassyöksymiseston tapauksessa löysää pidikekonsolin ruuvit ja vedä ne vähän poikki.
5. Pora oikea ja vasen alustatanko oheisen leikkauskaavan mukaan. Varo että kaava on sijoitettu tarkkaan, katso kuvat **1,2**.
6. Laajenna reikä „a" ø10mm:in kokoiseksi.
7. Kiinnitä osalevyt **(5,6)** löysästi alustatankoon pisteistä **„a"** ja **„b"**oheisilla sitomaelementeillä kuvan mukaisesti.
8. Kiinnitä osalevyt **(7,8)** löysästi alustatankoon pisteistä **„c"** osalevyllä **(9)** ja oheisilla sitomaelementeillä kuvan mukaisesti.
9. Kiinnitä osat **(4), (5,6)** ja **(7,8)** löysästi pisteistä **„d"** oheisilla sitomaelementeillä kuvan mukaisesti.
10. Kiinnitä vetokoukku ka vetokuula tyyppiin sopivalla tavalla, katso kuvat **3,4,5**.
11. Käytä välilevyt **(10,11)** vain tarvittaessa.
12. Kiinnitä vetokoukku (**1**) löysästi sivulevyihin oheisilla sitomaelementeillä kuvan mukaisesti pisteistä "**e**".
13. Asenna vetokuula (**2**) ja pistokkeenpitolevy (**3**).
14. Asenna alassyöksymisesto takaisin. Putkiversion tapauksessa kiinnitä alassyöksymisesto osalevyyn (**4**) pisteistä „**f**" tehtaan sitomaelementeillä.
15. Aseta vetokoukku keskiasentoon, ja sen jälkeen kiristä kaikki ruuvit.

M12x1,25	87 Nm
M12 (8.8)	79 Nm
M16 (8.8)	195 Nm

16. Tuhannen kilometrin jälkeen kiristys tarkistettava.
17. ACPS Automotive ei voida pitää vastuullisena aine- tai henkilövahingoista, jotka johtuvat väärästä asennuksesta tai väärästä käytöstä (artikla 185 kohta 2 NBW).
18. Vetokoukun saa asentaa vain ammattihuoltopaja.

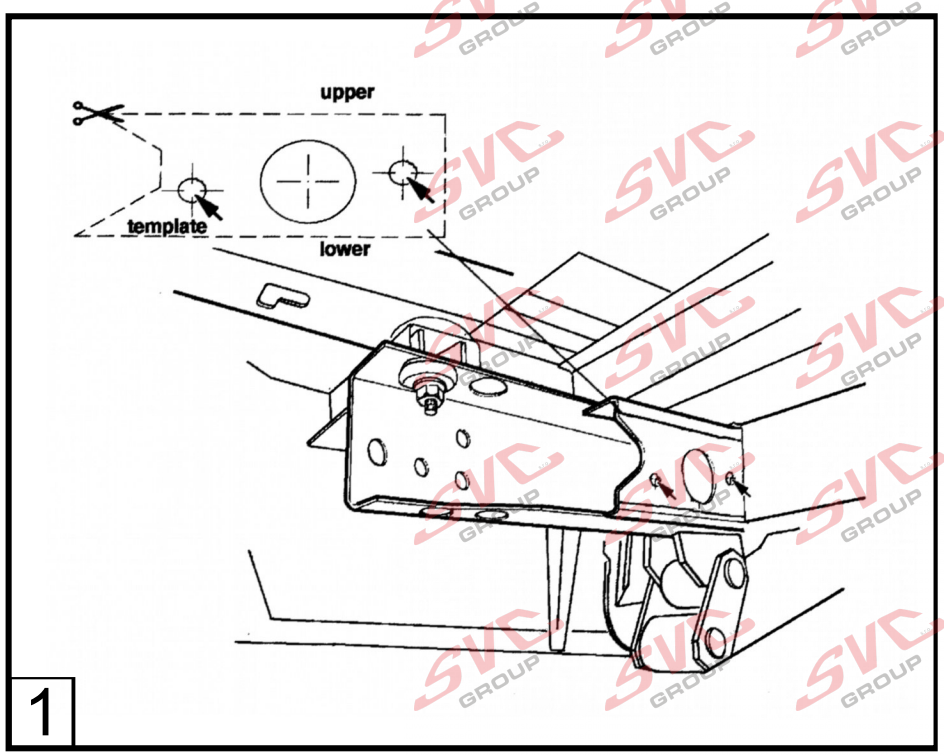

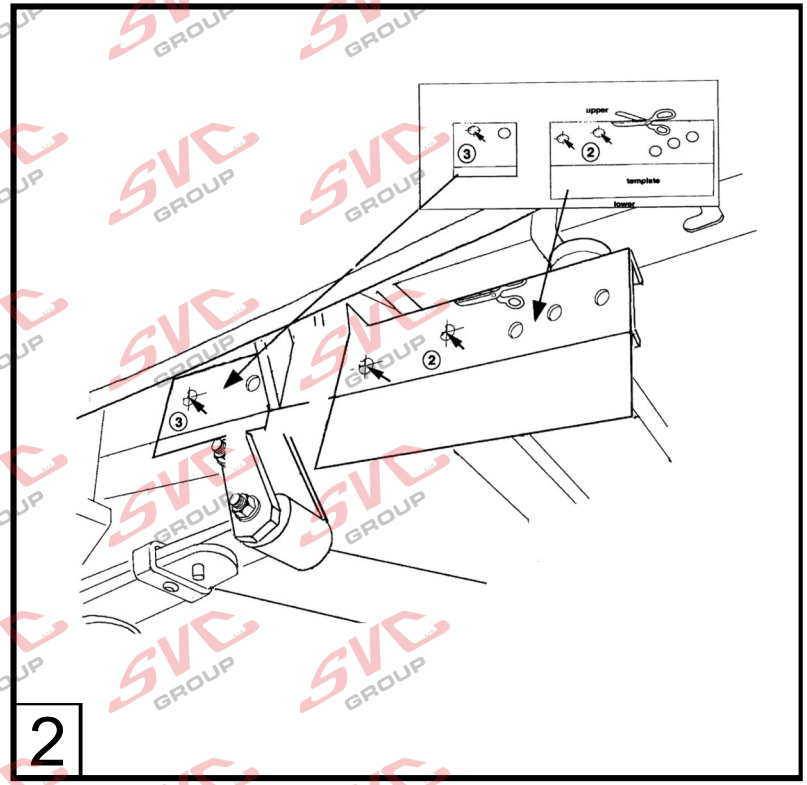

034-952

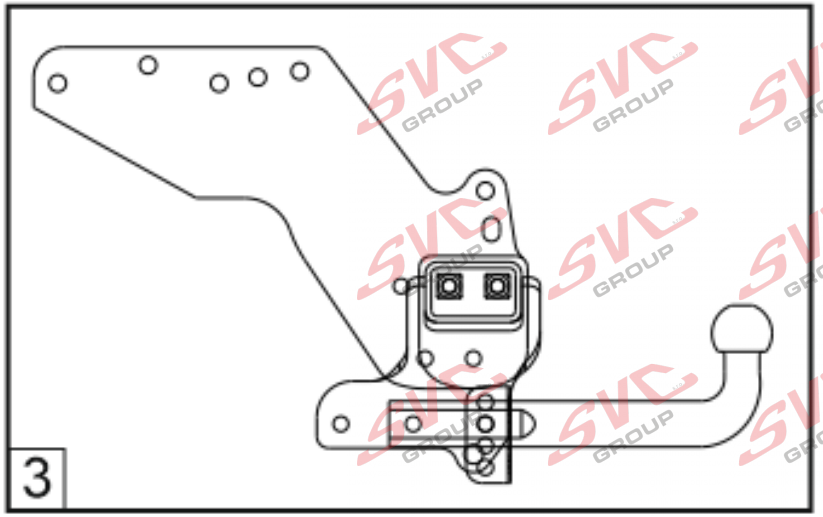

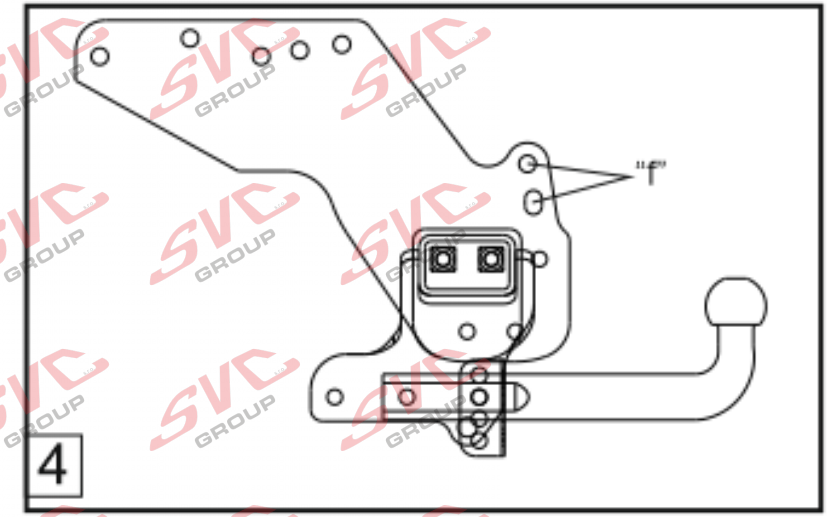

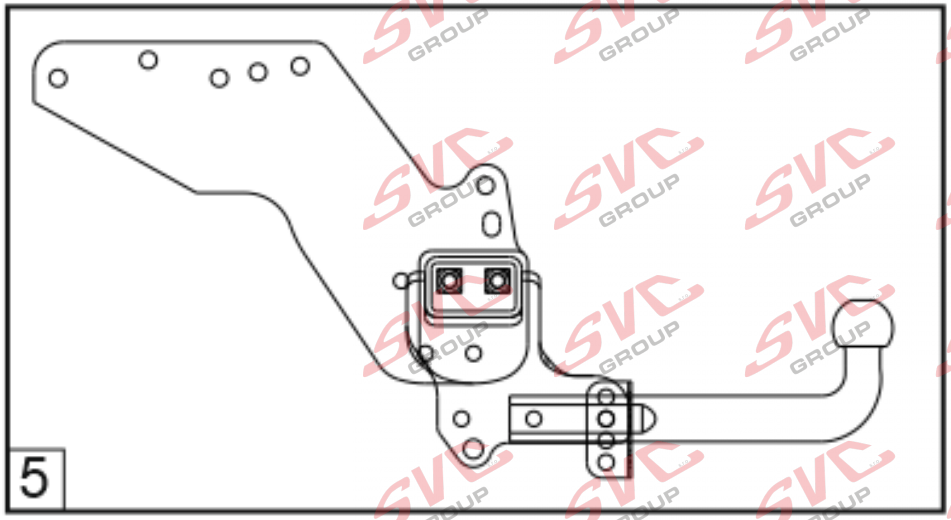

3. NISSAN Pick Up (D22) Double Cab
with Step-bumper

4. Nissan Pick Up (D22) Double Cab
NP300 (2008 ==>)
with Single tube

5. Nissan Pick Up (D22) Double Cab
NP300 (2008 ==>)
with Step-bumper

034-952

Nevíte si rady? Potřebujete poradit?

Náš zakaznický servis je vám k dispozici

+420 491 421 021

svc@svcgroup.cz

TAŽNÁ ZAŘÍZENÍ ®
SVC s.r.o.
GROUP
ORIGINAL

Opravdový specialista a Certifikovaný výrobce tažných zařízení s největším sortimentem v ČR. Rodinná firma s více jak 30letou ověřenou tradicí výroby, prodeje a montáže.

www.svcgroup.cz