Montážní návod

(Montážny návod, Fitting instruction, Montageanleitumg, Instruzioni di montaggio, Monteringshandledning, Asennusohje, Instruction de montage, Montegehandleiding, Инструкция по установке)

Tažné zařízení

Chevrolet Cruze Kombi 11/2011->

Ťažné zariadenie
Towbars
Trekhaak
Anhängerkupplung de
Dispositif d'attelage
Equipo de remolque
Sprzęt holowniczy
Hinauslaitteet
Буксирное оборудование

výrobce / dodavatel

SVC Group s.r.o.

Odkaz na produkt:
https://www.svcgroup.cz/tazne-zarizeni-srouby-pevny-skoda-rapid-monte-carlo-10-2012-2018-p7283-v960

www.svcgroup.cz

TAŽNÁ ZAŘÍZENÍ SVC NÁCHOD ORIGINAL ®

TÜV SÜD

Montážní návod
Fitting instruction
Montageanleitung

Classe A50-X

EHK 55

E27 55R 01-0063

Chevrolet Cruze Combi

11/2011->

Typ: VTZ 001-339
VTZ 002-339
VTZ 003-339

2600 kg	1800 kg
D Hodnota value Wert 10,45 kN	95 kg

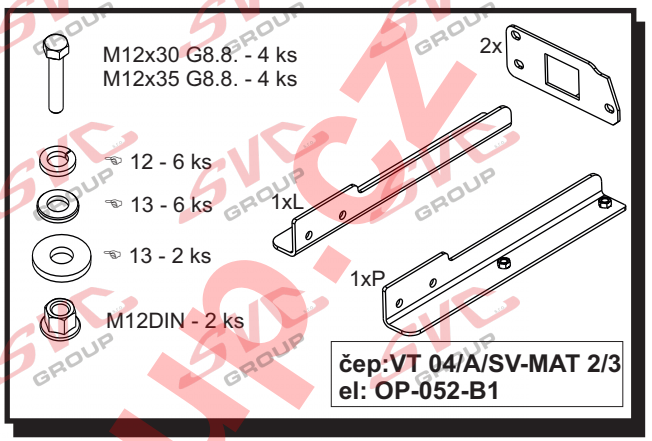

Předepsané utahovací momenty:
Specified torque settings :

M5	5,9 Nm	6,5 Nm
M6	10.0 Nm	10,5 Nm
M10	49,0 Nm	51,0 Nm
M12	85,0 Nm	87,0 Nm
M14	135,0 Nm	138,0 Nm
M16	210,0 Nm	214.1 Nm

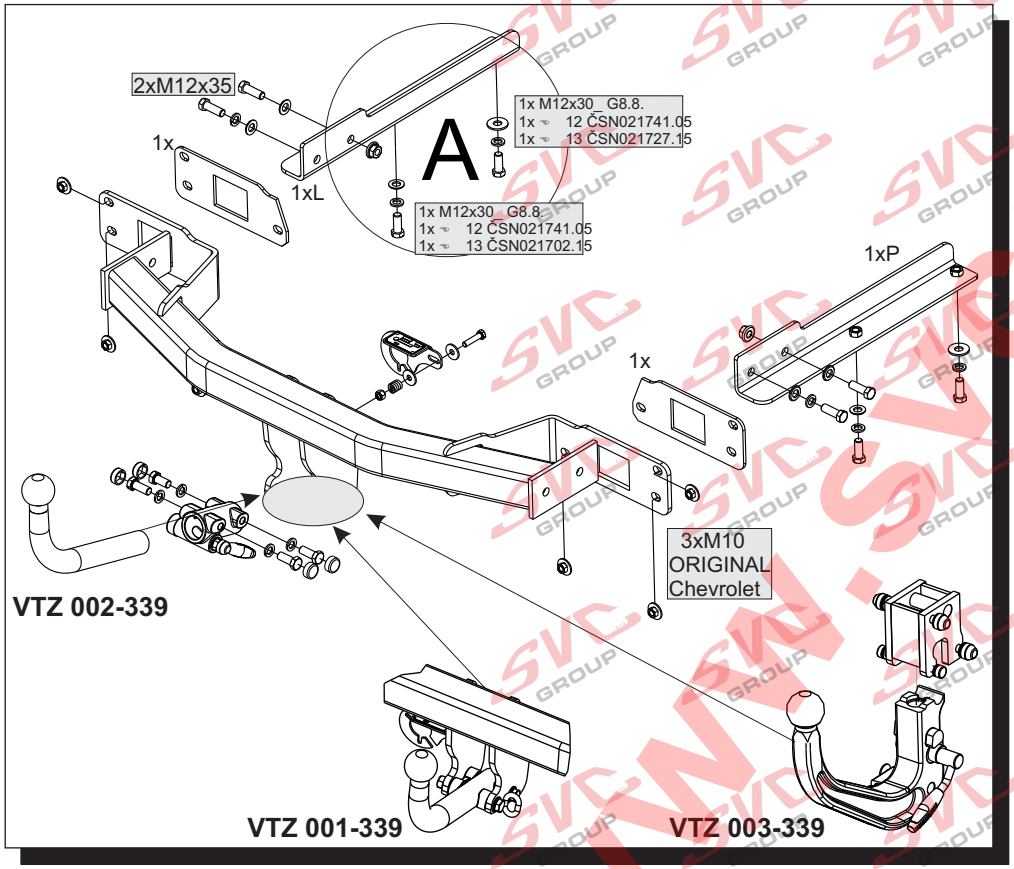

Montážní návod (CZ)

1. Odmontujte zadní světla, zadní nárazník (POZOR na elektropřípojku) a dále jeho hliníkovou výztuhu (tu již nebudete potřebovat). Šest původních matic M10 bude následně použito zpět.
2. Na šest šroubů na zadním čele vozidla nasuňte vymezovací plechy a následně přichyťte hlavní nosník tažného zařízení šesti původními maticemi M10 – NEDOTAHUJTE !!!
3. Do otvorů v nosnících vsuňte přílože tvaru L a přichyťte je čtyřmi šrouby M12x30 spolu s pružnými, kruhovými a velkoplošnými podložkami – tyto použijte v místech blíže k nápravě vozidla (viz obr.) – NEDOTAHUJTE !!!
   Nyní přílože tvaru L přichyťte k hlavnímu nosníku tažného zařízení čtyřmi šrouby M12x35 spolu s pružnými a kruhovými podložkami a dvěma maticemi M12-DIN.
   Nyní vše vyrovnejte a řádně dotáhněte dle utahovacích momentů.
4. Zhotovte výřez nárazníku dle dodané šablony a vraťte zpět všechny díly demontované v bodě č.1

Instruction for Assembly (GB)

1. Dismantle the rear lights, rear bumper (BEWARE of the electric wiring) and its aluminum strut (this will not be needed anymore). Six original M10 will be used for back mounting.
2. Slide the distance plates onto the six screws on the rear face of the vehicle, and subsequently attach the main girder of the towing device with six original M10 nuts – DO NOT TIGHTEN !!!
3. Insert L-shaped plates into the holes in the girders and attach them with four M12x30 screws with elastic circular and large washers – these should be used at the spots nearer to the vehicle axle (see the picture) – DO NOT TIGHTEN !!! Now attach the L-shaped plates to the main girder of the towing device with four M12x35 screws with elastic and circular washers, and with two M12-DIN nuts.
   Now align and balance everything and tighten properly according to the tightening moments.
4. Make a recess in the bumper as per the supplied template and put all parts dismantled under 1. back to their places again.

Montageanleitung (D)

1. Rücklichter, hintere Stoßstange (ACHTUNG bei dem Elektroanschluss) und deren Alu-Verstrebung ausbauen (wird nicht mehr benötigt). Die sechs ursprünglichen Muttern M10 werden nachfolgend wieder verwendet.
2. Auf die sechs Schrauben auf der Fahrzeugheckseite die Abstandsblechelemente aufschieben und nachfolgend den Hauptträger der Zugeinrichtung mit den sechs ursprünglichen Muttern M10 befestigen - NICHT FESTZIEHEN!!!
3. In die Öffnungen in den Trägern die L-förmigen Anlagen einschieben mit vier Schrauben M12x30 mit Feder-, Rundscheiben und großflächigen Scheiben befestigen - diese an der näheren Stelle zur Fahrzeugachse benutzen (siehe Abb.). - NICHT FESTZIEHEN!!! Jetzt die L-förmigen Anlagen am Hauptträger der Zugeinrichtung mit vier Schrauben M12x35 zusammen mit den Feder- und Rundscheiben und mit zwei Muttern M12-DIN befestigen.
   Anschließend alle Teile ausrichten und ordnungsmäßig nach den jeweiligen Anzugsmomenten festziehen.
4. In der Stoßstange einen Ausschnitt gemäß der mitgelieferten Schablone herstellen und alle im Punkt 1 ausgebauten Teile wieder einbauen.

TYPE: VTZ 001/2/3-339

SVC NÁCHOD,s.r.o.
Průmyslová zóna-Vysokov 179, 549 12 Vysokov-ČR

INFO: www.svcnachod.cz
E-mail:svc@svcnachod.cz
Tel.:+420 491421021
mob.: +420 603360607

Všeobecné pokyny, též viz. typový list: CZ

-Montáž tažného zařízení a el instalace, musí odpovídat požadavku výrobce vozu a příslušného státu kde se výrobek používá.
-Při případném výřezu nárazníku, výrobce tažného zařízení provedl zkoušky na vozidle se standardním nárazníkem na počátku výroby vozidla a neručí za informace k výřezu při případné změně či faceliftu vozu či nárazník.
1. V úchytech a spojích tažného zařízení s karosérii musí být karosérie očištěna od měkkých antikorozních ochran nástřiku karosérie. Všechny vrtané otvory očistěte od špon a ošetřete antikorozním přípravkem.
2. Používejte dodaný pevnostní spojovací materiál.
3. Kulový čep nesmí ze zákona překrývat registrační značku vozu, pokud není připojen přívěsný vozík..
4. Zapojení el. instalace tažného zařízení k vozu musí odpovídat příslušným platnýmnormám a požadavkům výrobce vozu (viz. příručka k vozu, či u prodejce vozu). Tažné zařízení je pevnostně zkoušeno a homologováno dle směrnice ES 55 EHK a splňuje tuto normu ES.

General instructions, also see Type certificate: GB

-The towing device assembly and electric installation must comply with the requirements of the car producer and the particular state where the product is used.
- The coupling device manufacturer has carried out some tests on a car with a standard bumper which was used at the beginning of making a car and so the manufacturer is not liable for information about a posssible slot in a bumper in case of changes or a facelift of a car during a car production.
1. Clean a car body from soft anticorrosive protection of a car body coat in brackets and joints of a coupling device with a car body. Clean all drilled holes from metalshavings and treat them with antirust agent.
2. Use supplied strength joining material.
3. A ball pin, according to a law, cannot cover a number plate, if a trailer is not joined.
4. Wiring of a coupling device must be up to a standard and car maker requirements. (see a car manual or ask a car seller).
5. The coupling device has been physically tested and homologated according to the regulation EHK 55 ES and is up to the EC standard.

Allgemeine Anweisungen siehe auch Typenschein: D

- Die Montage der Anhängerkupplung sowie die Elektroinstallation muss den Anforderungen des Fahrzeugherstellers in dem Staat entsprechen, in welchem das Produkt benutzt wird.
- be1i einem allfälligen Ausschneiden der Stoss- Stange der Hersteller der Zugsvorrichtung führte Proben an Wagen mit gängigen Stoss- Stangen am Anfang der Wagenherstellung durch und haftet keinesfalls für Informationen bezüglich des Ausschneidens sowie für allfällige Änderungen oder face- Liftings des Wagens oder der Stoss- Stange.
1. Bei den Aufhängungen und Verbindungen der Zugsvorrichtung mit der Karosserie muss dieselbe von weichen Rostschutzmitteln gereinigt werden. Reinigen Sie sämtliche gebohrte Öffnungen von Spänen und behandeln diese mit einem Rostschutzmittel.
2. Benützen Sie das gelieferte Festigkeits- Verbindungsmaterial.
3. Der Kugelbolzen darf von Gesetzes wegen nicht das Kennzeichen des Wagens verdecken, sofern kein Anhänger an den Wagen angehängt ist.
4. Der Anschluss der Elektroinstallation der Zugsvorrichtung an den Wagen muss den entsprechenden gültigen Normen und Anforderungen des Wagenherstellers entsprechen (siehe Handbuch zum Wagen,oder beim Verkäufer des Wagens).
Die Zugsvorrichtung wurde in Bezug auf die Festigkeit nach der Vorschrift EHK 55 ES geprüft und genehmigt und erfüllt die ES-Norm.

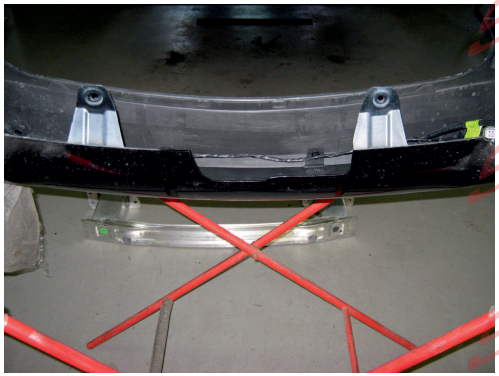

VÝŘEZ NÁRAZNÍKU PRO VOZIDLO: VTZ 001-339 **Chevrolet Cruze Combi**
Cutout bumper for a vehicle: VTZ 002-339 **r.v.11/2011->**

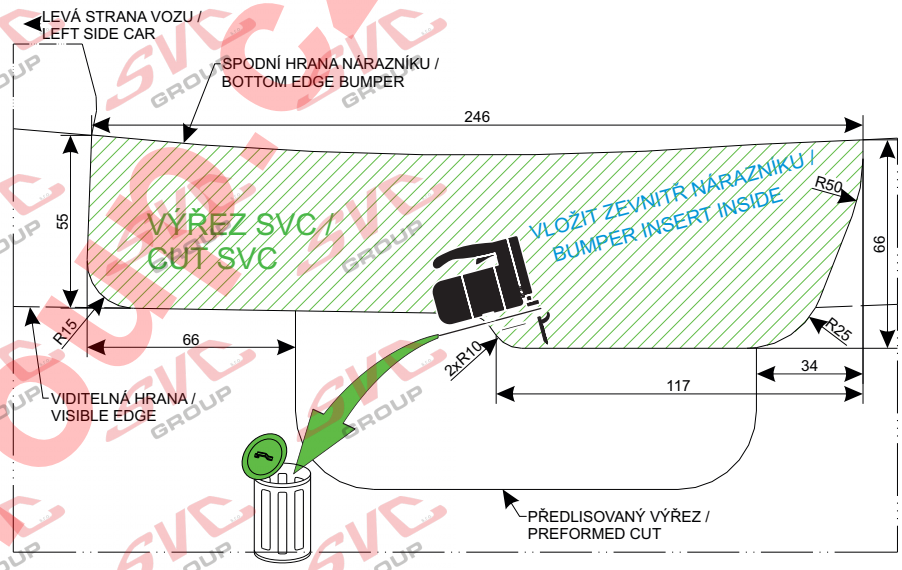

VÝŘEZ NÁRAZNÍKU PRO VOZIDLO: **VTZ 003-339_Chevrolet Cruze**
Cutout bumper for a vehicle: **Combi-B2-r.v.2012->**

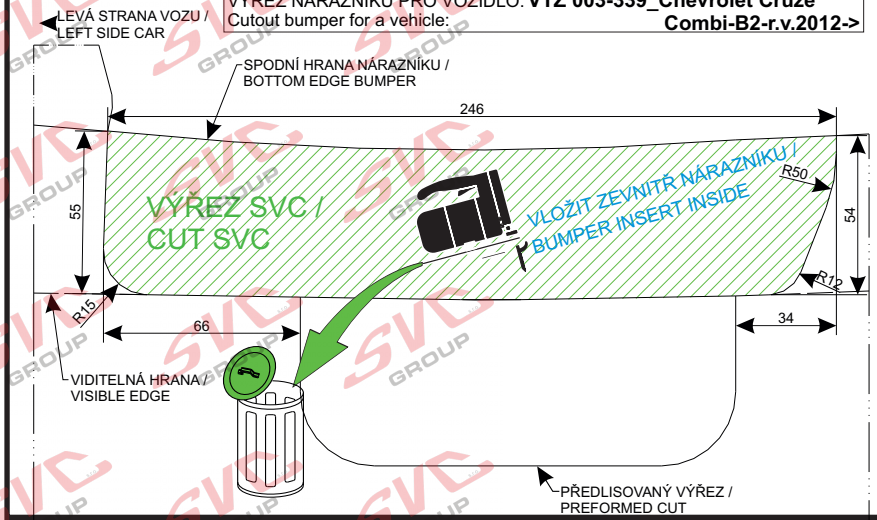

TYPE: VTZ 001/2/3-339
SVC NÁCHOD,s.r.o.
Průmyslová zóna-Vysokov 179, 549 12 Vysokov-ČR
INFO: www.svcnachod.cz
E-mail:svc@svcnachod.cz
Tel.:+420 491421021
mob.: +420 603360607
8/03 SVC Náchod

VÝŘEZ NÁRAZNÍKU PRO VOZIDLO: VTZ 001-339 **Chevrolet Cruze Combi**
Cutout bumper for a vehicle: VTZ 002-339 **r.v.11/2011->**

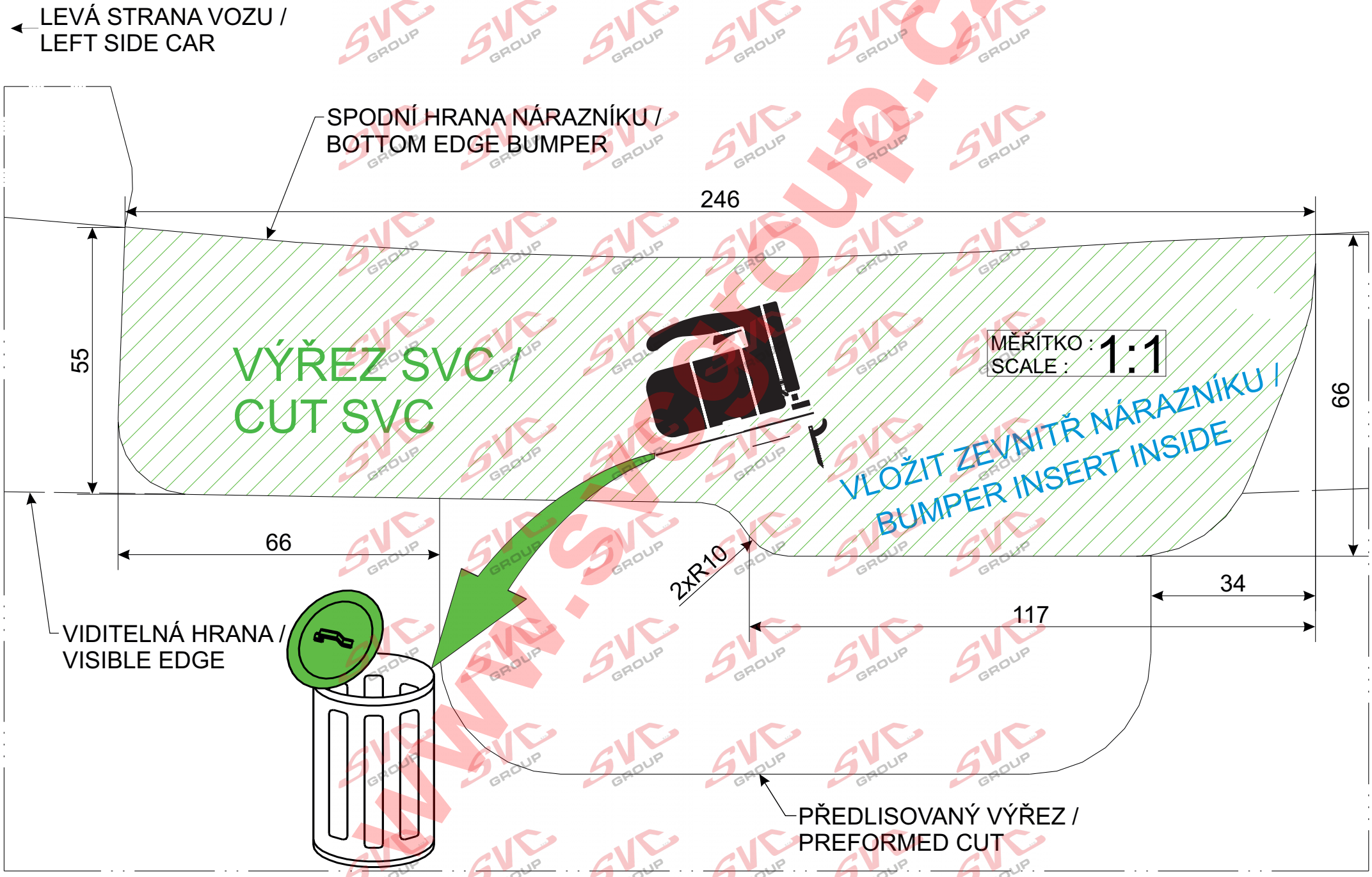

VÝŘEZ NÁRAZNÍKU PRO VOZIDLO: **VTZ 003-339_Chevrolet Cruze Combi r.v.11/2011->**
Cutout bumper for a vehicle:

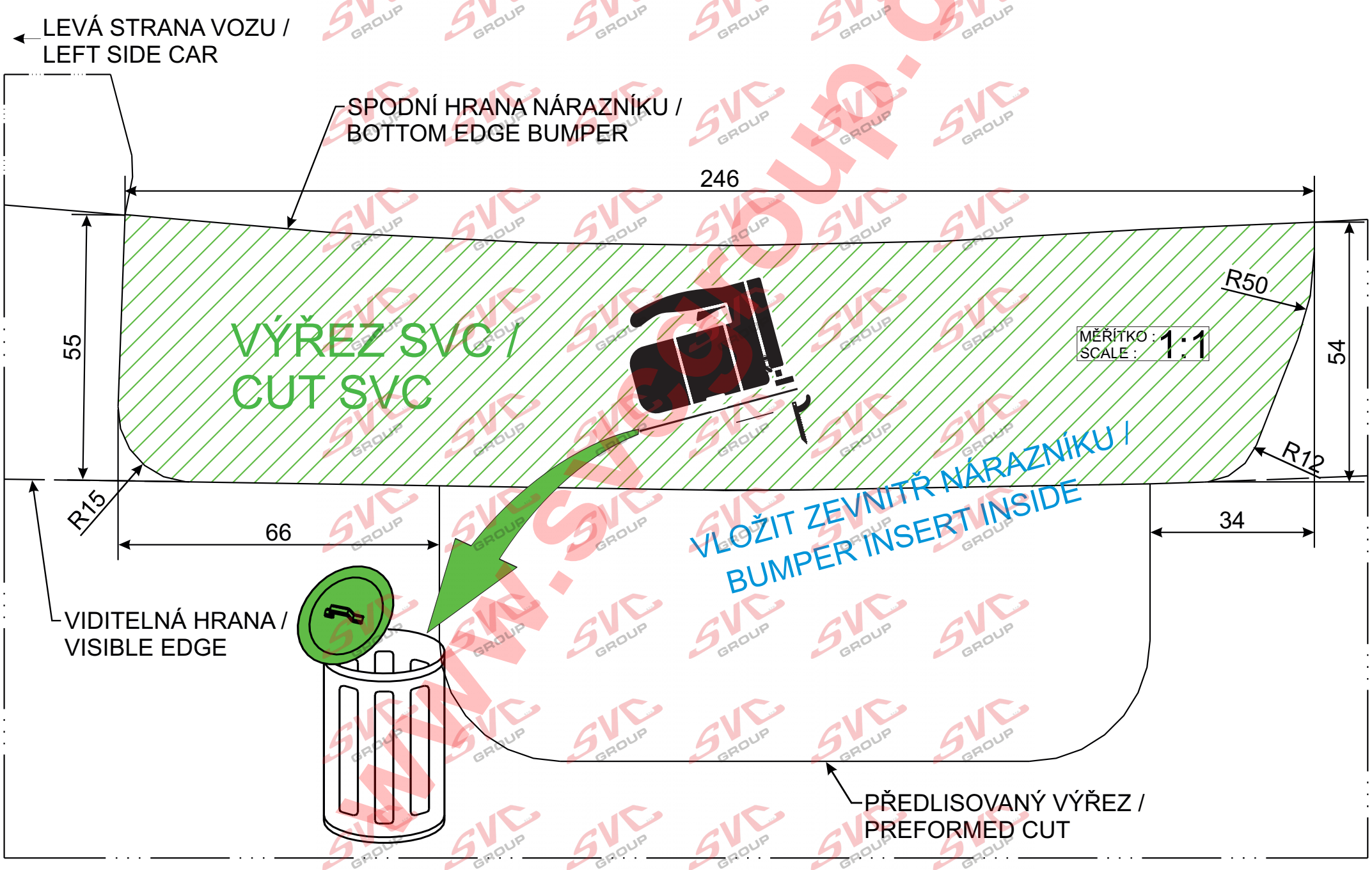

Nevíte si rady? Potřebujete poradit?

Náš zakaznický servis je vám k dispozici

+420 491 421 021

svc@svcgroup.cz

TAŽNÁ ZAŘÍZENÍ ®
SVC s.r.o.
GROUP
ORIGINAL

Opravdový specialista a Certifikovaný výrobce tažných zařízení s největším sortimentem v ČR. Rodinná firma s více jak 30letou ověřenou tradicí výroby, prodeje a montáže.

www.svcgroup.cz