Montážní návod

(Montážny návod, Fitting instruction, Montageanleitumg, Instruzioni di montaggio, Monteringshandledning, Asennusohje, Instruction de montage, Montegehandleiding, Инструкция по установке)

Tažné zařízení

Opel Astra J - Hatchback 12/2009->9/2015

Ťažné zariadenie
Towbars
Trekhaak
Anhängerkupplung de
Dispositif d'attelage
Equipo de remolque
Sprzęt holowniczy
Hinauslaitteet
Буксирное оборудование

výrobce / dodavatel

SVC Group s.r.o.

Odkaz na produkt:
https://www.svcgroup.cz/tazne-zarizeni-srouby-pevny-skoda-rapid-monte-carlo-10-2012-2018-p7283-v960

www.svcgroup.cz

TAŽNÁ ZAŘÍZENÍ SVC NÁCHOD ORIGINAL ®

Montážní návod
Fitting instruction
Montageanleitung

Classe A50-X

EC 94/20

E27 55R 01-0154

Opel Astra „J" HB

r.v. 12/2009 ->

Number of doors 5 Počet dveří

Typ: VTZ 001-331
VTZ 002-331

2215 kg	2050 kg
D Hodnota value Wert 10,44 kN	85 kg

M10x35 G10.9. - 8 ks

E 10 - 8 ks

E 10,5 - 4 ks

E 11 - 4 ks

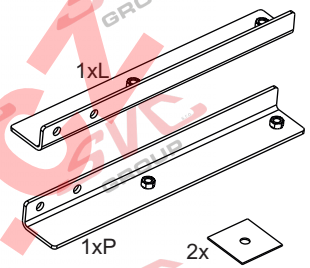

čep:VT 16/A
el: original ECS
nebo uni CanBus

Předepsané utahovací momenty:
Specified torque settings :

M5	5,9 Nm	6,5 Nm
M6	10.0 Nm	10,5 Nm
M10	49,0 Nm	51,0 Nm
M12	85,0 Nm	87,0 Nm
M14	135,0 Nm	138,0 Nm
M16	210,0 Nm	214.1 Nm

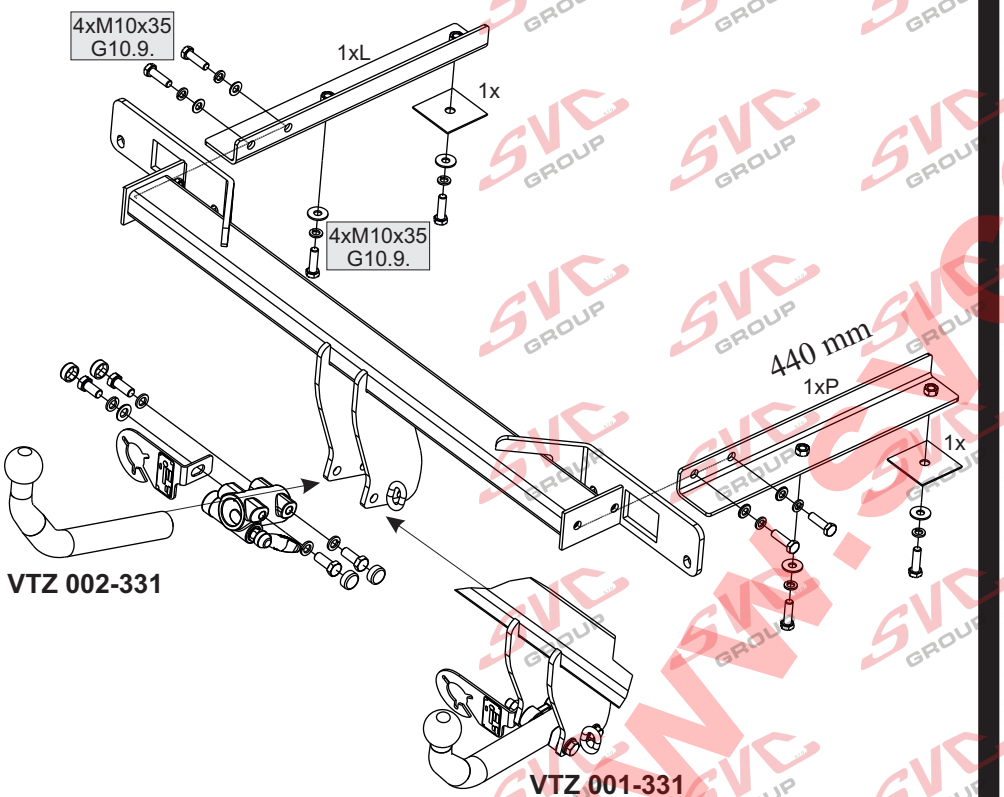

Montážní návod CZ

1. Odmontujte zadní světla, nárazník a jeho výztuhu-ta již nebude zapotřebí.
2. Odzadu do nosníků vložte boky tažného zařízení a zespodu je přichyťte čtyřmi šrouby M10x35 (G10.9.),
   - NEDOTAHOVAT !!! Nezapomeňte vložit pod šrouby ,dále od zadního čela, dvě čtvercové podložky P2-70x70.
3. Nyní nasaďte na zadní čelo vozidla hlavní nosník tažného zařízení a za pomoci stávajících matic jej přichyťte,
   - NEDOTAHOVAT !!! Nosník vyrovnejte a přichyťte k bokům čtyřmi šrouby M10x35 (G10.9.).
4. Nyní vše řádně dotáhněte dle utahovacích momentů. Zhotovte výřez nárazníku dle typu tažného zařízení a namontujte zpět díly odmontované v bodě 1.

Instruction for Assembly GB

1. Dismantle the rear lamps, bumper, and its strut, which will not be needed anymore.
2. Insert the sides of the towing device in girders from the backside and fasten them from the bottom side with four M10x35 (G10.9.) screws DO NOT TIGHTEN !!! Do not forget to put two P2-70x70square washers under the screws further from the rear end.
3. Now put the main girder of the towing device onto the vehicle rear end and attach it by means of the existing nuts DO NOT TIGHTEN!!! Align the girder and attach it to the sides with four M10x35 (G10.9.) screws.
4. Now tighten everything according to the tightening moments. Make the recess in the bumper according to the towing device type and mount the parts dismantled under item 1 back again.

Montageanleitung D

1. Hecklichter, Stoßstange und Verstrebung ausbauen (die Verstrebung wird nicht mehr benötigt).
2. Von hinten in die Träger Seitenteile der Zugeinrichtung einsetzen und von unten mit vier Schrauben M10x35, (G10.9.) befestigen. - NICHT FESTZIEHEN !!! Nicht vergessen, unter die Schrauben, weiter von der Heckwand, zwei quadratische Unterlegscheiben P2-70x70 einzubauen.
3. Nun auf die Fahrzeugheckwand den Hauptträger der Zugeinrichtung aufsetzen und mit Hilfe der vorhandenen Muttern befestigen - NICHT FESTZIEHEN!!! Den Träger ausrichten und mit vier Schrauben an den Seitenteilen M10x35 (G10.9.) befestigen.
4. Anschließend alle Teile ausrichten und ordnungsmäßig nach den jeweiligen Anzugsmomenten festziehen. In der Stoßstange eine Aussparung gemäß Zugeinrichtungstyp herstellen und alle im Punkt 1 ausgebauten Teile wieder einbauen.

TYPE: VTZ 001/2-331
SVC NÁCHOD,s.r.o.
Průmyslová zóna-Vysokov 179, 549 12 Vysokov-ČR
INFO: www.svcnachod.cz
E-mail:svc@svcnachod.cz
Tel.:+420 491421021
mob.: +420 603360607

8/03 SVC Náchod

Všeobecné pokyny, též viz. typový list: CZ

-Montáž tažného zařízení a el instalace, musí odpovídat požadavku výrobce vozu a příslušného státu kde se výrobek používá.
-Při případném výřezu nárazníku, výrobce tažného zařízení provedl zkoušky na vozidle se standardním nárazníkem na počátku výroby vozidla a neručí za informace k výřezu při případné změně či faceliftu vozu či nárazník.
1. V úchytech a spojích tažného zařízení s karosérii musí být karosérie očištěna od měkkých antikorozních ochran nástřiku karosérie. Všechny vrtané otvory očistěte od špon a ošetřete antikorozním přípravkem.
2. Používejte dodaný pevnostní spojovací materiál.
3. Kulový čep nesmí ze zákona překrývat registrační značku vozu, pokud není připojen přívěsný vozík..
4. Zapojení el. instalace tažného zařízení k vozu musí odpovídat příslušným platnýmnormám a požadavkům výrobce vozu (viz. příručka k vozu, či u prodejce vozu). Tažné zařízení je pevnostně zkoušeno a homologováno dle předpisu EC 94/20 a splňuje tuto normu ES.

General instructions, also see Type certificate: GB

-The towing device assembly and electric installation must comply with the requirements of the car producer and the particular state where the product is used.
- The coupling device manufacturer has carried out some tests on a car with a standard bumper which was used at the beginning of making a car and so the manufacturer is not liable for information about a posssible slot in a bumper in case of changes or a facelift of a car during a car production.
1. Clean a car body from soft anticorrosive protection of a car body coat in brackets and joints of a coupling device with a car body. Clean all drilled holes from metalshavings and treat them with antirust agent.
2. Use supplied strength joining material.
3. A ball pin, according to a law, cannot cover a number plate, if a trailer is not joined.
4. Wiring of a coupling device must be up to a standard and car maker requirements. (see a car manual or ask a car seller).
5. The coupling device has been physically tested and homologated according to the regulation EC 94/20 and is up to the EC standard.

Allgemeine Anweisungen siehe auch Typenschein: D

- Die Montage der Anhängerkupplung sowie die Elektroinstallation muss den Anforderungen des Fahrzeugherstellers in dem Staat entsprechen, in welchem das Produkt benutzt wird.
- be1i einem allfälligen Ausschneiden der Stoss- Stange der Hersteller der Zugsvorrichtung führte Proben an Wagen mit gängigen Stoss- Stangen am Anfang der Wagenherstellung durch und haftet keinesfalls für Informationen bezüglich des Ausschneidens sowie für allfällige Änderungen oder face- Liftings des Wagens oder der Stoss- Stange.
1. Bei den Aufhängungen und Verbindungen der Zugsvorrichtung mit der Karosserie muss dieselbe von weichen Rostschutzmitteln gereinigt werden. Reinigen Sie sämtliche gebohrte Öffnungen von Spänen und behandeln diese mit einem Rostschutzmittel.
2. Benützen Sie das gelieferte Festigkeits- Verbindungsmaterial.
3. Der Kugelbolzen darf von Gesetzes wegen nicht das Kennzeichen des Wagens verdecken, sofern kein Anhänger an den Wagen angehängt ist.
4. Der Anschluss der Elektroinstallation der Zugsvorrichtung an den Wagen muss den entsprechenden gültigen Normen und Anforderungen des Wagenherstellers entsprechen (siehe Handbuch zum Wagen,oder beim Verkäufer des Wagens).
Die Zugsvorrichtung wurde in Bezug auf die Festigkeit nach der Vorschrift EC 94/20 geprüft und genehmigt und erfüllt die ES- Norm.

JEN PRO TYP TZ : VTZ 001/2-331 , Opel Astra „J"-HB_r.v.2010->

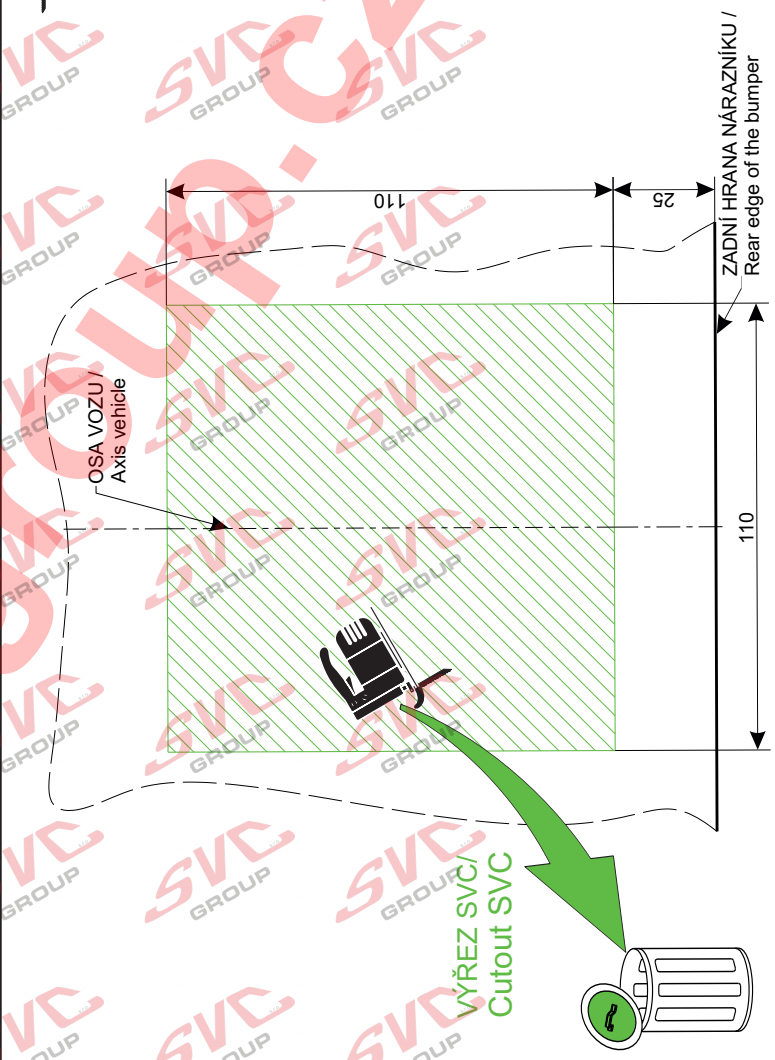

TYPE:
VTZ 001/2-331
SVC NÁCHOD,s.r.o.
Průmyslová zóna-Vysokov 179,
549 12 Vysokov-ČR
INFO: www.svcnachod.cz
E-mail:svc@svcnachod.cz
Tel.:+420 491421021
mob.: +420 603360607
8/03 SVC Náchod

JEN PRO TYP TZ : VTZ 001/2-331 Opel Astra „J"-HB r.v.9/2010->

MĚŘÍTKO
Scale
1:1

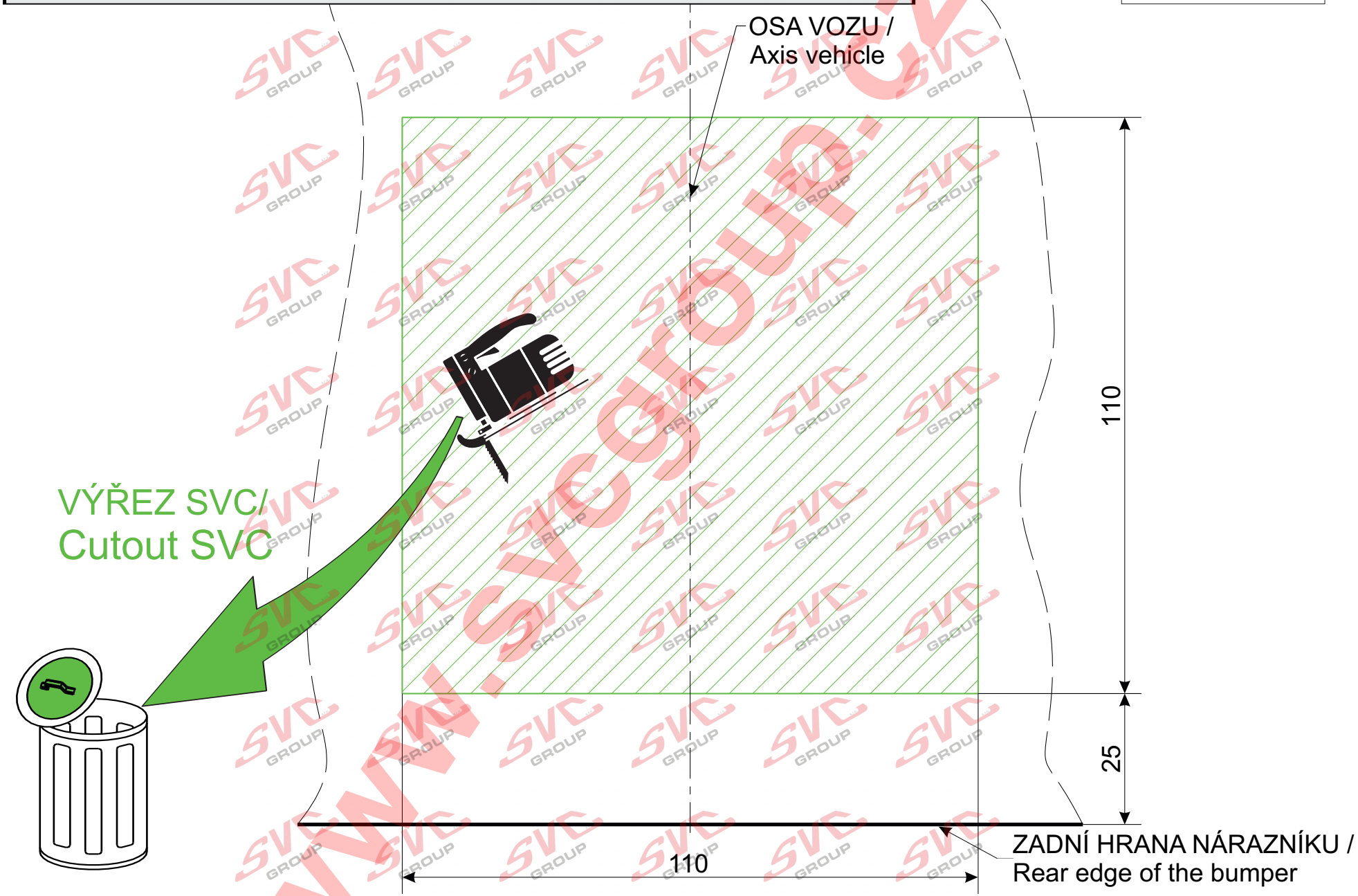

TYPE:
VTZ 001/2-331
SVC NÁCHOD,s.r.o.
Průmyslová zóna-Vysokov 179,
549 12 Vysokov-ČR
INFO: www.svcnachod.cz
E-mail:svc@svcnachod.cz
Tel.:+420 491421021
mob.: +420 603360607

Nevíte si rady? Potřebujete poradit?

Náš zakaznický servis je vám k dispozici

+420 491 421 021

svc@svcgroup.cz

TAŽNÁ ZAŘÍZENÍ ®
SVC s.r.o.
GROUP
ORIGINAL

Opravdový specialista a Certifikovaný výrobce tažných zařízení s největším sortimentem v ČR. Rodinná firma s více jak 30letou ověřenou tradicí výroby, prodeje a montáže.

www.svcgroup.cz