Montážní návod

(Montážny návod, Fitting instruction, Montageanleitumg, Instruzioni di montaggio, Monteringshandledning, Asennusohje, Instruction de montage, Montegehandleiding, Инструкция по установке)

Tažné zařízení

Fiat Doblo + Cargo 11/2000->12/2009

Ťažné zariadenie
Towbars
Trekhaak
Anhängerkupplung de
Dispositif d'attelage
Equipo de remolque
Sprzęt holowniczy
Hinauslaitteet
Буксирное оборудование

výrobce / dodavatel

SVC Group s.r.o.

Odkaz na produkt:
https://www.svcgroup.cz/tazne-zarizeni-sroubу-pevny-skoda-rapid-monte-carlo-10-2012-2018-p7283-v960

www.svcgroup.cz

Service Vitver Centrum
SVC NÁCHOD výrobe montáž prodej tažných zařízení
Pražská 835, 547 01 Náchod

Fiat Dobló
Dobló Cargo
2000-
Typ: VTZ 075
Typ: VTZ 075A

2150 kg

75kg

Montáť ní návod
Anbauanweisung
Fitting instruction

MDČR-1584
ČSN 303651
ISO 3853
a ES 94/20

1150 kg

D
Hodnota
Wert
value
7,35kN

6ks M8x35
4ks M10x30
4ks M10x110

6ks 8,5
2ks 10,5

6ks M10

6 ks 8
6ks 10

10ks 10

2ks L=75

VT-03
220 zadní

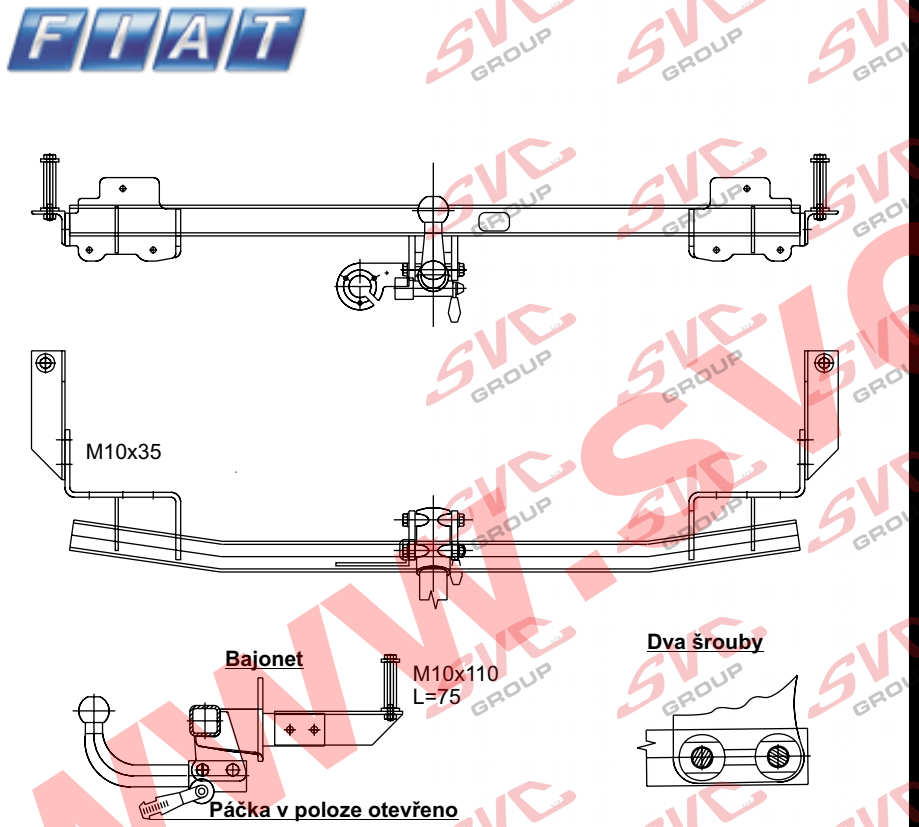

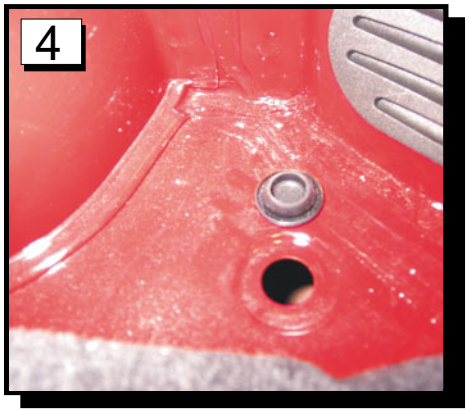

© SVC Náchod

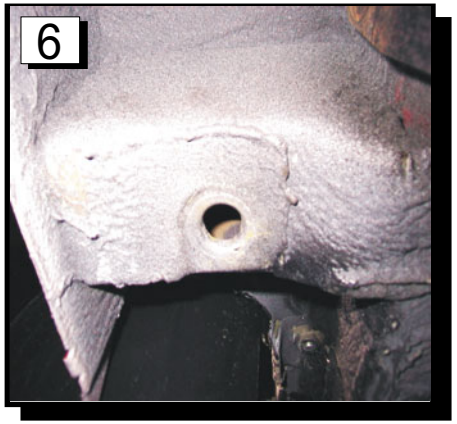

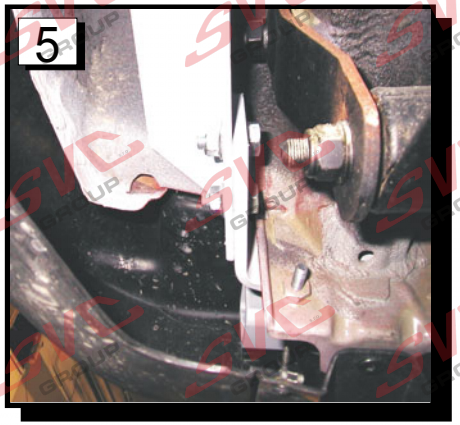

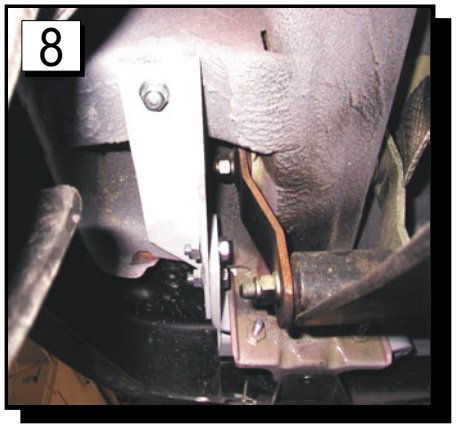

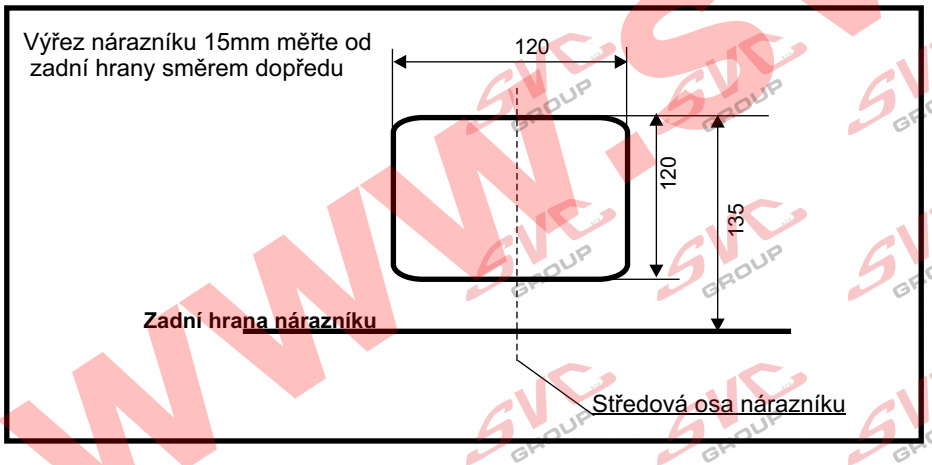

Montážní návod :

1.Fiat Dobló

Demontujeme nárazník vozu a jeho vnitřní kovovou výztuhu. Oddělejte vnitřní čalounění podlahy kufru.
Přichytíme Taťné zařízení pomocí 6 šroubů M 8 x 35 na zadní čelo vozu.
K vysunutým bokům hlavního nosníku taťného zařízení přichytíme na kaťdé straně po jedné příloťce tvaru L , a dvěma šrouby M10 x 30.
Ze zavazadlového prostoru vyndáme plastové krytky a místo nich dáme 2 šrouby společně s trubkami L = 75 mm a velkoplošnými podloťkami a od spodu přišroubujeme přes příloťku.
Dotáhneme dle utah. momentů a vrátíme všechny demontované díly.
El. Instalaci zapojíme na zadních světel.

Utahovací momenty pro šroubový spoj: M8=23Nm, M10=46, Mm, M12=75Nm

Technický popis:

Taťné zařízení je svařeno z masivního čtvercového nosníku, opatřeného dvěma bočními drťáky , za které je taťné zařízení přišroubované k vozu. Ve středové části hlavního nosníku je navařen úchyt pro kulový čep. Boční drťáky TZ jsou přišroubovány ke karosérii a kulový čep vyveden v místech určených výrobcem. Taťné zařízení je dodáváno v bajonetovém nebo ve šroubovém provedení
Taťné zařízení je schváleno Výzkumným ústavem motorových vozidel Dekra.
Tažné zařízení je pevnostně zkoušeno podle směrnic 94/20 ES a splňuje všechny české a mezinárodní normy - ČSN 30 3651 , ISO3853 a 94/20 ES.
Taťné zařízení obsahuje chráněné komponenty uťitnými vzory č.4820.6293.
fi.**SVC NÁCHOD**
Povrchová úprava je provedena práškovou barvou splňující klimatickou odolnost dle ONA 301002 N15. Spojovací materiál je proti korozi chráněn zinko-chromátováním.

Provozní údržba

Taťné zařízení není choulostivé na nečistoty , je jen potřeba dodrťet zásadu- mazat třecí plochy čepu vazelínou. Po ujetí ca 100 km s vlekem, zkontrolovat šroubové spoje TZ a další kontrolu proveďte po 1000km
-.U provedení na dva šrouby je čep v TZ přichycen pomocí distančních vloťek, podloťek a šroubu M12x100. Bajonetový čep nasaďte tak, ťe tahem páčky k sobě odjistíte zajišťovací čep, do pouzdra vloťte kulový čep otočený o 90 v levo a po najetí na vodící kolíček otočte čep do kolmé polohy, domáčkněte čep do pouzdra tak, aby vratná pruťina páčky uzavřela jisticí čep. Tato páčka se nesmí opírat o nárazník či jinou překáťku s důvodu řádného uzavření.

Dle vyhlášky Ministerstva Dopravy a Spojů č.105/95, musí být vždy demontován kulový čep z vozu, pokud není vlečen přípojný vozík.

Nevíte si rady? Potřebujete poradit?

Náš zakaznický servis je vám k dispozici

+420 491 421 021

svc@svcgroup.cz

TAŽNÁ ZAŘÍZENÍ ®
SVC s.r.o.
GROUP
ORIGINAL

Opravdový specialista a Certifikovaný výrobce tažných zařízení s největším sortimentem v ČR. Rodinná firma s více jak 30letou ověřenou tradicí výroby, prodeje a montáže.

www.svcgroup.cz