Montážní návod

(Montážny návod, Fitting instruction, Montageanleitumg, Instruzioni di montaggio, Monteringshandledning, Asennusohje, Instruction de montage, Montegehandleiding, Инструкция по установке)

Tažné zařízení

Ťažné zariadenie
Towbars
Trekhaak
Anhängerkupplung de
Dispositif d'attelage
Equipo de remolque
Sprzęt holowniczy
Hinauslaitteet
Буксирное оборудование

výrobce / dodavatel

SVC Group s.r.o.

Odkaz na produkt:
https://www.svcgroup.cz/tazne-zarizeni-srouby-pevny-skoda-rapid-monte-carlo-10-2012-2018-p7283-v960

www.svcgroup.cz

TAŽNÁ ZAŘÍZENÍ SVC NÁCHOD ORIGINAL ®

Montážní návod
Fitting instruction
Montageanleitung

Classe A50-X

EC 94/20

e27 00 - 0519

Kia Cee´d HB

06/2012->

Typ: VTZ 001-330
VTZ 002-330

2000 kg	1500 kg
D Hodnota value Wert 8,41 kN	75 kg

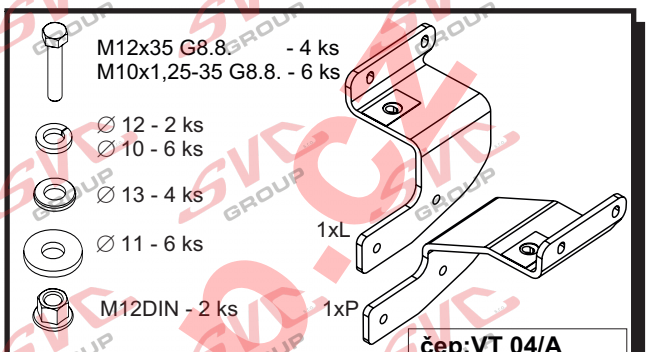

čep:VT 04/A
el: orig.ECS
alternat. Uni Can.

Předepsané utahovací momenty:
Specified torque settings :

M5	5,9 Nm	6,5 Nm
M6	10.0 Nm	10,5 Nm
M10	49,0 Nm	51,0 Nm
M12	85,0 Nm	87,0 Nm
M14	135,0 Nm	138,0 Nm
M16	210,0 Nm	214.1 Nm

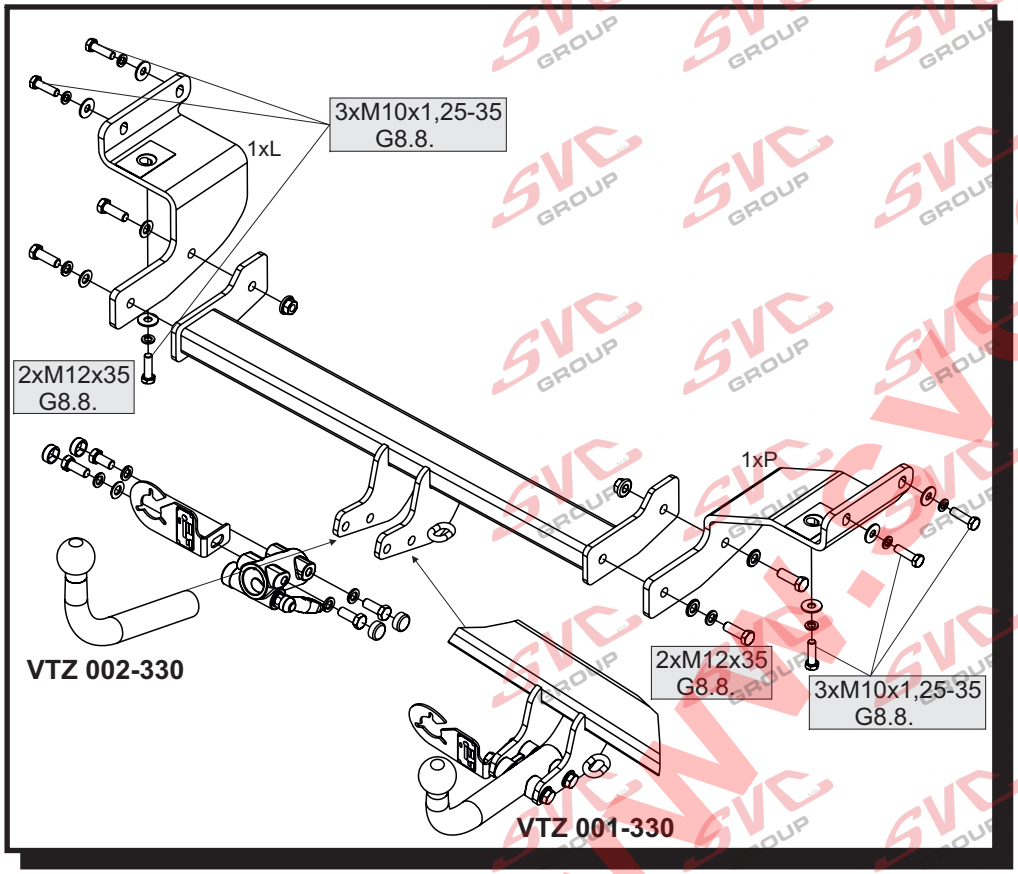

CZ

Montážní návod

1. Uvolněte zadní výfuk z posledního držáku a odmontujte spodní plastový kryt podlahy. Odmontujte tažné oko z levého nosníku (nebudete jej již potřebovat).
2. Zhotovte výřez dle obrázku a díl nad výfukem vraťte zpět na vozidlo. Nyní namontujte levý a pravý bok tažného zařízení-NEDOTAHUJTE!!! K přichycení použijte šest šroubů M10x1,25-35.
3. Mezi takto připravené boky vložte hlavní nosník tažného zařízení a přichyťte čtyřmi šrouby M12x35. Nyní tažné zařízení vyrovnejte s vozidlem a řádně dotáhněte dle utahovacích momentů.
4. Zhotovte výřezy do zbývajících spodních plastů dle obr. a namontujte zpět na vozidlo. Následně snýtujte oba plastové díly k sobě dodanými nýty.
5. Kulový čep tažného zařízení a autozásuvku nasazujte až na konci montáže-tzn. po přichycení všech spodních plastových dílů.

GB

Instruction for Assembly

1. Release the rear exhaust pipe from the last holder and dismantle the bottom plastic cover of the floor. Dismantle the towing lug from the left girder (this will not be needed anymore).
2. Make a recess according to the picture and mount this part over the exhaust pipe back onto the vehicle. Now mount the left and right side of the towing device-DO NOT TIGHTEN!!! Use six M10x1,25-35 screws to fix.
3. Insert the towing device main girder between the sides prepared in this way, and fix with four M12x35 screws. Now align the towing device with the vehicle and tighten up properly according to the tightening moments.
4. Make recesses in the rest of the bottom plastic parts according to the picture, and mount them back onto the vehicle. Subsequently, rivet both plastic parts together with the supplied rivets.
5. Attach the towing device ball pin and the electric socket only after the installation has been completed i. e. after all bottom plastic parts have been fixed.

D

Montageanleitung

1. Den hinteren Auspuffteil aus der letzten Halterung lösen und die untere Kunststoffbodenabdeckung ausbauen. Die Zugöse vom linken Träger ausbauen (wird nicht mehr benötigt).
2. Der Ausschnitt, wie gezeigt und ein Teil der Abluft wieder zum Fahrzeug. Anschließend die rechte und linke Seite der Zugeinrichtung einbauen - NICHT FESTZIEHEN!!! Für die Befestigung sechs Schrauben M10x1,25-35 benutzen.
3. Zwischen die derartig vorbereiteten Seitenteile den Hauptträger der Zugeinrichtung einsetzen und mit vier Schrauben M12x35 befestigen. Die Zugeinrichtung mit dem Fahrzeug ausrichten und mit den entsprechenden Momenten ordnungsmäßig festziehen.
4. Ausschnitte in den restlichen unteren Kunststoffteilen lt. Abbildung herstellen und erneut am Fahrzeug einbauen. Nachfolgend beide Kunststoffteile mit Hilfe der mitgelieferten Nieten vernieten.
5. Die Zugeinrichtungskugel und die Steckdose erst am Ende der Montage einbauen - d. h. nach der Befestigung sämtlicher unterer Kunststoffteile.

TYPE: VTZ 001/2-330

SVC NÁCHOD,s.r.o.
Průmyslová zóna-Vysokov 179,
549 12 Vysokov-ČR

INFO: www.svcnachod.cz
E-mail:svc@svcnachod.cz
Tel.:+420 491421021
mob.: +420 603360607

8/03 SVC Náchod

Všeobecné pokyny, též viz. typový list: CZ

-Montáž tažného zařízení a el instalace, musí odpovídat požadavku výrobce vozu a příslušného státu kde se výrobek používá.
-Při případném výřezu nárazníku, výrobce tažného zařízení provedl zkoušky na vozidle se standardním nárazníkem na počátku výroby vozidla a neručí za informace k výřezu při případné změně či faceliftu vozu či nárazník.
1. V úchytech a spojích tažného zařízení s karosérii musí být karosérie očištěna od měkkých antikorozních ochran nástřiku karosérie. Všechny vrtané otvory očistěte od špon a ošetřete antikorozním přípravkem.
2. Používejte dodaný pevnostní spojovací materiál.
3. Kulový čep nesmí ze zákona překrývat registrační značku vozu, pokud není připojen přívěsný vozík..
4. Zapojení el. instalace tažného zařízení k vozu musí odpovídat příslušným platnýmnormám a požadavkům výrobce vozu (viz. příručka k vozu, či u prodejce vozu). Tažné zařízení je pevnostně zkoušeno a homologováno dle předpisu EC 94/20 a splňuje tuto normu ES.

General instructions, also see Type certificate: GB

-The towing device assembly and electric installation must comply with the requirements of the car producer and the particular state where the product is used.
- The coupling device manufacturer has carried out some tests on a car with a standard bumper which was used at the beginning of making a car and so the manufacturer is not liable for information about a posssible slot in a bumper in case of changes or a facelift of a car during a car production.
1. Clean a car body from soft anticorrosive protection of a car body coat in brackets and joints of a coupling device with a car body. Clean all drilled holes from metalshavings and treat them with antirust agent.
2. Use supplied strength joining material.
3. A ball pin, according to a law, cannot cover a number plate, if a trailer is not joined.
4. Wiring of a coupling device must be up to a standard and car maker requirements. (see a car manual or ask a car seller).
5. The coupling device has been physically tested and homologated according to the regulation EC 94/20 and is up to the EC standard.

Allgemeine Anweisungen siehe auch Typenschein: D

- Die Montage der Anhängerkupplung sowie die Elektroinstallation muss den Anforderungen des Fahrzeugherstellers in dem Staat entsprechen, in welchem das Produkt benutzt wird.
- be1i einem allfälligen Ausschneiden der Stoss- Stange der Hersteller der Zugsvorrichtung führte Proben an Wagen mit gängigen Stoss- Stangen am Anfang der Wagenherstellung durch und haftet keinesfalls für Informationen bezüglich des Ausschneidens sowie für allfällige Änderungen oder face- Liftings des Wagens oder der Stoss- Stange.
1. Bei den Aufhängungen und Verbindungen der Zugsvorrichtung mit der Karosserie muss dieselbe von weichen Rostschutzmitteln gereinigt werden. Reinigen Sie sämtliche gebohrte Öffnungen von Spänen und behandeln diese mit einem Rostschutzmittel.
2. Benützen Sie das gelieferte Festigkeits- Verbindungsmaterial.
3. Der Kugelbolzen darf von Gesetzes wegen nicht das Kennzeichen des Wagens verdecken, sofern kein Anhänger an den Wagen angehängt ist.
4. Der Anschluss der Elektroinstallation der Zugsvorrichtung an den Wagen muss den entsprechenden gültigen Normen und Anforderungen des Wagenherstellers entsprechen (siehe Handbuch zum Wagen,oder beim Verkäufer des Wagens).
Die Zugsvorrichtung wurde in Bezug auf die Festigkeit nach der Vorschrift EC 94/20 geprüft und genehmigt und erfüllt die ES- Norm.

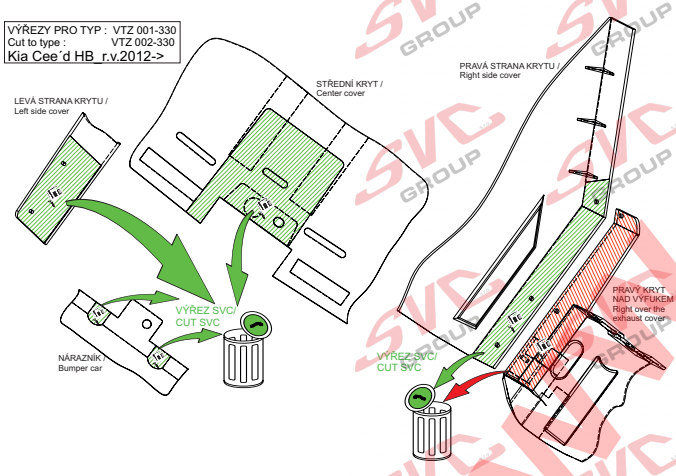

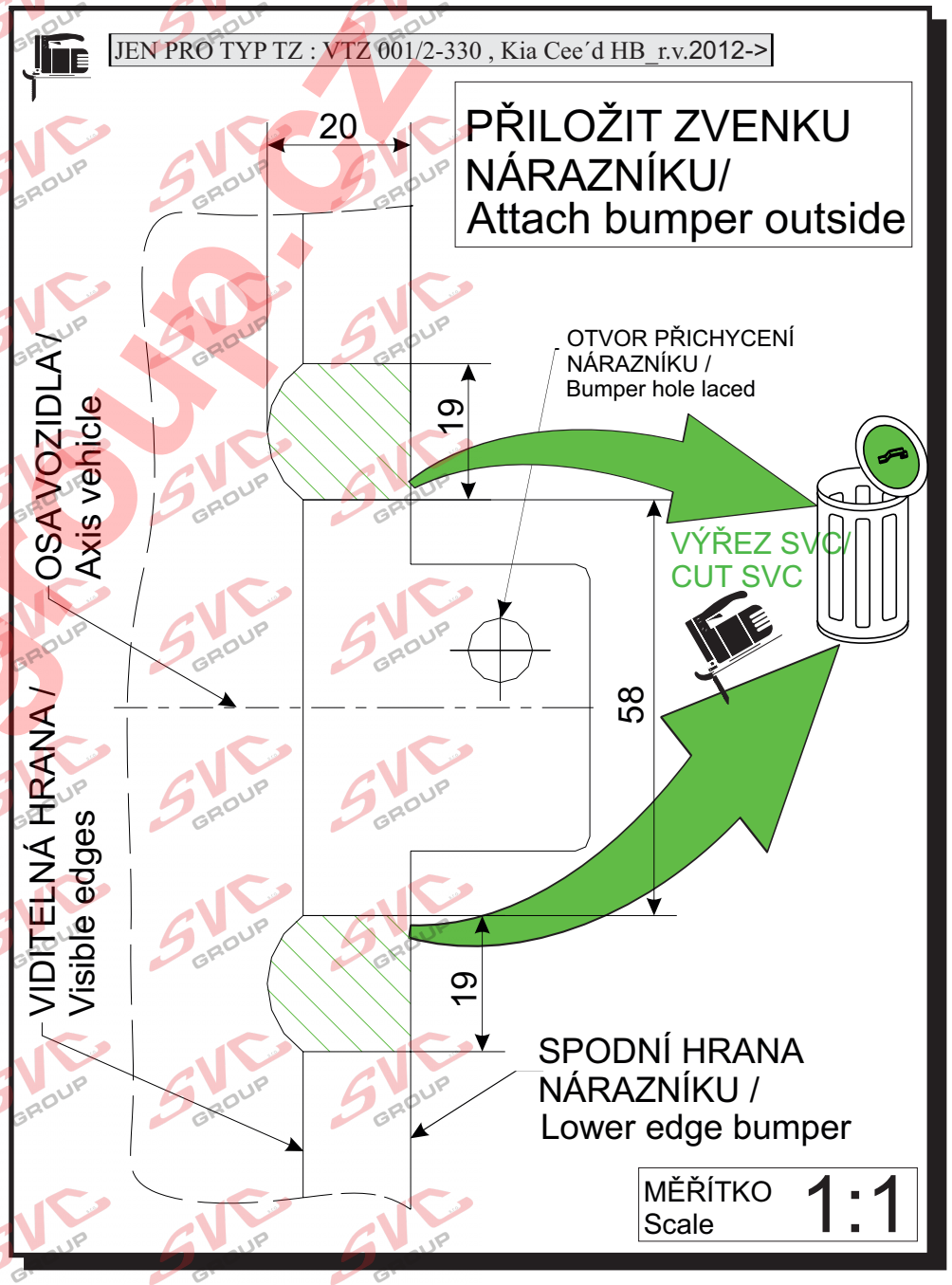

TYPE: VTZ 001/2-330
SVC NÁCHOD,s.r.o.
Průmyslová zóna-Vysokov 179, 549 12 Vysokov-ČR
INFO: www.svcnachod.cz
E-mail:svc@svcnachod.cz
Tel.:+420 491421021
mob.: +420 603360607
8/03 SVC Náchod

LEVÝ VÝŘEZ KRYTU PRO TYP : VTZ 001-330
CUT OUT LEFT COVER TYPEE : VTZ 002-330

Kia Ceed HB_2012->

MĚŘÍTKO : 1:1
Scale :

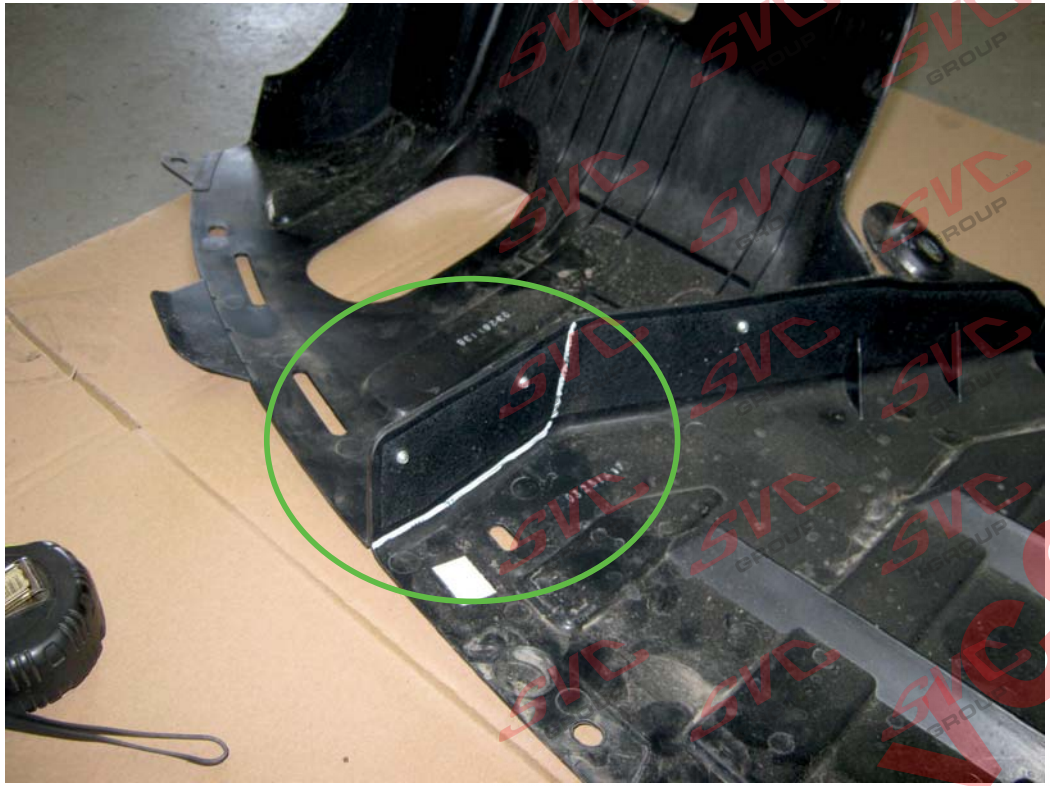

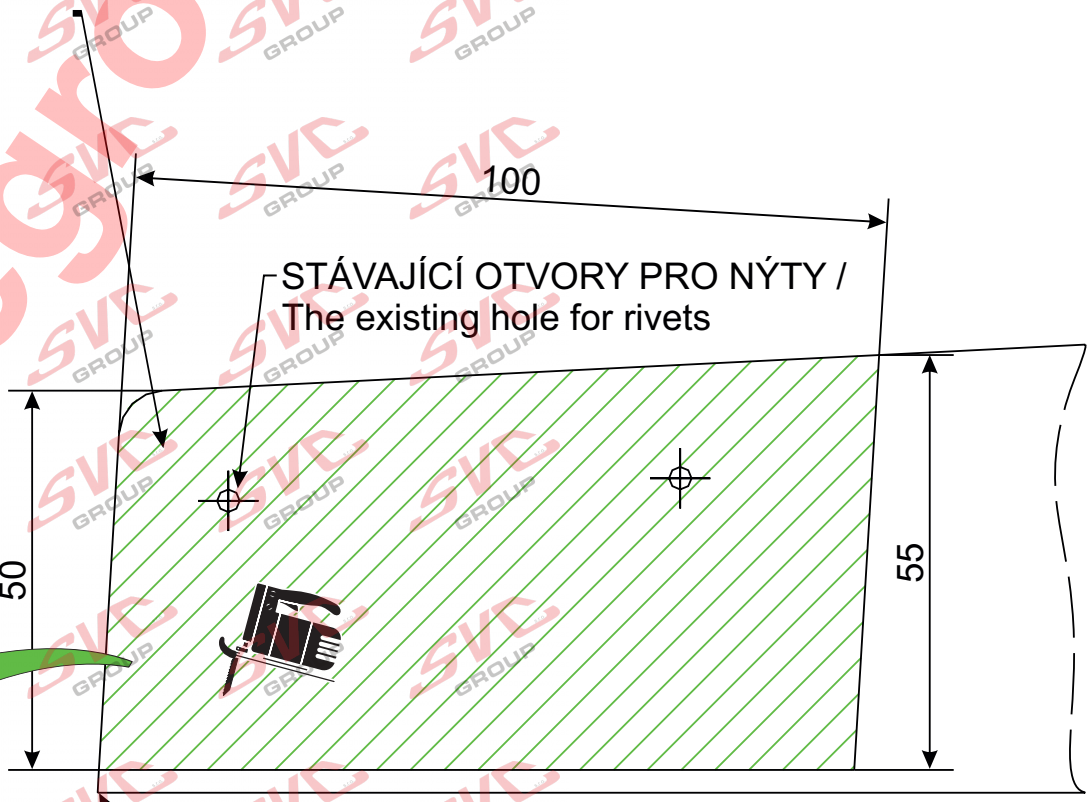

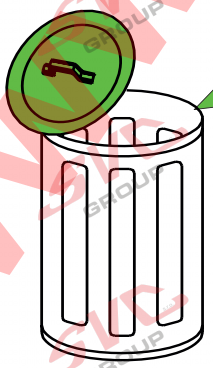

www.svcgroup.cz

ČERNÝ PLASTOVÝ KRYT POD REZERVNÍM KOLEM /
Black plastic cover under the spare wheel
Kia Ceed HB_r.v.2012->
VTZ 001/2-330

MĚŘÍTKO : 1:1
Scale :

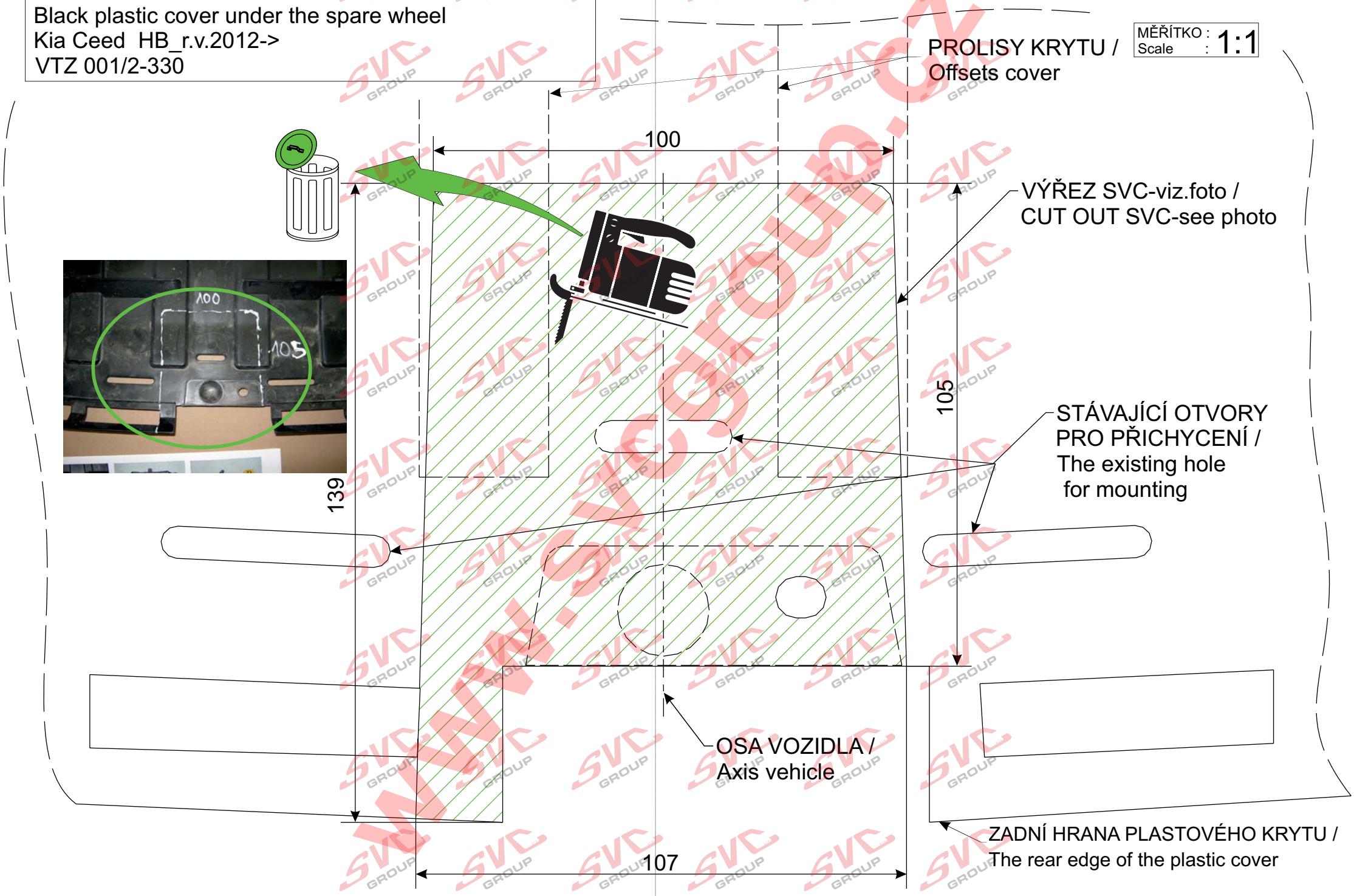

www.svcgroup.cz

ČERNÝ PLASTOVÝ KRYT POD REZERVNÍM KOLEM A PRAVÝ KRYT VÝFUKU /
Black plastic cover under the a spare wheel right exhaust cover

Kia Ceed HB_r.v.2012->

VTZ 001/2-330

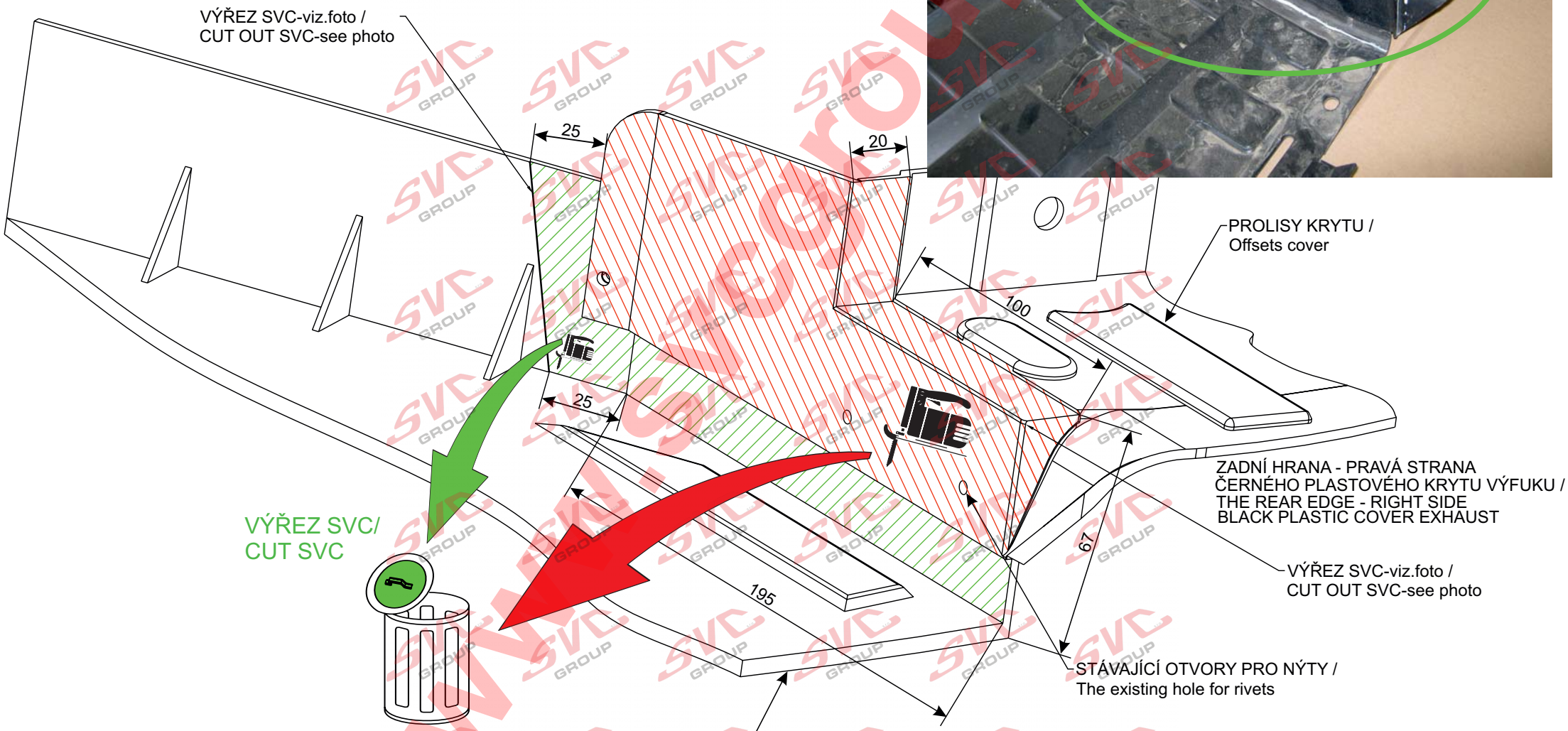

ČERNÝ PLASTOVÝ KRYT POD REZERVNÍM KOLEM A PRAVÝ KRYT VÝFUKU /
Black plastic cover under the a spare wheel right exhaust cover

Kia Ceed HB r.v.2012->
VTZ 001/2-330

ČERNÝ PRAVÝ KRYT VÝFUKU
Black right exhaust cover

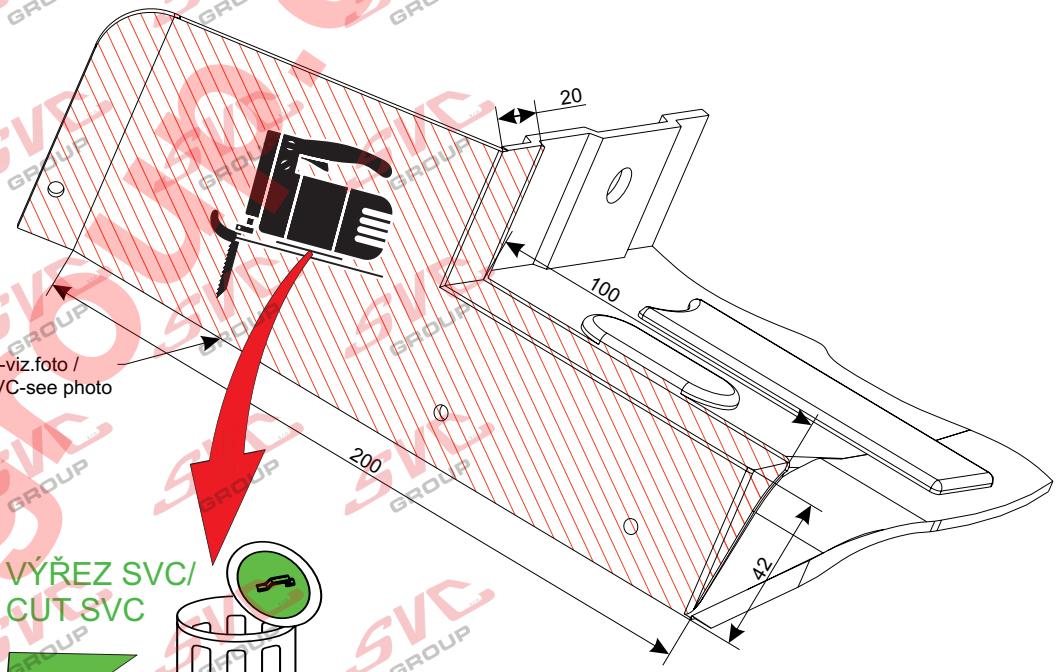

ČERNÝ PLASTOVÝ KRYT POD REZERVNÍM KOLEM /
Black plastic cover under the spare wheel

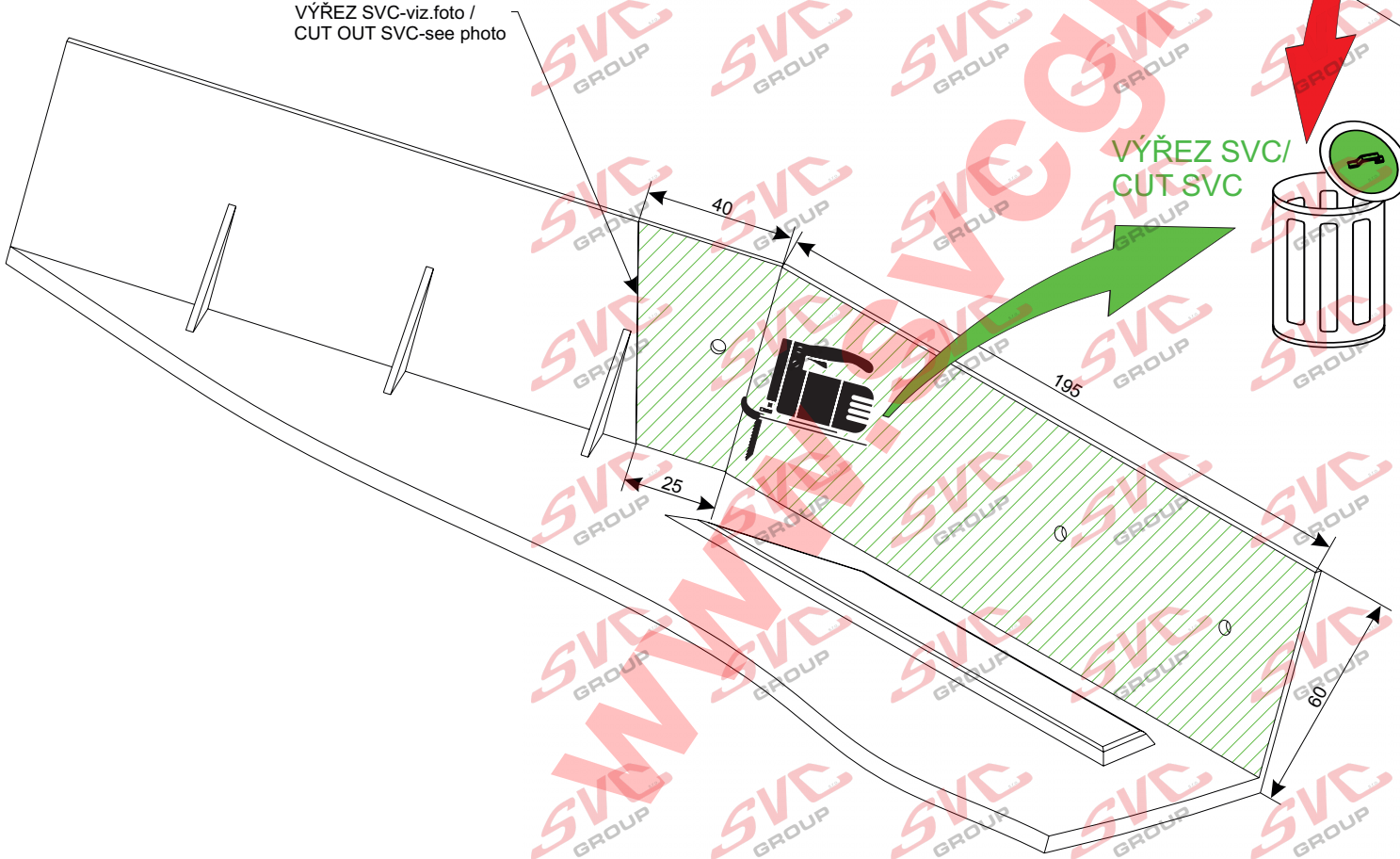

Nevíte si rady? Potřebujete poradit?

Náš zakaznický servis je vám k dispozici

+420 491 421 021

svc@svcgroup.cz

TAŽNÁ ZAŘÍZENÍ ®
SVC s.r.o.
GROUP
ORIGINAL

Opravdový specialista a Certifikovaný výrobce tažných zařízení s největším sortimentem v ČR. Rodinná firma s více jak 30letou ověřenou tradicí výroby, prodeje a montáže.

www.svcgroup.cz