Montážní návod

(Montážny návod, Fitting instruction, Montageanleitumg, Instruzioni di montaggio, Monteringshandledning, Asennusohje, Instruction de montage, Montegehandleiding, Инструкция по установке)

Tažné zařízení

Ťažné zariadenie
Towbars
Trekhaak
Anhängerkupplung de
Dispositif d'attelage
Equipo de remolque
Sprzęt holowniczy
Hinauslaitteet
Буксирное оборудование

výrobce / dodavatel

SVC Group s.r.o.

Odkaz na produkt:
https://www.svcgroup.cz/tazne-zarizeni-srouby-pevny-skoda-rapid-monte-carlo-10-2012-2018-p7283-v960

www.svcgroup.cz

TAŽNÁ ZAŘÍZENÍ SVC NÁCHOD ORIGINAL ®

Montážní návod
Fitting instruction
Montageanleitung

Classe A50-X

EHK 55

E27 55R 01-0096-00

Ford Transit Custom
SWB/LWB/Van/Bus/Kombi

10/2012->

Typ: VTZ 004-345

3325 kg	2800 kg
D Hodnota value Wert 14,91 kN	115 kg

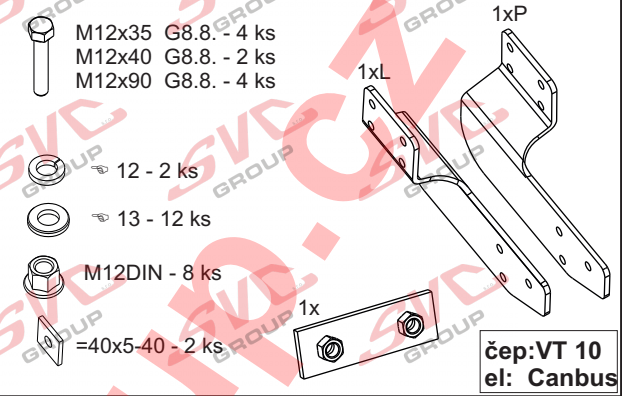

Předepsané utahovací momenty:
Specified torque settings :

M5	5,9 Nm	6,5 Nm
M6	10.0 Nm	10,5 Nm
M10	49,0 Nm	51,0 Nm
M12	85,0 Nm	87,0 Nm
M14	135,0 Nm	138,0 Nm
M16	210,0 Nm	214.1 Nm

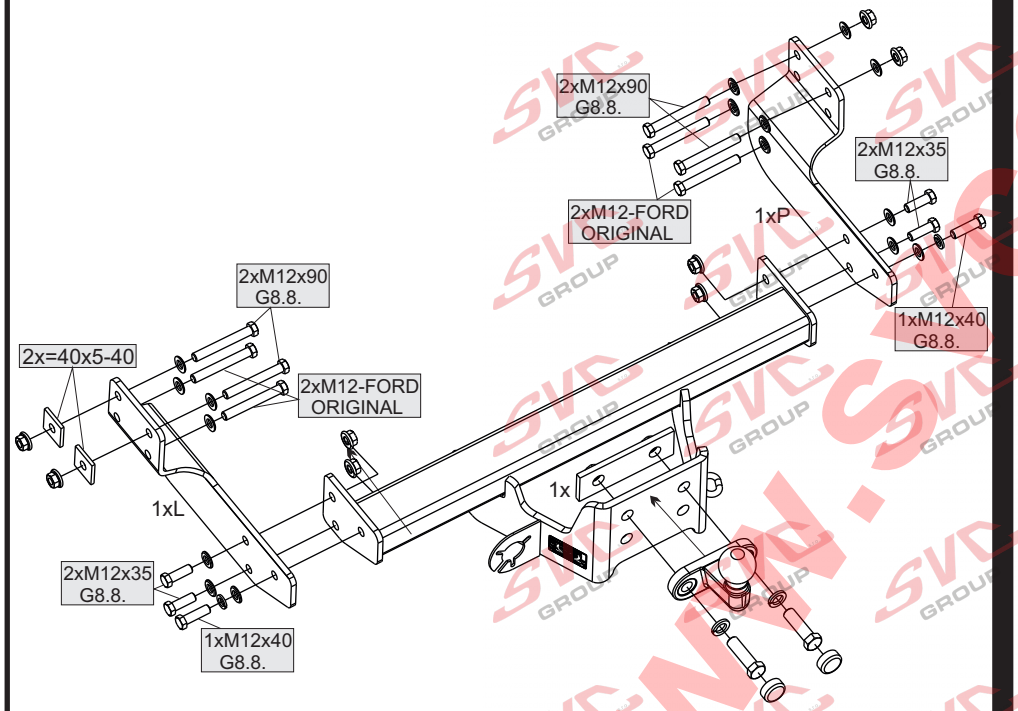

VTZ 004-345

Montážní návod CZ

1. Uvolněte rezervní kolo a odšroubujte čtyři šrouby přichycení nárazníku k nosníku v místě přichycení tažného zařízení.
2. Podle obrázku přichyťte pravý a levy bok tažného zařízení čtyřmi šrouby M12x90 spolu s podložkami a maticemi M12-DIN, a čtyřmi původními šrouby. Na levé straně vložte mezi nosník a bok tažného zařízení dvě ploché podložky 40x5-40mm, na pravé straně obdobně s kruhovými podložkami ⌀13mm – NEDOTAHOVAT !!!
3. Přichyťte hlavní nosník tažného zařízení čtyřmi šrouby M12x35 a dvěma šrouby M12x40 dle nákresu. Nyní tažné zařízení vyrovnejte a dotáhněte vše dle utahovacích momentů.
4. Vraťte zpět náhradní kolo.

Instruction for Assembly GB

1. Release the spare wheel, and at the spot of the towing device attachment unscrew four screws of the bumper fixation on the girder.
2. According to the picture fix the right and left side of the towing device with four M12x90 screws with washers and M12-DIN nuts and four original screws. On the left side, insert two flat washers 40x5-40mm between the girder and the towing device side, similarly on the right side with circular washers ⌀13mm – DO NOT TIGHTEN !!!
3. Fasten the main girder of the towing device with four M12x35 screws and with two M12x40 screws according to the sketch. Now align and balance the towing device, and tighten everything according to the tightening moments.
4. Put the spare wheel back again.

Montageanleitung D

1. Das Reserverad lösen und vier Schrauben der Befestigung der Stoßstange am Träger an der Stelle der Zugeinrichtungsbefestigung herausschrauben.
2. Entsprechend der Abbildung die rechte und linke Seite der Zugeinrichtung mit vier Schrauben M12x90 zusammen mit U-Scheiben und Muttern M12-DIN und den vier ursprünglichen Schrauben befestigen. Auf der linken Seite zwischen Träger und Seite der Zugeinrichtung zwei flache U-Scheiben 40x5-40 mm einsetzen, auf der rechten Seite ähnlicherweise Rundscheiben ⌀13mm einsetzen – NICHT FESTZIEHEN !!!
3. Den Hauptträger der Zugeinrichtung mit vier Schrauben M12x35 und mit zwei Schrauben M12x40 laut Skizze befestigen. Die Zugeinrichtung nun ausrichten und anschließend alles mit den entsprechenden Momenten anziehen.
4. Das Reserverad wieder einbauen.

TYPE: VTZ 004-345 | SVC NÁCHOD,s.r.o. | Průmyslová zóna-Vysokov 179, 547 01 Vysokov-ČR | INFO: www.svcnachod.cz E-mail:svc@svcnachod.cz | Tel.:+420 491421021 mob.: +420 603360607

Všeobecné pokyny, též viz. typový list: CZ

-Montáž tažného zařízení a el instalace, musí odpovídat požadavku výrobce vozu a příslušného státu kde se výrobek používá.
-Při případném výřezu nárazníku, výrobce tažného zařízení provedl zkoušky na vozidle se standardním nárazníkem na počátku výroby vozidla a neručí za informace k výřezu při případné změně či faceliftu vozu či nárazník.
1. V úchytech a spojích tažného zařízení s karosérií musí být karosérie očištěna od měkkých antikorozních ochran nástřiku karosérie. Všechny vrtané otvory očistěte od špon a ošetřete antikorozním přípravkem.
2. Používejte dodaný pevnostní spojovací materiál.
3. Kulový čep nesmí ze zákona překrývat registrační značku vozu, pokud není připojen přívěsný vozík..
4. Zapojení el. instalace tažného zařízení k vozu musí odpovídat příslušným platnýmnormám a požadavkům výrobce vozu (viz. příručka k vozu, či u prodejce vozu). Tažné zařízení je pevnostně zkoušeno a homologováno dle předpisu EC 94/20 a splňuje tuto normu ES.

General instructions, also see Type certificate: GB

-The towing device assembly and electric installation must comply with the requirements of the car producer and the particular state where the product is used.
- The coupling device manufacturer has carried out some tests on a car with a standard bumper which was used at the beginning of making a car and so the manufacturer is not liable for information about a posssible slot in a bumper in case of changes or a facelift of a car during a car production.
1. Clean a car body from soft anticorrosive protection of a car body coat in brackets and joints of a coupling device with a car body. Clean all drilled holes from metalshavings and treat them with antirust agent.
2. Use supplied strength joining material.
3. A ball pin, according to a law, cannot cover a number plate, if a trailer is not joined.
4. Wiring of a coupling device must be up to a standard and car maker requirements. (see a car manual or ask a car seller).
5. The coupling device has been physically tested and homologated according to the regulation EC 94/20 and is up to the EC standard.

Allgemeine Anweisungen siehe auch Typenschein: D

- Die Montage der Anhängerkupplung sowie die Elektroinstallation muss den Anforderungen des Fahrzeugherstellers in dem Staat entsprechen, in welchem das Produkt benutzt wird.
- be1i einem allfälligen Ausschneiden der Stoss- Stange der Hersteller der Zugsvorrichtung führte Proben an Wagen mit gängigen Stoss- Stangen am Anfang der Wagenherstellung durch und haftet keinesfalls für Informationen bezüglich des Ausschneidens sowie für allfällige Änderungen oder face- Liftings des Wagens oder der Stoss- Stange.
1. Bei den Aufhängungen und Verbindungen der Zugsvorrichtung mit der Karosserie muss dieselbe von weichen Rostschutzmitteln gereinigt werden. Reinigen Sie sämtliche gebohrte Öffnungen von Spänen und behandeln diese mit einem Rostschutzmittel.
2. Benützen Sie das gelieferte Festigkeits- Verbindungsmaterial.
3. Der Kugelbolzen darf von Gesetzes wegen nicht das Kennzeichen des Wagens verdecken, sofern kein Anhänger an den Wagen angehängt ist.
4. Der Anschluss der Elektroinstallation der Zugsvorrichtung an den Wagen muss den entsprechenden gültigen Normen und Anforderungen des Wagenherstellers entsprechen (siehe Handbuch zum Wagen,oder beim Verkäufer des Wagens).
Die Zugsvorrichtung wurde in Bezug auf die Festigkeit nach der Vorschrift EC 94/20 geprüft und genehmigt und erfüllt die ES- Norm.

TYPE: VTZ 004-345 | SVC NÁCHOD,s.r.o. | Průmyslová zóna-Vysokov 179, 549 12 Vysokov-ČR | INFO: www.svcnachod.cz E-mail:svc@svcnachod.cz | Tel.:+420 491421021 mob.: +420 603360607

10/12 SVC Náchod

Nevíte si rady? Potřebujete poradit?

Náš zakaznický servis je vám k dispozici

+420 491 421 021

svc@svcgroup.cz

TAŽNÁ ZAŘÍZENÍ ®
SVC s.r.o.
GROUP
ORIGINAL

Opravdový specialista a Certifikovaný výrobce tažných zařízení s největším sortimentem v ČR. Rodinná firma s více jak 30letou ověřenou tradicí výroby, prodeje a montáže.

www.svcgroup.cz