Montážní návod

(Montážny návod, Fitting instruction, Montageanleitumg, Instruzioni di montaggio, Monteringshandledning, Asennusohje, Instruction de montage, Montegehandleiding, Инструкция по установке)

Tažné zařízení

Mitsubishi Outlander 10/2012->

Ťažné zariadenie
Towbars
Trekhaak
Anhängerkupplung de
Dispositif d'attelage
Equipo de remolque
Sprzęt holowniczy
Hinauslaitteet
Буксирное оборудование

výrobce / dodavatel

SVC Group s.r.o.

Odkaz na produkt:
https://www.svcgroup.cz/tazne-zarizeni-srouby-pevny-skoda-rapid-monte-carlo-10-2012-2018-p7283-v960

www.svcgroup.cz

TAŽNÁ ZAŘÍZENÍ SVC NÁCHOD ORIGINAL

Montážní návod
Fitting instruction
Montageanleitung

Classe A50-X

EHK 55

E27 55R 01-0097

Mitsubishi Outlander

09/2012->

Typ: VTZ 001-351
VTZ 002-351
VTZ 003-351

2500 kg	2515 kg
D Hodnota value Wert 12,30 kN	150 kg

M12x120 G8.8. - 4 ks
M10x25 G8.8. - 8 ks
M 8x30 G10.9. - 6 ks

8 - 6 ks

13 - 4 ks
10,5- 8 ks

8 - 6 ks

M12DIN - 4 ks
M10DIN - 8 ks

4x

2x

čep:VT 03/A/B2-6031
el: MT-107

Předepsané utahovací momenty:
Specified torque settings :

M5	5,9 Nm	6,5 Nm
M6	10.0 Nm	10,5 Nm
M10	49,0 Nm	51,0 Nm
M12	85,0 Nm	87,0 Nm
M14	135,0 Nm	138,0 Nm
M16	210,0 Nm	214.1 Nm

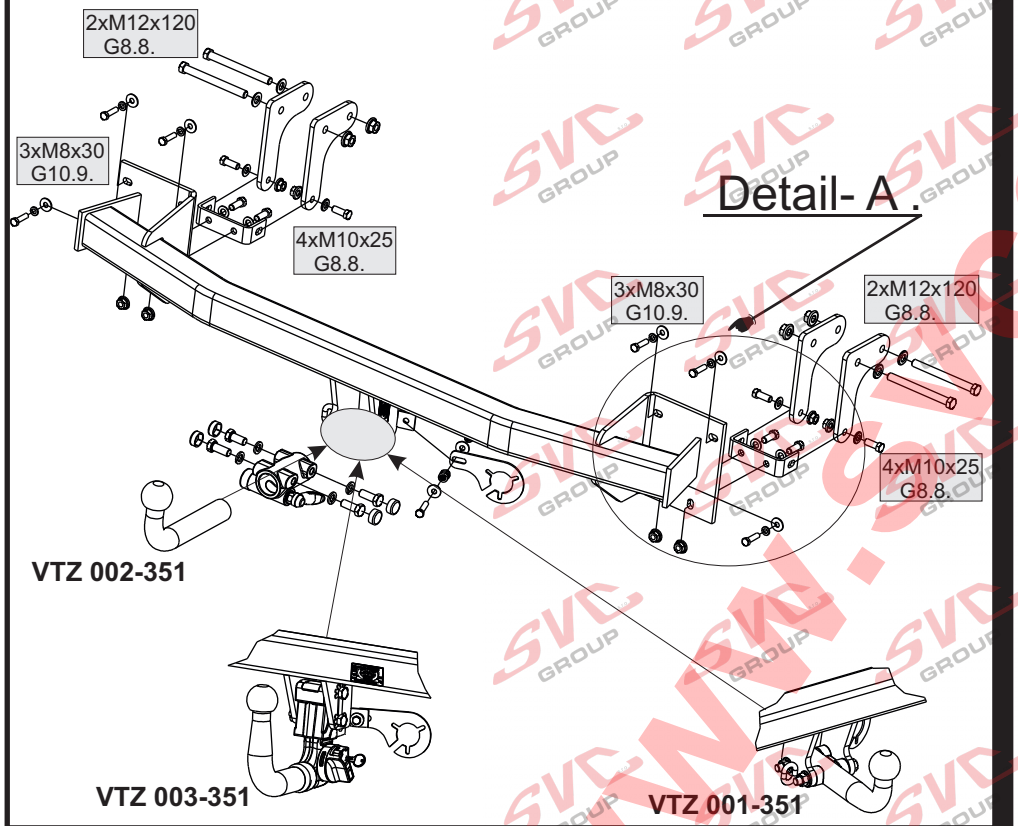

CZ

Montážní návod

1. Odmontujte zadní světla, nárazník a jeho kovovou výztuhu – tu již nebudete potřebovat.
2. K nosníkům do připravených otvorů namontujte příložky pomocí čtyř šroubů M12x120 spolu s podložkami a maticemi M12-DIN – NEDOTAHOVAT !!! Následně namontujte profil U podle obrázku na spodní část příložek na nosníku pomocí čtyř šroubů M10x25 spolu s podložkami a maticemi M10-DIN.
3. Hlavní nosník tažného zařízení namontujte na zadní čelo do otvorů po výztuze nárazníku pomocí šesti šroubů M8x30 (G10.9.) spolu s pružnými a velkoplošnými podložkami a ve spodní části sešroubujte s profily U čtyřmi šrouby M10x25 spolu s podložkami a maticemi M10-DIN.
4. Nyní tažné zařízení vyrovnejte a dotáhněte dle utahovacích momentů. Zhotovte výřez nárazníku dle přiložené šablony a vraťte zpět všechny díly odmontované v bodě č.1.
5. Při použití systému kulového čepu 6031 VTZ 003-351 se řiďte dle příručky č.17.006.050 výrobce . Systémy jsou schváleny dle směrnice EC 94/20.

GB

Instruction for Assembly

1. Dismantle the rear lights, bumper and its metal strut – this will not be needed anymore.
2. Mount plates by means of four screws M12x120 with washers and M12-DIN nuts to the girders into the prepared holes – DO NOT TIGHTEN!!! Subsequently, mount the U-profile by means of four M10x25 screws with washers and M10-DIN nuts onto the bottom part of plates on the girder according to the picture.
3. Mount the main girder of the towing device onto the rear part into the holes remained after the bumper strut by means of six M8x30 (G10.9.) screws with elastic and large washers, and in the bottom part, screw it together with U-profiles by means of four M10x25 screws with washers and M10-DIN nuts.
4. Now align and balance the towing device and tighten everything according to the tightening moments. Make the bumper recess according to the supplied template, and put all parts dismantled under item 1 back again.
5. When using the ball joint 6031 VTZ 003-351 Be sure to follow the manual č.17.006.050 manufacturer. The systems are approved to Directive EC 94/20.

D

Montageanleitung

1. Hecklichter, Stoßstange und ihre Metallverstrebung - diese wird nicht mehr benötigt - ausbauen.
2. An die Träger in die vorbereiteten Öffnungen Anlegeplatten mit vier Schrauben M12x120, zusammen mit den U-Scheiben und Muttern DIN M12 montieren - NICHT FESTZIEHEN!!! Nachfolgend das U-Profil an den unteren Teil der Anlegeplatten am Träger mit vier Schrauben M10x25 zusammen mit den U-Scheiben und Muttern M10-DIN montieren.
3. Den Hauptträger der Zugeinrichtung an die Heckwand in die Öffnungen nach der Stoßstangenverstrebung mit sechs Schrauben M8x30 (G10.9.) zusammen mit den Federscheiben und großflächigen Scheiben montieren und im unteren Bereich mit den U-Profilen mit vier Schrauben M10-25 zusammen und den U-Scheiben und Muttern M10-DIN verschrauben.
4. Die Zugeinrichtung nun ausrichten und anschließend mit den entsprechenden Momenten anziehen. In der Stoßstange einen Ausschnitt gemäß der mitgelieferten Schablone herstellen und alle im Punkt 1 ausgebauten Teile wieder einbauen.
5. Bei Verwendung der Kugelgelenk 6031 VTZ 003-351 Achten Sie darauf, das Handbuch č.17.006.050 Hersteller folgen. Die Systeme sind auf die Richtlinie EC 94/20 genehmigt.

TYPE:
VTZ 001/2/3-351

SVC NÁCHOD,s.r.o.
Průmyslová zóna-Vysokov 179,
547 01 Vysokov-ČR

INFO: www.svcnachod.cz
E-mail:svc@svcnachod.cz
Tel.:+420 491421021
mob.: +420 603360607

10/12 SVC Náchod

Všeobecné pokyny, též viz. typový list: CZ

-Montáž tažného zařízení a el instalace, musí odpovídat požadavku výrobce vozu a příslušného státu kde se výrobek používá.
-Při případném výřezu nárazníku, výrobce tažného zařízení provedl zkoušky na vozidle se standardním nárazníkem na počátku výroby vozidla a neručí za informace k výřezu při případné změně či faceliftu vozu či nárazník.
1. V úchytech a spojích tažného zařízení s karosérii musí být karosérie očištěna od měkkých antikorozních ochran nástřiku karosérie. Všechny vrtané otvory očistěte od špon a ošetřete antikorozním přípravkem.
2. Používejte dodaný pevnostní spojovací materiál.
3. Kulový čep nesmí ze zákona překrývat registrační značku vozu, pokud není připojen přívěsný vozík..
4. Zapojení el. instalace tažného zařízení k vozu musí odpovídat příslušným platnýmnormám a požadavkům výrobce vozu (viz. příručka k vozu, či u prodejce vozu). Tažné zařízení je pevnostně zkoušeno a homologováno dle předpisu EC 94/20 a splňuje tuto normu ES.

General instructions, also see Type certificate: GB

-The towing device assembly and electric installation must comply with the requirements of the car producer and the particular state where the product is used.
- The coupling device manufacturer has carried out some tests on a car with a standard bumper which was used at the beginning of making a car and so the manufacturer is not liable for information about a posssible slot in a bumper in case of changes or a facelift of a car during a car production.
1. Clean a car body from soft anticorrosive protection of a car body coat in brackets and joints of a coupling device with a car body. Clean all drilled holes from metalshavings and treat them with antirust agent.
2. Use supplied strength joining material.
3. A ball pin, according to a law, cannot cover a number plate, if a trailer is not joined.
4. Wiring of a coupling device must be up to a standard and car maker requirements. (see a car manual or ask a car seller).
5. The coupling device has been physically tested and homologated according to the regulation EC 94/20 and is up to the EC standard.

Allgemeine Anweisungen siehe auch Typenschein: D

- Die Montage der Anhängerkupplung sowie die Elektroinstallation muss den Anforderungen des Fahrzeugherstellers in dem Staat entsprechen, in welchem das Produkt benutzt wird.
- be1i einem allfälligen Ausschneiden der Stoss- Stange der Hersteller der Zugsvorrichtung führte Proben an Wagen mit gängigen Stoss- Stangen am Anfang der Wagenherstellung durch und haftet keinesfalls für Informationen bezüglich des Ausschneidens sowie für allfällige Änderungen oder face- Liftings des Wagens oder der Stoss- Stange.
1. Bei den Aufhängungen und Verbindungen der Zugsvorrichtung mit der Karosserie muss dieselbe von weichen Rostschutzmitteln gereinigt werden. Reinigen Sie sämtliche gebohrte Öffnungen von Spänen und behandeln diese mit einem Rostschutzmittel.
2. Benützen Sie das gelieferte Festigkeits- Verbindungsmaterial.
3. Der Kugelbolzen darf von Gesetzes wegen nicht das Kennzeichen des Wagens verdecken, sofern kein Anhänger an den Wagen angehängt ist.
4. Der Anschluss der Elektroinstallation der Zugsvorrichtung an den Wagen muss den entsprechenden gültigen Normen und Anforderungen des Wagenherstellers entsprechen (siehe Handbuch zum Wagen,oder beim Verkäufer des Wagens).
Die Zugsvorrichtung wurde in Bezug auf die Festigkeit nach der Vorschrift EC 94/20 geprüft und genehmigt und erfüllt die ES- Norm.

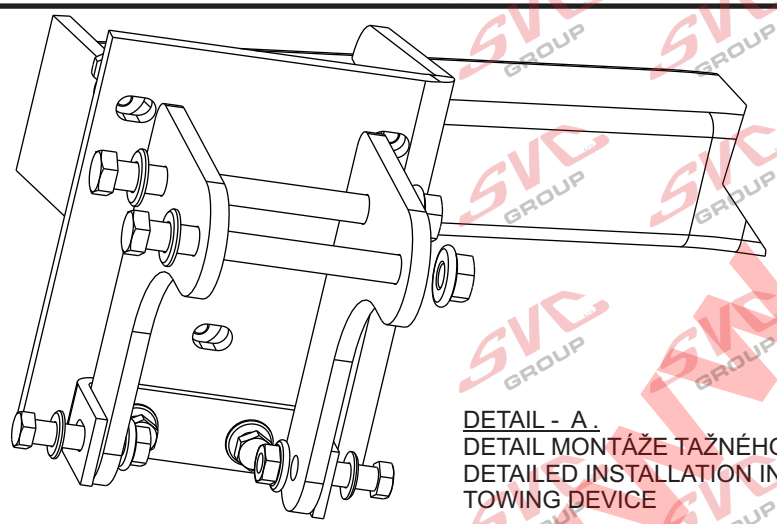

DETAIL - A .
DETAIL MONTÁŽE TAŽNÉHO ZAŘÍZENÍ /
DETAILED INSTALLATION INSTRUCTIONS
TOWING DEVICE

JEN PRO TYP TZ:VTZ 001/2/3-351, Mitsubishi Outlander_r.v.09/2012->

VÝŘEZ NÁRAZNÍKU PRO TYP : Mitsubishi Outlander_r.v.09/2012->
Cut the bumper car type: 2Š+Bajonet VTZ 001/2-351

ŠABLONU VLOŽIT ZEVNITŘ NÁRAZNÍKU /
Template insert inside bumper

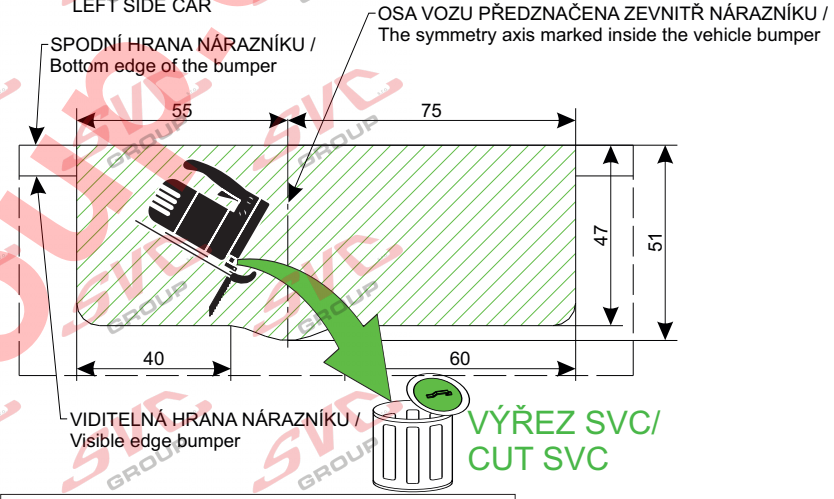

VÝŘEZ NÁRAZNÍKU PRO TYP : Mitsubishi Outlander_r.v.09/2012->
Cut the bumper car type: B2 VTZ 003-351

ŠABLONU VLOŽIT ZEVNITŘ NÁRAZNÍKU /
Template insert inside bumper

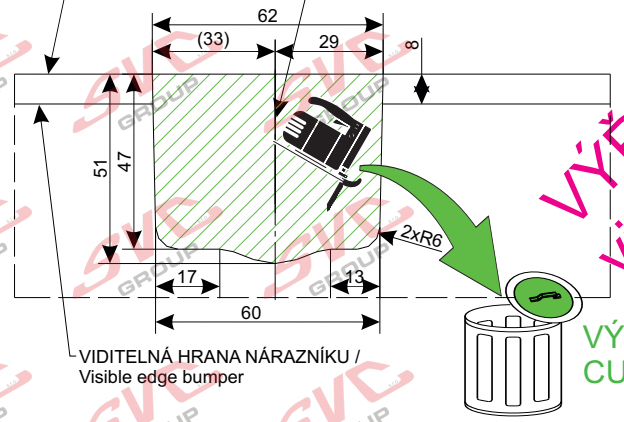

VÝŘEZY 1:1
viz.str.16+17

TYPE:
VTZ 001/2/3-351
SVC NÁCHOD,s.r.o.
Průmyslová zóna-Vysokov 179,
549 12 Vysokov-ČR
INFO: www.svcnachod.cz
E-mail:svc@svcnachod.cz
Tel.:+420 491421021
mob.: +420 603360607
10/12 SVC Náchod

VÝŘEZ NÁRAZNÍKU PRO TYP : Mitsubishi Outlander_r.v.09/2012-> 2Š+Bajonet VTZ 001/2-351 Cut the bumper car type:	ŠABLONU VLOŽIT ZEVNITŘ NÁRAZNÍKU / Template insert inside bumper	MĚŘÍTKO : Scale : 1:1

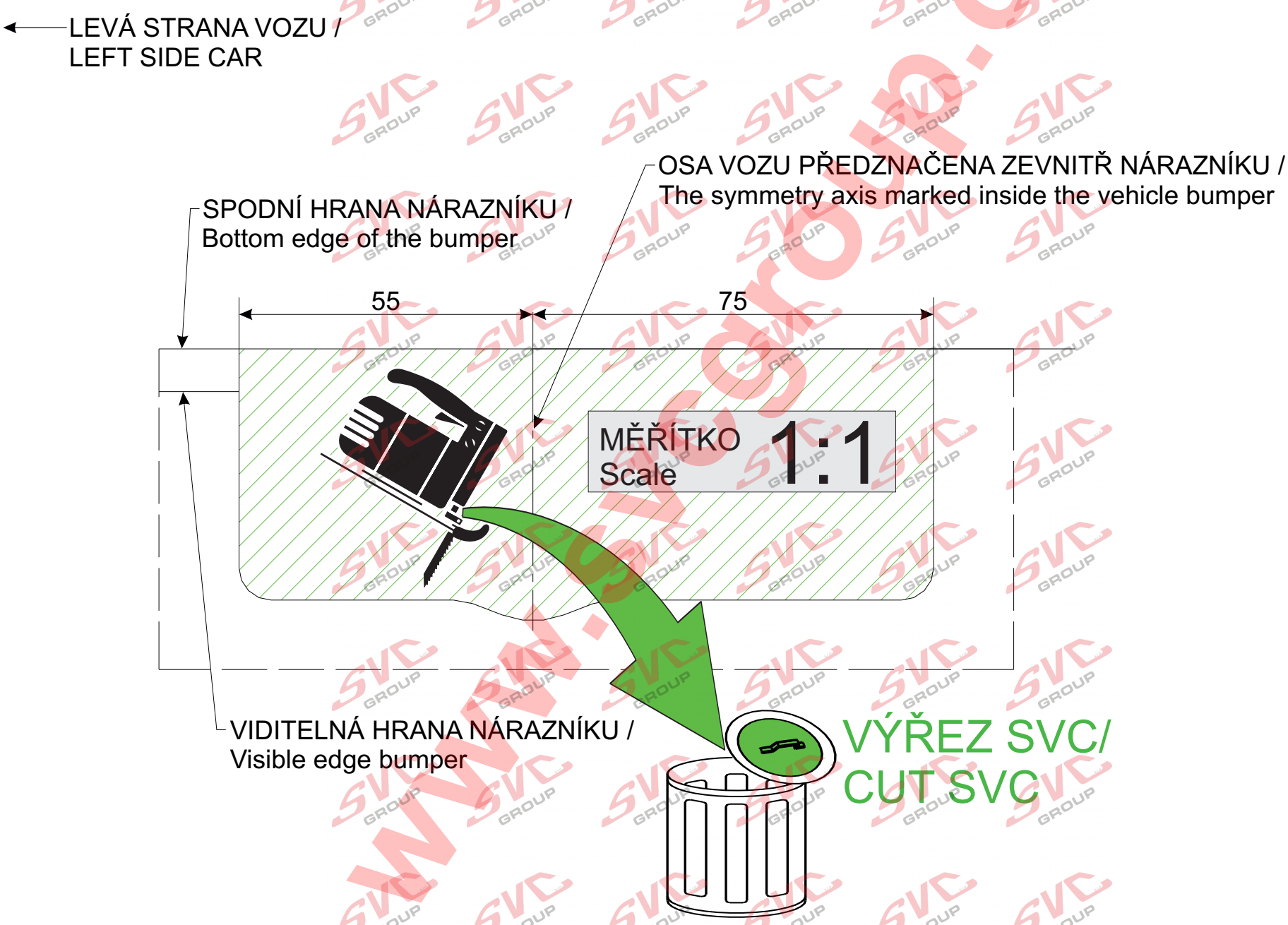

www.svcgroup.cz

VÝŘEZ NÁRAZNÍKU PRO TYP : Mitsubishi Outlander_r.v.09/2012-> B2 VTZ 003-351 Cut the bumper car type:	ŠABLONU VLOŽIT ZEVNITŘ NÁRAZNÍKU / Template insert inside bumper	MĚŘÍTKO : Scale : 1:1

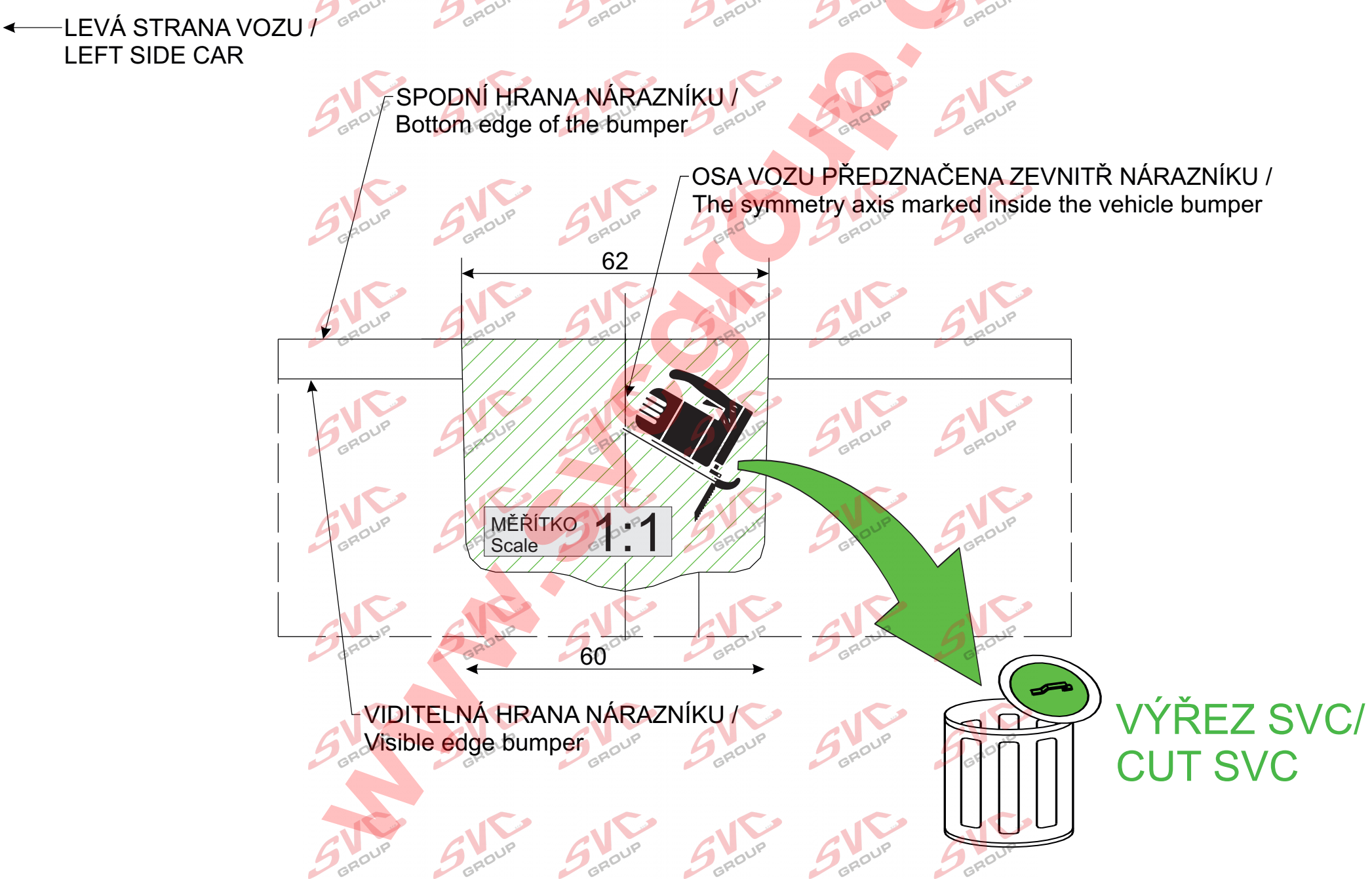

www.svcgroup.cz

Nevíte si rady? Potřebujete poradit?

Náš zakaznický servis je vám k dispozici

+420 491 421 021

svc@svcgroup.cz

TAŽNÁ ZAŘÍZENÍ ®
SVC s.r.o.
GROUP
ORIGINAL

Opravdový specialista a Certifikovaný výrobce tažných zařízení s největším sortimentem v ČR. Rodinná firma s více jak 30letou ověřenou tradicí výroby, prodeje a montáže.

www.svcgroup.cz