Montážní návod

(Montážny návod, Fitting instruction, Montageanleitumg, Instruzioni di montaggio, Monteringshandledning, Asennusohje, Instruction de montage, Montegehandleiding, Инструкция по установке)

Tažné zařízení

Opel Vectra B - Hatchback + Sedan 10/1995->5/2002

Ťažné zariadenie
Towbars
Trekhaak
Anhängerkupplung de
Dispositif d'attelage
Equipo de remolque
Sprzęt holowniczy
Hinauslaitteet
Буксирное оборудование

výrobce / dodavatel

SVC Group s.r.o.

Odkaz na produkt:
https://www.svcgroup.cz/tazne-zarizeni-srouby-pevny-skoda-rapid-monte-carlo-10-2012-2018-p7283-v960

www.svcgroup.cz

Service Vltver Centrum
SVC NÁCHOD výroba montáž prodej tažných zařízení
Pražská 835, 547 01 Náchod

OPEL Vectra SDN+HB

1995 -
Typ: VTZ631
Typ: VTZ631 A

2100 kg

75kg

Montážní návod
Anbauanweisung
Fitting instruction

MDČR-1584
ČSN 303651
ISO 3853

1700 kg

D
Hodnota
Wert
value
9,22 kN

4x M10x30
1x M10x100
4x M10x110

9ks M10

12 mm
18 mm

17 mm

1ks 18 L=65
3ks 18 L=70
1ks 18 L=80

9 ks 10

1ks 50x40x10

14 ks 10

1ks Příložka pravá
1ks Příloka levá

OPEL VECTRA-SDN,HB

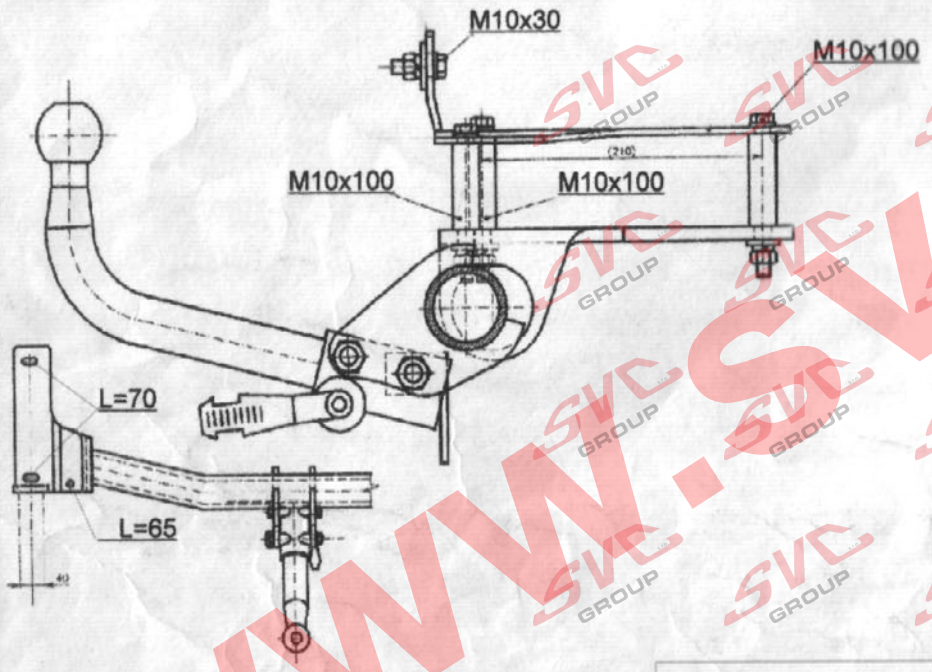

Nový nodel - B

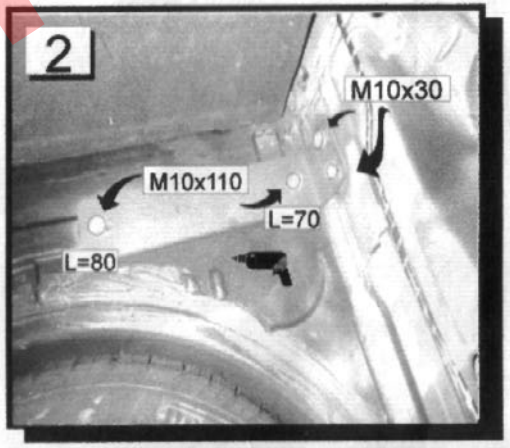

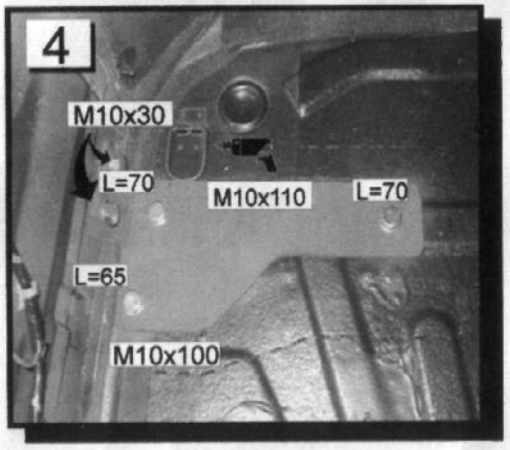

Typ: VTZ 631
VTZ 631 A

SVC NÁCHOD - Pražská 835 547 01 Náchod ČR

E-mail:svc@svcnachod.cz
http://www.svcnachod.cz

Tel. +420 491421021
+420 603360607

www.svcgroup.cz

5

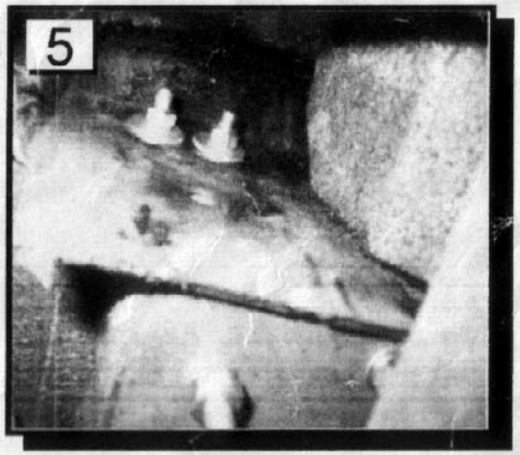

6

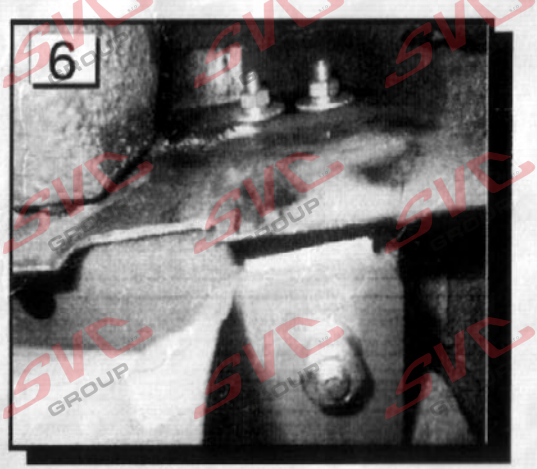

7

8

9

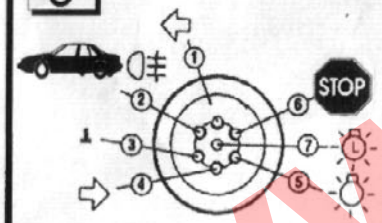

		Auto	SVC
1.	L.	směrové světlo - černo/bílý	- bílý
2.		mlhové světlo - černo/mod.l.	- modrý
3.		kostra vozu - hnědý	- zelený
4.	P.	směrové světlo - černo/zel.	- bílý
5.	P.	koncové světlo - šed.červený	- červený
6.		brzdové světlo - černo.žlu.	- žlutý
7.	L.	koncové světlo - šed.černý	- červený

Připojení el.instalace -v pravém zadním podběhu vozu.

10

Montážní návod :

1. Není potřeba demontovat zadní nárazník vozu.Výjměte koberec zavazadlového prostoru. V zavazadlovém prostoru jsou na pravé straně vozu dva důlčíky. Tyto důlčíky vyvrtejte na průměr 18mm .
2. Na levé straně vozu jsou tři důlčíky. Tyto důlčíky vyvrtejte na průměr 18mm .
3. Do zadního čela vyvrtejte na každé straně dva otvory o průměru 12mm obr.2a4 (jsou předznačeny důlčíky).
4. Vložte do zavazadlového prostoru příložky s distančními trubičkami a pomoci podložek a šroubu upevněte tažné zařízení k vozu.
5. Následně sešroubujte příložky tz přes zadní čelo vozu, a pomocí podložek a šroubu M10x30. Velké podložky přijdou vždy na karosérji vozu proti tažnému zařízení.
6. Takto uchycené tažné zařízení řádně utáhněte dle utahovacích momentů a proveďte zpětnou montáž všech demontovaných částí z vozu.
9. U provedení na dva šrouby, je čep v TZ přichycen pomocí distančních vložek, podložek a šroubu M12x100. Bajonetový čep nasaďte tak, že tahem páčky k sobě odjistíte zajišťovací čep.Do pouzdra vložte kulový čep otočený o 90 v levo a po najetí na vodicí kolíček, otočte čep do kolmé polohy, domáčkněte čep do pouzdra tak, aby vratná pružina páčky uzavřela jistící čep. Tato páčka se nesmí opírat o nárazník, či jinou překážku z důvodu řádného uzavření.

Utahovací momenty pro šroubový spoj: M10=46Nm, M12=75Nm

Technický popis:

Tažné zařízení je svařeno z masivního kruhového nosníku, opatřeného dvěma bočními držáky , za které je tažné zařízení přišroubované k vozu. Ve středové části hlavního nosníku je navařen úchyt pro kulový čep. Boční držáky a příložky jsou přišroubovány ke karosérii v místech určených výrobcem. Tažné zařízení je dodáváno v provedení bajonetovém, nebo šroubovém viz. Provozní údržba. Tažné zařízení je schváleno Výzkumným ústavem motorových vozidel Dekra. **Tažné zařízení je pevnostně zkoušeno podle směrnic 94/20 ES a splňuje všechny České a mezinárodní normy- ISO3853 ,94/20 ES.**
Tažné zařízení je chráněno osvědčením o užitném vzoru č.4820.6293.fi.**SVC NÁCHOD**
Povrchová úprava je provedena práškovou barvou splňující klimatickou odolnost dle ONA 301002 N15. Spojovací materiál je proti korozi chráněn zinko-chromátováním.

Provozní údržba

Tažné zařízení není choulostivé na nečistoty , je jen potřeba dodržet zásadu mazat třecí plochy čepu vazelínou. U Bajonetového provedení i pouzdro pro čep. Je-li u bajonetového uzávěru potřeba přesadit uzavírací páčku, provádějte tento úkon vždy, při nasazeném kulovém čepu v pouzdře TZ, aby jste neporušili vymezovací kolíček M5.
Po ujetí ca 100 km s vlekem, zkontrolovat šroubové spoje TZ a další kontrolu proveďte po 1000km
Dle vyhlášky Ministerstva Dopravy a Spojů č.102/95, musí být vždy demontován kulový čep z vozu, pokud není vlečen přípojný vozík.

Nevíte si rady? Potřebujete poradit?

Náš zakaznický servis je vám k dispozici

+420 491 421 021

svc@svcgroup.cz

TAŽNÁ ZAŘÍZENÍ ®
SVC s.r.o.
GROUP
ORIGINAL

Opravdový specialista a Certifikovaný výrobce tažných zařízení s největším sortimentem v ČR. Rodinná firma s více jak 30letou ověřenou tradicí výroby, prodeje a montáže.

www.svcgroup.cz