Montážní návod

(Montážny návod, Fitting instruction, Montageanleitumg, Instruzioni di montaggio, Monteringshandledning, Asennusohje, Instruction de montage, Montegehandleiding, Инструкция по установке)

Tažné zařízení

Ťažné zariadenie
Towbars
Trekhaak
Anhängerkupplung de
Dispositif d'attelage
Equipo de remolque
Sprzęt holowniczy
Hinauslaitteet
Буксирное оборудование

výrobce / dodavatel

SVC Group s.r.o.

Odkaz na produkt:
https://www.svcgroup.cz/tazne-zarizeni-srouby-pevny-skoda-rapid-monte-carlo-10-2012-2018-p7283-v960

www.svcgroup.cz

TAŽNÁ ZAŘÍZENÍ SVC NÁCHOD ORIGINAL ®

Montážní návod
Fitting instruction
Montageanleitung

Classe A50-X

EC 94/20

e27 00 - 0364

Seat Exeo

2009->

Typ: VTZ 001-250
VTZ 002-250
VTZ 003-250

2400 kg	2100 kg
D Hodnota value Wert 10,99 kN	100 kg

M10x100 G8.8. - 4 ks
M12x35 G8.8. - 4ks

∅ 10 - 2 ks
∅ 12 - 2 ks
∅ 13 - 4 ks

∅ 6 - 4 ks
∅ 11 - 6 ks

M5 - 2 ks
M10-DIN - 2 ks
M12-DIN - 2 ks

M5x16 DIN7985-H - 2 ks

2x

čep:VT 08/A
OSB 2
el: orig.ECS

Předepsané utahovací momenty:
Specified torque settings :

M5	5,9 Nm	6,5 Nm
M6	10.0 Nm	10,5 Nm
M10	49,0 Nm	51,0 Nm
M12	85,0 Nm	87,0 Nm
M14	135,0 Nm	138,0 Nm
M16	210,0 Nm	214.1 Nm

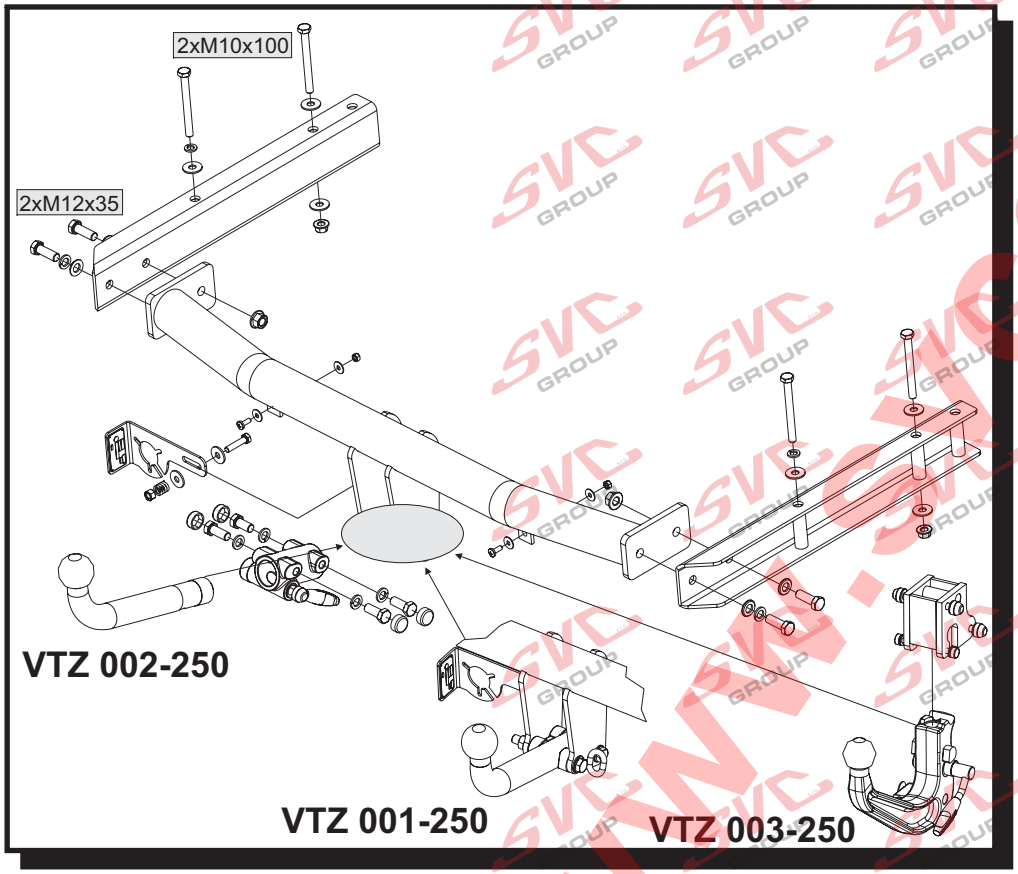

Montážní návod CZ

1. Odmontujte zadní světla, nárazník a jeho výztuhu (tuto již nebudete potřebovat). Z výztuhy odvrtejte spodní plastové držáky nárazníku.
2. Do nosníků vsuňte boky tažného zařízení a přichyťte čtyřmi šrouby M10x100 (vzdálenější od zadního čela přichyťte odspodu matkou M10 a velkoplošnou podložkou-NEDOTAHOVAT !!!
3. Mezi takto připravené boky vložte hlavní nosník tažného zařízení a přichyťte čtyřmi šrouby M12x35. Nyní vše vyrovnejte a řádně dotáhněte dle utahovacích momentů.
4. Zhotovte výřez do nárazníku dle obrázku. K tažnému zařízení přišroubujte plastové příchytky nárazníku dvěma šrouby M5x16 a nárazník namontujte zpět na vozidlo.
5. Namontujte zpět zadní světla vozidla.

Instruction for Assembly GB

1. Dismantle the rear lights, bumper, and its strut (this will not be needed anymore). Drill the bumper lower plastic holders away from the strut.
2. Insert the towing device sides in the girders and attach with four M10x100 screws (fix the more distant one from the rear end with a M10 nut and a large washer from the bottom side DO NOT TIGHTEN!!!)
3. Insert the towing device main girder between the sides prepared in this way and attach with four M12x35 screws. Now align everything and tighten properly according to the tightening moments.
4. Make a recess in the bumper as shown in the picture. Screw the bumper plastic lugs with two M5x16 screws to the towing device and mount the bumper back on the vehicle again.
5. Mount the rear lights of the vehicle back again.

Montageanleitung D

1. Die hinteren Lichte, Stoßstange, und ihre Strebe abmontieren (diese wird nicht mehr benötigt). Die unteren Kunststoffshalter aus der Strebe abbohren.
2. Die Zuganlageseiten in die Träger einschieben und mit vier Schrauben M10x100 fixieren (die vom hinteren Ende fernere mit der Mutter M10 und einer großflächigen Unterlage von unten anbringen NICHT FESTZIEHEN!!!
3. Zwischen die solcherweise vorbereitete Seiten den Hauptträger der Zuganlage einlegen und mit vier Schrauben M12x35 befestigen. Nun das Alles ausrichten und ordentlich nach den Ziehmomenten festziehen.
4. Einen Ausschnitt in der Stoßstange nach der Abbildung anfertigen. Die Stoßstange- Kunststoffshalter mit zwei Schrauben M5x16 anschrauben und ans Fahrzeug wieder zurück anmontieren.
5. Die hinteren Lichten des Fahrzeuges wieder zurück montieren.

SVC NÁCHOD - Pod Smrkem 2031 547 01 Náchod ČR

INFO: www.svcnachod.cz
E-mail:svc@svcnachod.cz

Tel.:+420 491421021
mob.: +420 603360607

8/03 SVC Náchod

Všeobecné pokyny, též viz. typový list: CZ

-Montáž tažného zařízení a el instalace, musí odpovídat požadavku výrobce vozu a příslušného státu kde se výrobek používá.
-Při případném výřezu nárazníku, výrobce tažného zařízení provedl zkoušky na vozidle se standardním nárazníkem na počátku výroby vozidla a neručí za informace k výřezu při případné změně či faceliftu vozu či nárazník.
1. V úchytech a spojích tažného zařízení s karosérií musí být karosérie očištěna od měkkých antikorozních ochran nástřiku karosérie. Všechny vrtané otvory očistěte od špon a ošetřete antikorozním přípravkem.
2. Používejte dodaný pevnostní spojovací materiál.
3. Kulový čep nesmí ze zákona překrývat registrační značku vozu, pokud není připojen přívěsný vozík..
4. Zapojení el. instalace tažného zařízení k vozu musí odpovídat příslušným platnýmnormám a požadavkům výrobce vozu (viz. příručka k vozu, či u prodejce vozu). Tažné zařízení je pevnostně zkoušeno a homologováno dle předpisu EC 94/20 a splňuje tuto normu ES.

General instructions, also see Type certificate: GB

-The towing device assembly and electric installation must comply with the requirements of the car producer and the particular state where the product is used.
- The coupling device manufacturer has carried out some tests on a car with a standard bumper which was used at the beginning of making a car and so the manufacturer is not liable for information about a posssible slot in a bumper in case of changes or a facelift of a car during a car production.
1. Clean a car body from soft anticorrosive protection of a car body coat in brackets and joints of a coupling device with a car body. Clean all drilled holes from metalshavings and treat them with antirust agent.
2. Use supplied strength joining material.
3. A ball pin, according to a law, cannot cover a number plate, if a trailer is not joined.
4. Wiring of a coupling device must be up to a standard and car maker requirements. (see a car manual or ask a car seller).
5. The coupling device has been physically tested and homologated according to the regulation EC 94/20 and is up to the EC standard.

Allgemeine Anweisungen siehe auch Typenschein: D

- Die Montage der Anhängerkupplung sowie die Elektroinstallation muss den Anforderungen des Fahrzeugherstellers in dem Staat entsprechen, in welchem das Produkt benutzt wird.
- Bei einem allfälligen Ausschneiden der Stoss- Stange der Hersteller der Zugsvorrichtung führte Proben an Wagen mit gängigen Stoss- Stangen am Anfang der Wagenherstellung durch und haftet keinesfalls für Informationen bezüglich des Ausschneidens sowie für allfällige Änderungen oder face- Liftings des Wagens oder der Stoss- Stange.
1. Bei den Aufhängungen und Verbindungen der Zugsvorrichtung mit der Karosserie muss dieselbe von weichen Rostschutzmitteln gereinigt werden. Reinigen Sie sämtliche gebohrte Öffnungen von Spänen und behandeln diese mit einem Rostschutzmittel.
2. Benützen Sie das gelieferte Festigkeits- Verbindungsmaterial.
3. Der Kugelbolzen darf von Gesetzes wegen nicht das Kennzeichen des Wagens verdecken, sofern kein Anhänger an den Wagen angehängt ist.
4. Der Anschluss der Elektroinstallation der Zugsvorrichtung an den Wagen muss den entsprechenden gültigen Normen und Anforderungen des Wagenherstellers entsprechen (siehe Handbuch zum Wagen,oder beim Verkäufer des Wagens).
Die Zugsvorrichtung wurde in Bezug auf die Festigkeit nach der Vorschrift EC 94/20 geprüft und genehmigt und erfüllt die ES- Norm.

VTZ 001/2-250 Seat Exeo_r.v. 2009->

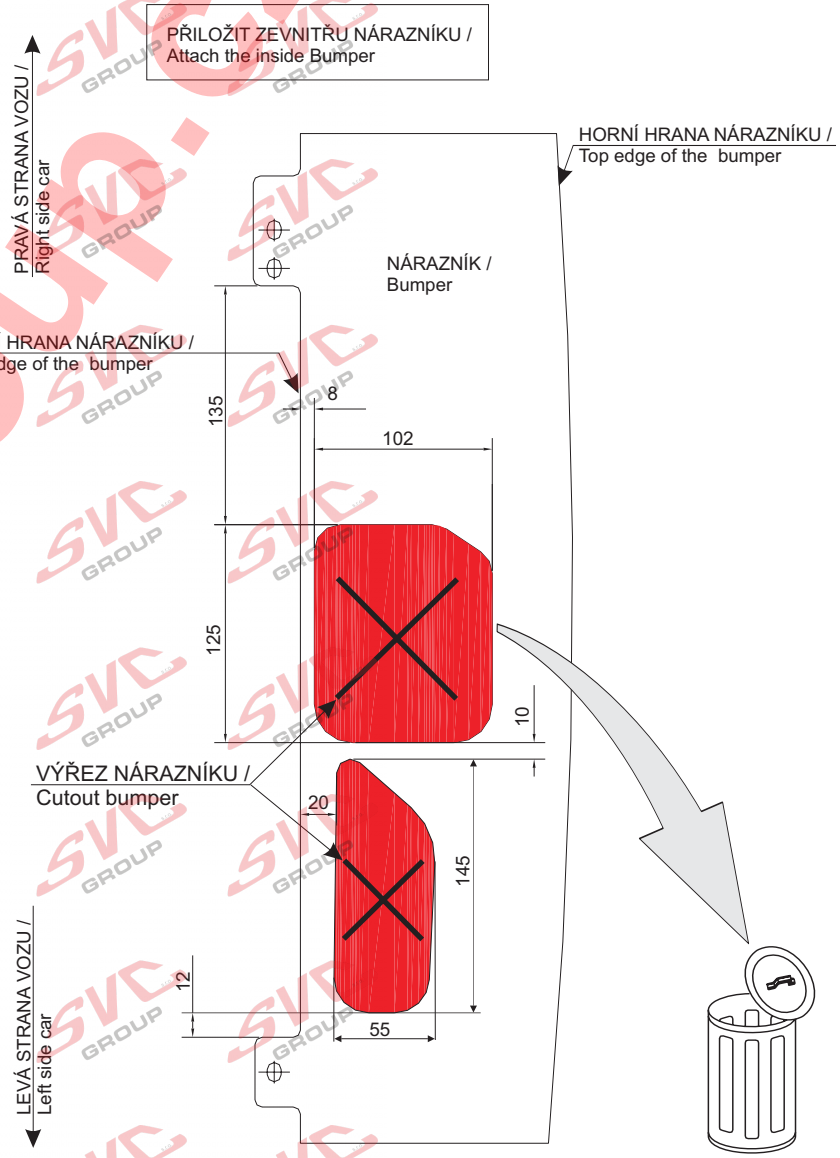

VTZ 003-250 Seat Exeo SV MAT-2/3_r.v. 2009->

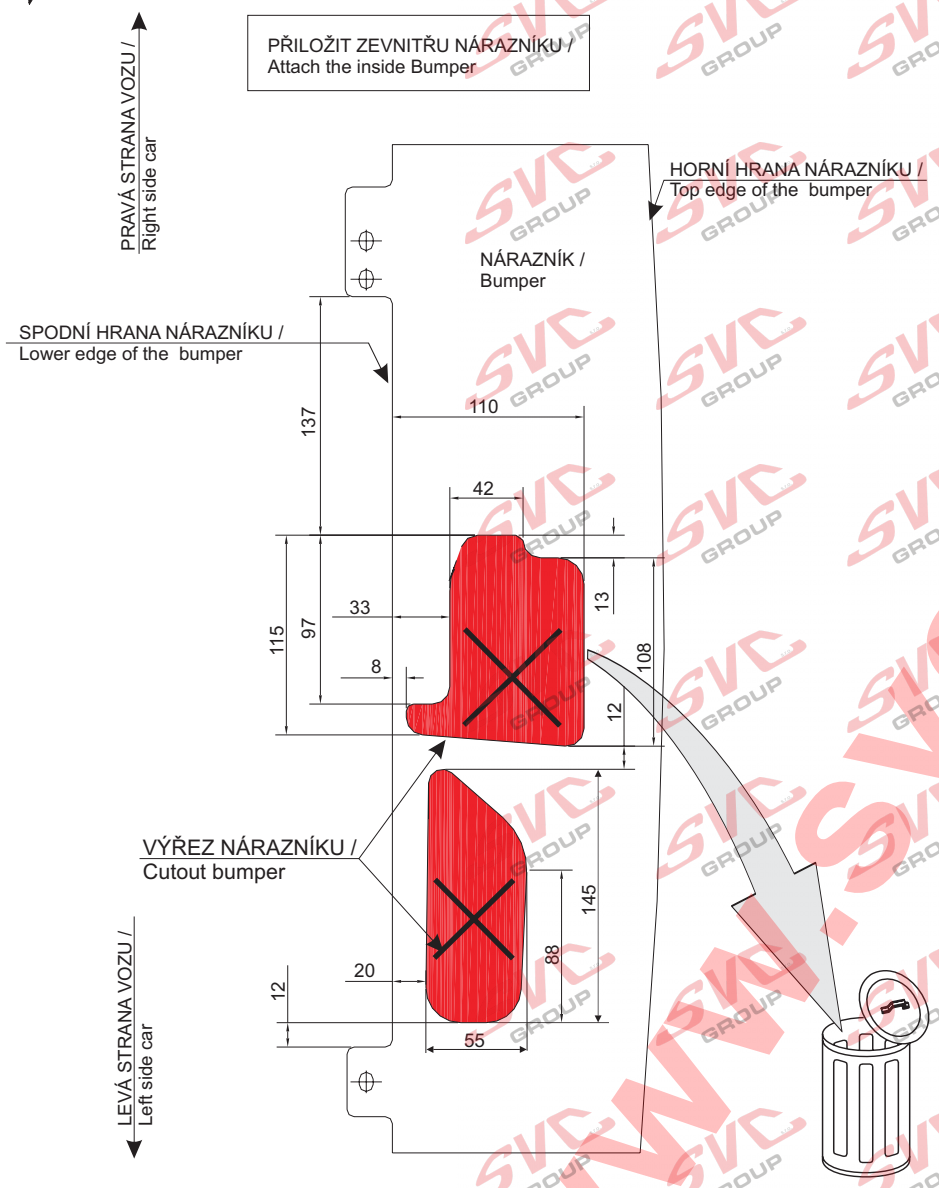

www.svcgroup.cz

TYPE:
VTZ 003-250

SVC NÁCHOD - Pod Smrkem 2031 547 01 Náchod ČR

INFO: www.svcnachod.cz
E-mail:svc@svcnachod.cz

Tel.:+420 491421021
mob.: +420 603360607

8/03 SVC Náchod

VÝŘEZ PRO VTZ 001/2-250 /
Cutout for VTZ 001/2-250

MĚŘÍTKO
Local
1:1

LEVÁ STRANA VOZU /
Left side car

PRAVÁ STRANA VOZU /
Right side car

SPODNÍ HRANA NÁRAZNÍKU /
Lower edge of the bumoer

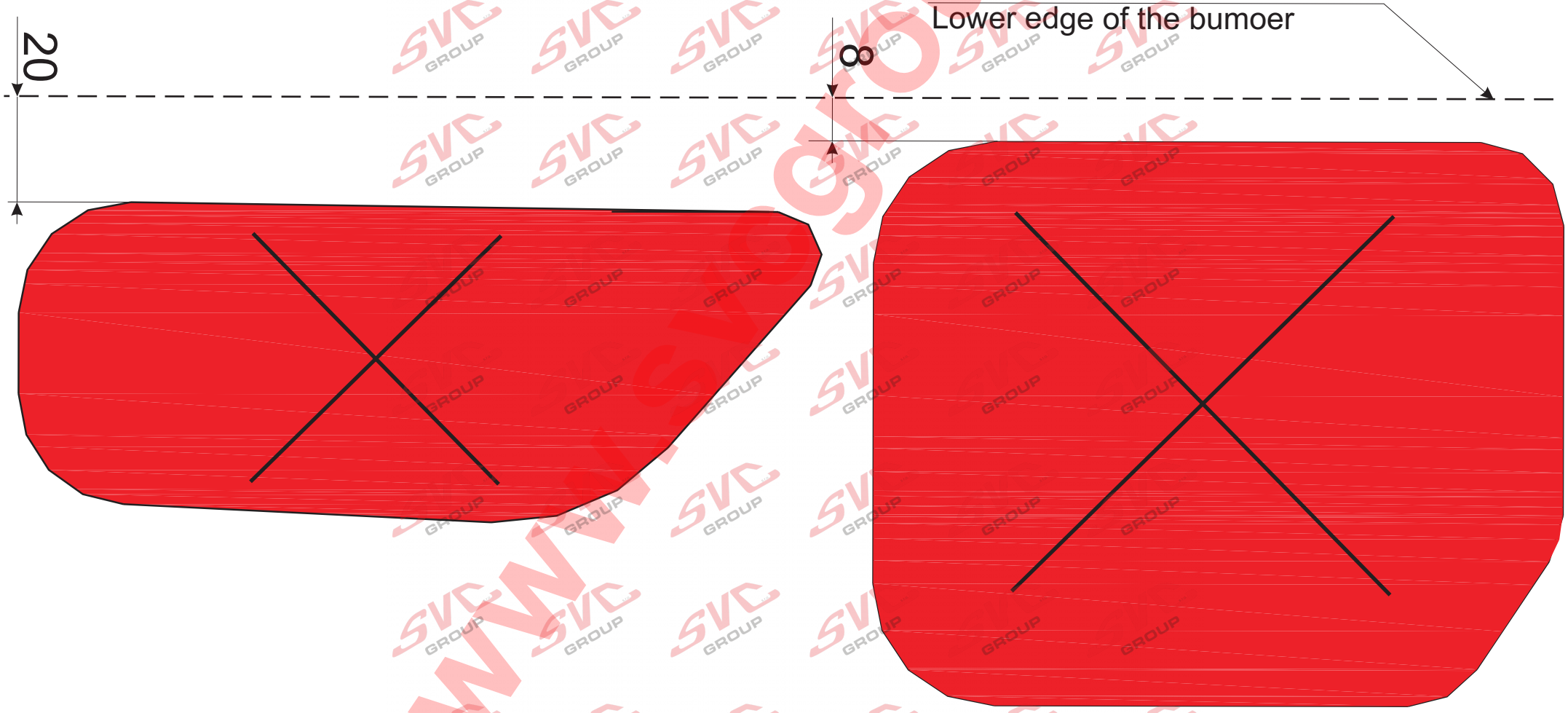

www.svcgroup.cz

VÝŘEZ PRO VTZ 003-250 /
Cutout for VTZ 003-250

MĚŘÍTKO Local 1:1

LEVÁ STRANA VOZU /
Left side car

PRAVÁ STRANA VOZU /
Right side car

SPODNÍ HRANA NÁRAZNÍKU /
Lower edge of the bumoer

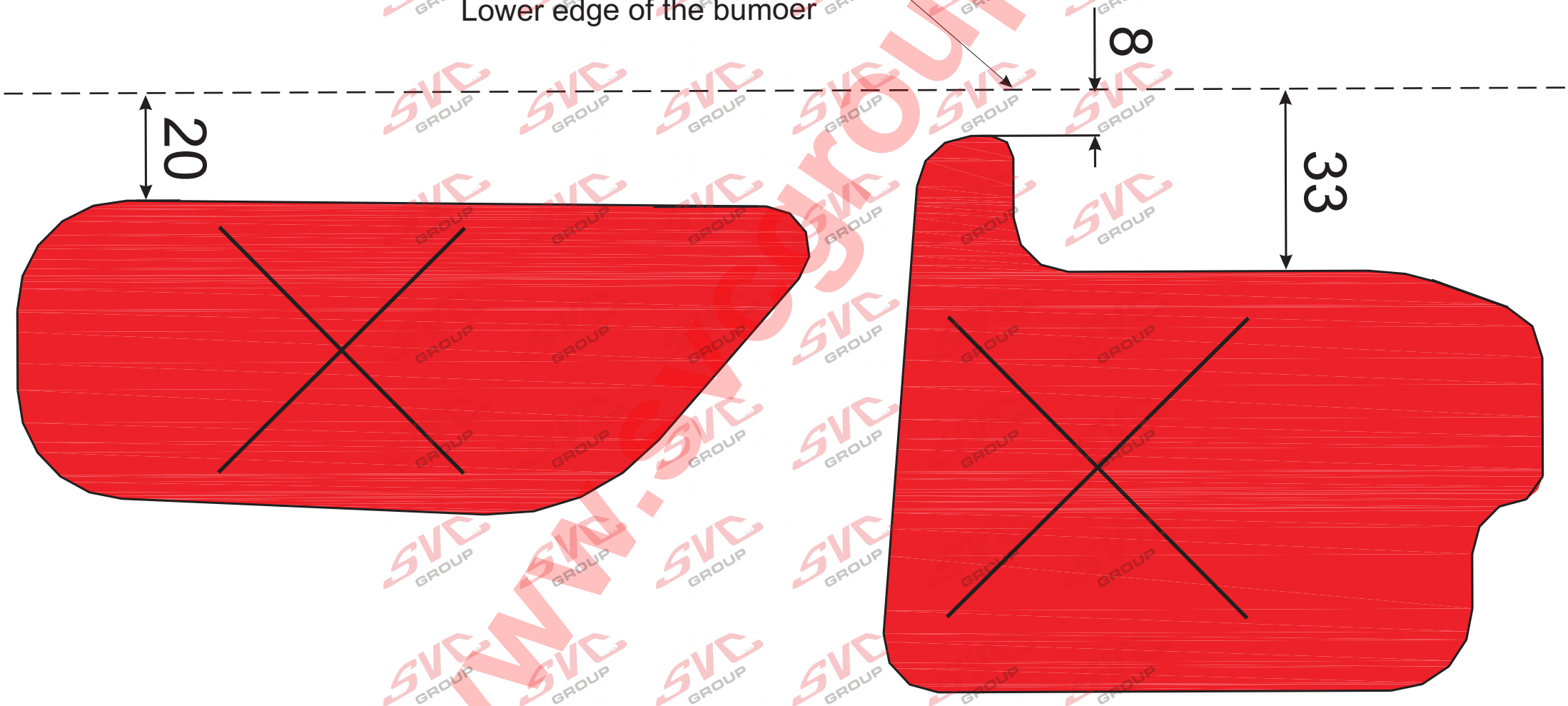

www.svcgroup.cz

Nevíte si rady? Potřebujete poradit?

Náš zakaznický servis je vám k dispozici

+420 491 421 021

svc@svcgroup.cz

TAŽNÁ ZAŘÍZENÍ ®
SVC s.r.o.
GROUP
ORIGINAL

Opravdový specialista a Certifikovaný výrobce tažných zařízení s největším sortimentem v ČR. Rodinná firma s více jak 30letou ověřenou tradicí výroby, prodeje a montáže.

www.svcgroup.cz