# Montážní návod

(Montážny návod, Fitting instruction, Montageanleitumg, Instruzioni di montaggio, Monteringshandledning, Asennusohje, Instruction de montage, Montegehandleiding, Инструкция по установке)

# Tažné zařízení

## VOLKSWAGEN Golf 08/1997->12/2005

Ťažné zariadenie
Towbars
Trekhaak
Anhängerkupplung de
Dispositif d'attelage
Equipo de remolque
Sprzęt holowniczy
Hinauslaitteet
Буксирное оборудование

výrobce / dodavatel

**SVC Group s.r.o.**

**Odkaz na produkt:**
https://www.svcgroup.cz/tazne-zarizeni-srouby-pevny-skoda-rapid-monte-carlo-10-2012-2018-p7283-v960

**www.svcgroup.cz**

TAŽNÁ ZAŘÍZENÍ SVC NÁCHOD ORIGINAL ®

Montážní návod
Fitting instruction
Anbauanweisung

**Classe A50-X**
splňuje complies: **ES 94/20**

*AUDI A3 Quattro+S3 , type 8L* 9/96->6/03
*VW GOLF IV type 1J, 4- Motion* 99->10/03
*& Variant, type 1J, 4-Motion* 10/97->

**Typ: VTZ 001-123**
**VTZ 002-123**

e27 **00 - 0049**

| | |
|---|---|
| **2150 kg** | **1600 kg** |
| D Hodnota value Wert **9,00 kN** | **75 kg** |

**čep:VT 11**
**el: BV**
**AUDI A3: ETZ 10**
**VW GOLF IV : ETZ 07**
**VW GOLF Variant : ETZ 08**

## Předepsané utahovací momenty:
Specified torque settings :

| | | |
|---|---|---|
| M5 | 5,9 Nm | 6,5 Nm |
| M6 | 10.0 Nm | 10,5 Nm |
| M10 | 49,0 Nm | 51,0 Nm |
| M12 | 85,0 Nm | 87,0 Nm |
| M14 | 135,0 Nm | 138,0 Nm |
| M16 | 210,0 Nm | 214.1 Nm |

## *AUDI A3 Quattro+S3 , type 8L r.v. 9/96->6/03*
## *VW GOLF IV type 1J, 4- Motion r.v 99->10/03*
## *& Variant, type 1J, 4-Motion r.v.10/97->*

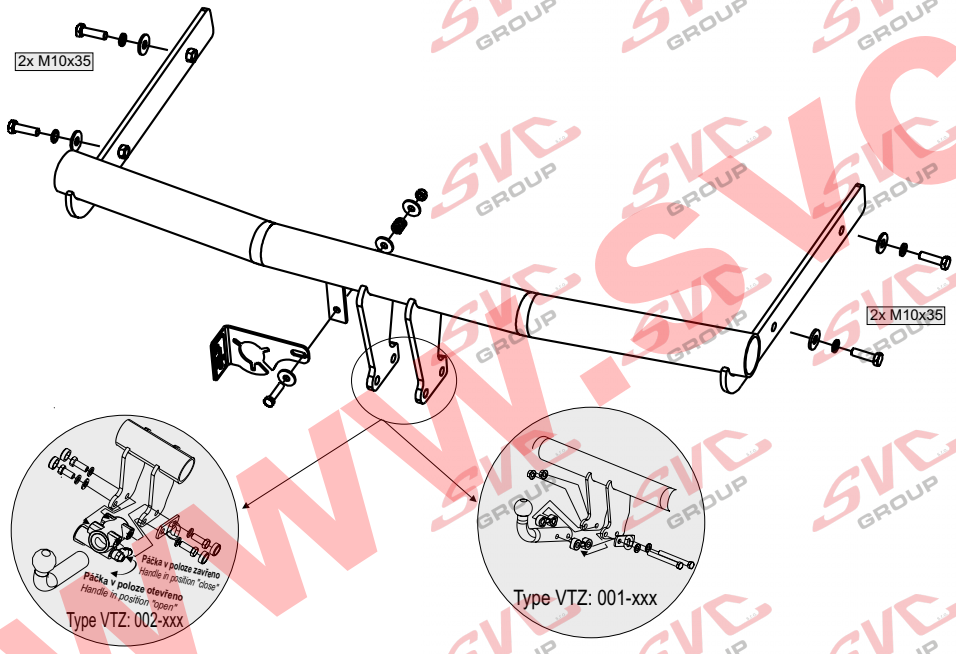


## Montážní návod

ČR

1/ Demontujeme zadní nárazník, vnitřní plastové obložení zadního čela a výztuhu nárazníku (nebude již zapotřebí). Z nosníku odlepíme záslepky, v místech uchycení tažného zařízen .
2/ Od zadu vsuneme nosník tažného zařízení a přichytíme jej 4 šrouby M10x35 přes velkoplošné podložky a řádně dotáhneme dle utahovacích momentů.
3/ Do nárazníku zhotovíme výřez dle šablony a Typu dodaného tažného zařízení. originální výřez je předznačen uvnitř nárazníku v nelakované části.
4/ Namontujeme zpět všechny demontované díly z vozu ,( nárazník a pod.) a poté u bajonetu a 2 šroubů našroubujeme držák zásuvky el. instalace.

**El instalace musí odpovídat příslušným normám a požadavku výrobce.**

**Všeobecné pokyny :**

1. V úchytech a spojích tažného zařízení s karosérií ,musí být karosérie očištěna od měkých antikorozních ochran (nástřiku karosérie. Všechny vrtané otvory očistěte od špon a ošetřete antikorozním přípravkem.
2. Kulový čep a pohyblivé součásti udržujte v čistotě a mažte tukem , používejte na třecí plochy a otvory systému krytky k tomu určené.
3. Používejte dodaný pevnostní spojovací materiál
4. Po ujetí cca 1000 km s vlekem, nechte zkontrolovat šroubové spoje tažného zařízení.
5. Kulový čep nesmí ze zákona překrývat registrační značku vozu.
6. Zapojení el instalace tažného zařízení k vozu musí odpovídat příslušným platným normám a požadavku výrobce vozu (viz. příručka k vozu, či u prodejce vozu).

**Tažné zařízení je pevnostně zkoušeno dle předpisu ES 94/20 splňuje všechnypředepsané normy ES.**

## Fitting instructions:

GB

1. Dismantle a back bumper, inner plastic upholstery of the back side and a reinforcement (it will not be needed anymore). Remove end caps from a beam in places for attachment of a coupling device.
2. Put the beam of a coupling device from the back and attach it by four M10x35 bolts through large area washers and tighten everything according to torque moments.
3. Make a slot in a bumper according to a template and the type of supplied coupling device. Original slot is pre marked inside a bumper in a not lacquered part.
4. Attach all dismantled parts back and then bolt the socket bracket by a bayonet and two bolts.

***Wiring must be up to relevant standards and manufactures´ requirements.***

### General instructions:

1 Remove insulating material on a car body in grips and joints of a tow bar with a car body. Clean all drilled holes with anticorrosive agent and remove all metal shavings.
2 Keep ball hitch and all moving parts clean and grease them, use on friction areas and use original supplied plastic covering caps.
3 Use supplied mechanical strenght jointing material.
4 It is recommended to retighten all fixing bolts and nuts after coupling device has been in use approximately 1000 km.
5 According to a law a ball hitch cannot cover a number plate.
6 Wiring of a tow bar must be up to a standard and car maker requirements (see a car manual or ask a car dealer).

**The tow bar has been plysically tested according to a regulation 94/20/EC and fulfils all prescribed ES regulations**

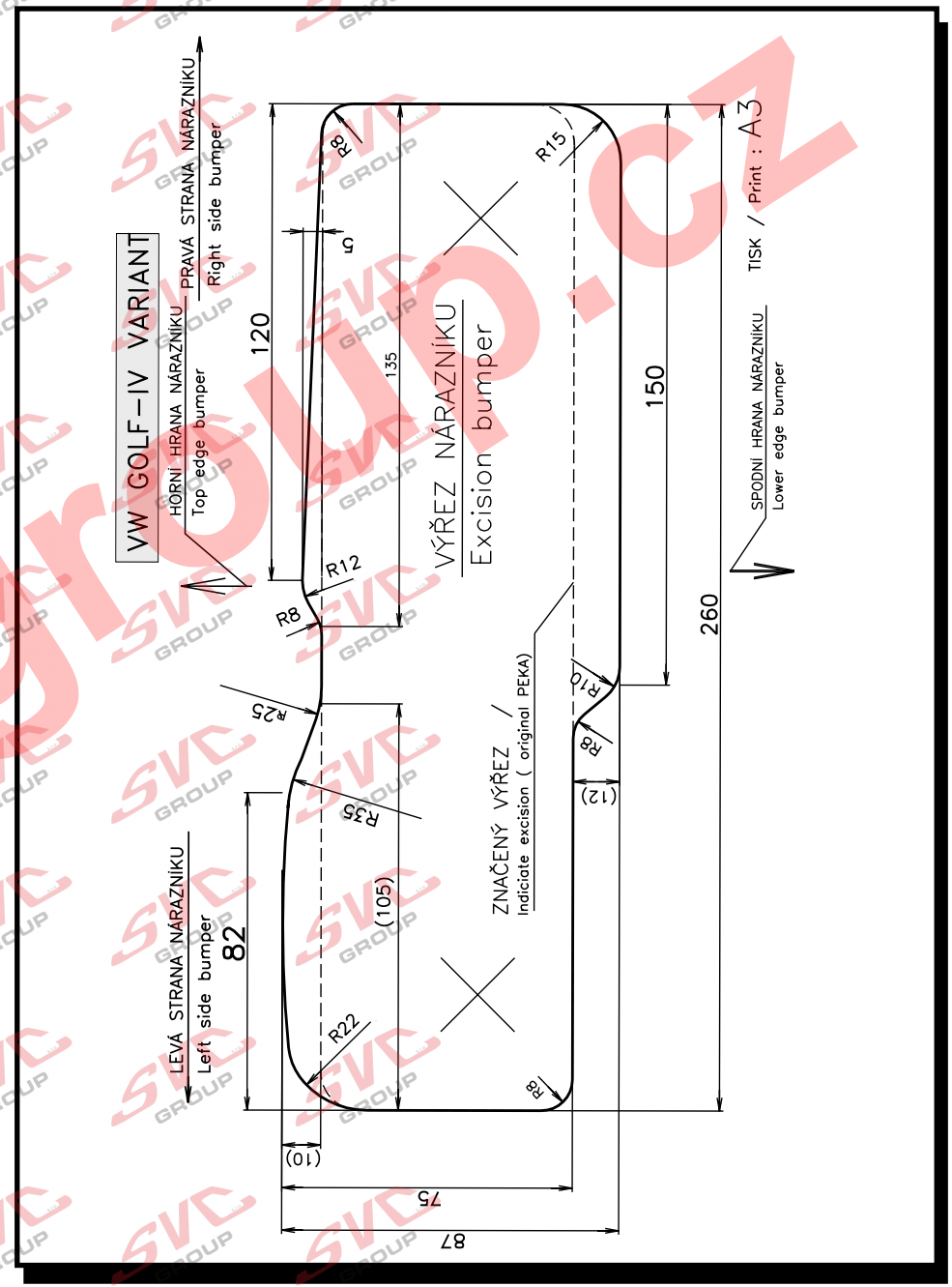




Typ:VTZ 001-123
VTZ 002-123
SVC NÁCHOD,s.r.o.
Pod Smrkem 2031, 547 01 Náchod ČR
e-mail:svc@svcnachod.cz
INFO-HELLP : www.svcnachod.cz
Tel.:+420 491421021
mob.: +420 603360607



www.svcgroup.cz

Nevíte si rady? Potřebujete poradit?

# Náš zakaznický servis je vám k dispozici

**+420 491 421 021**

**svc@svcgroup.cz**

TAŽNÁ ZAŘÍZENÍ ®
SVC s.r.o.
GROUP
ORIGINAL

Opravdový specialista a Certifikovaný výrobce tažných zařízení s největším sortimentem v ČR. Rodinná firma s více jak 30letou ověřenou tradicí výroby, prodeje a montáže.

**www.svcgroup.cz**