Montážní návod

(Montážny návod, Fitting instruction, Montageanleitumg, Instruzioni di montaggio, Monteringshandledning, Asennusohje, Instruction de montage, Montegehandleiding, Инструкция по установке)

Tažné zařízení

Opel Astra H - Hatchback 03/2005->12/2011

Ťažné zariadenie
Towbars
Trekhaak
Anhängerkupplung de
Dispositif d'attelage
Equipo de remolque
Sprzęt holowniczy
Hinauslaitteet
Буксирное оборудование

výrobce / dodavatel

SVC Group s.r.o.

Odkaz na produkt:
https://www.svcgroup.cz/tazne-zarizeni-srouby-pevny-skoda-rapid-monte-carlo-10-2012-2018-p7283-v960

www.svcgroup.cz

OPEL ASTRA
Type: H

3/2004->

Montážní návod
Fitting instruction
Anbauanweisung

Classe A50-X
splňuje / complies: ES 94/20

Typ: VTZ 001-142
VTZ 002- 142

e27 00 - 0032

2050 kg	1650 kg
D Hodnota value Wert 8.97 kN	75kg

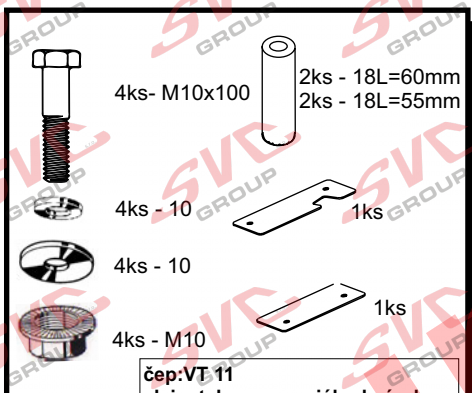

Předepsané utahovací momenty:
Specified torque settings :

M5	5,9 Nm	6,5 Nm
M6	10.0 Nm	10,5 Nm
M10	49,0 Nm	51,0 Nm
M12	85,0 Nm	87,0 Nm
M14	135,0 Nm	138,0 Nm
M16	210,0 Nm	214.1 Nm

OPEL ASTRA H, 3/2004->
Type: VTZ 001/2-142

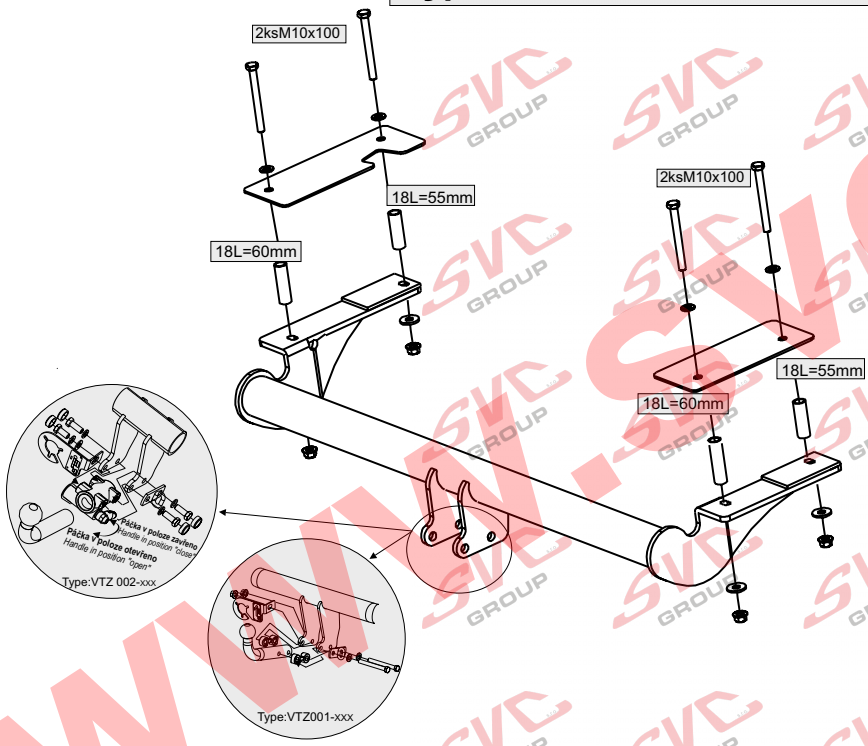

ČR

Montážní návod

1/ Demontujeme zadní plastový kryt zavazadlového prostoru a následně uvolníme boční čalounění.
2/ Do podlahy zavazadlového prostoru, vyvrtáme v místech vyznačených důlčiky 4 otvory o průměru 18 mm. (prostřední důlčiky nevrtat, slouží k aretaci). Otvory ošetřit proti korozi.
3/ Vložíme levou + pravou příložku a 4 šrouby M10x100 a distančními trubkami L= 60mm a L=55mm vložíme do zavazadlového prostoru a prostrčíme nosníkem. Od spodu jsou otvory již hotové. Trubička L=60mm přijde blíže k zadnímu čelu.
4/ Hlavní nosník tažného zařízení nasadíme nejprve u výfuku a poté na druhé straně a přichytíme 4 matkami přes velkoplošné podložky. Poté vše řádně dotáhneme dle utahovacích momentů a vrátíme zpět všechny demontované díly.

Nedoporučujeme
Pokud nemáte k vozidlu typovou elektro instalaci je možné použít univerzální Check Control, je však potřeba světla přívěsu(58L,58P) zapojit na přívod osvícení SPZ.

Všeobecné pokyny :

1. V úchytech a spojích tažného zařízení s karosérií ,musí být karosérie očištěna od měkých antikorozních ochran (nástřiku karosérie. Všechny vrtané otvory očistěte od špon a ošetřete antikorozním přípravkem.
2. Kulový čep a pohyblivé součásti udržujte v čistotě a mažte tukem , používejte na třecí plochy a otvory systému krytky k tomu určené.
3. Používejte dodaný pevnostní spojovací materiál
4. Po ujetí cca 1000 km s vlekem, nechte zkontrolovat šroubové spoje tažného zařízení.
5. Kulový čep nesmí ze zákona překrývat registrační značku vozu.
6. Zapojení el instalace tažného zařízení k vozu musí odpovídat příslušným platným normám a požadavku výrobce vozu (viz. příručka k vozu, či u prodejce vozu).

Tažné zařízení je pevnostně zkoušeno dle předpisu ES 94/20 splňuje všechnypředepsané normy ES.

Typ:VTZ 001-142
VTZ 002-142

SVC NÁCHOD,s.r.o.
Pod Smrkem 2031, 547 01 Náchod ČR

e-mail:svc@svcnachod.cz
INFO-HELLP : www.svcnachod.cz

www.svcgroup.cz

GB

Fitting instructions:

1. Dismantle the boot back plastic cover and then loosen side upholstery.
2. Drill four holes with a diameter of 18mm in places pre marked by a punch into the boot floor. (Do not drill the middle ones, they are used for arresting). Treat the holes against rust.
3. Put in left and right lashes and four M10x100 bolts with distance tubes L = 60mm and L = 55mm into a boot and put them through a beam. The holes are ready made from the bottom. L = 60 mm tube goes closer to the back side.
4. Put on the main beam of a coupling device first by the exhaust pipe and then on the other side and attach it by four nuts through large area washers. Then tighten everything according to torque moments and put back all dismantled parts.

General instructions:

1 Remove insulating material on a car body in grips and joints of a tow bar with a car body. Clean all drilled holes with anticorrosive agent and remove all metal shavings.
2 Keep ball hitch and all moving parts clean and grease them, use on friction areas and use original supplied plastic covering caps.
3 Use supplied mechanical strenght jointing material.
4 It is recommended to retighten all fixing bolts and nuts after coupling device has been in use approximately 1000 km.
5 According to a law a ball hitch cannot cover a number plate.
6 Wiring of a tow bar must be up to a standard and car maker requirements (see a car manual or ask a car dealer).

The tow bar has been plysically tested according to a regulation 94/20/EC and fulfils all prescribed ES regulations

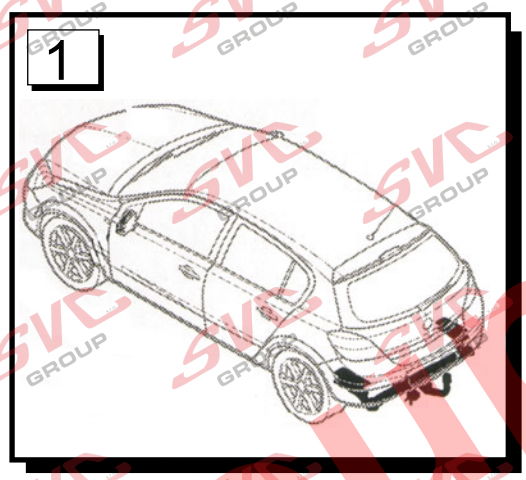

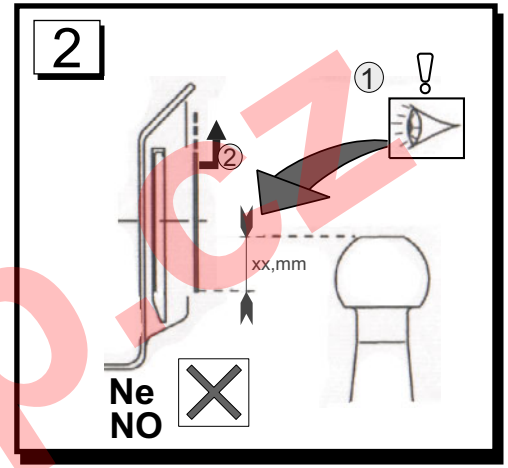

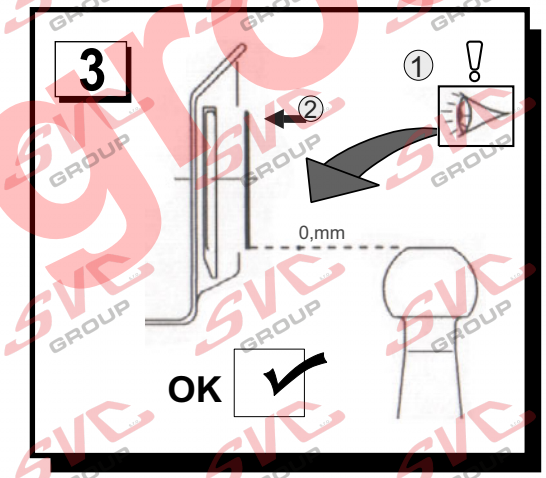

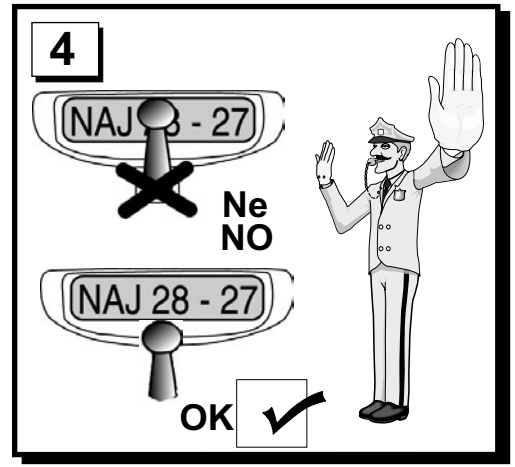

www.svcgroup.cz

Typ:VTZ 001-142
VTZ 002-142
SVC NÁCHOD,s.r.o.
Pod Smrkem 2031, 547 01 Náchod ČR
e-mail:svc@svcnachod.cz
INFO-HELLP : www.svcnachod.cz
Tel.:+420 491421021
mob.: +420 603360607

8/03 SVC Náchod

Nevíte si rady? Potřebujete poradit?

Náš zakaznický servis je vám k dispozici

+420 491 421 021

svc@svcgroup.cz

TAŽNÁ ZAŘÍZENÍ ®
SVC s.r.o.
GROUP
ORIGINAL

Opravdový specialista a Certifikovaný výrobce tažných zařízení s největším sortimentem v ČR. Rodinná firma s více jak 30letou ověřenou tradicí výroby, prodeje a montáže.

www.svcgroup.cz