# Montážní návod

(Montážny návod, Fitting instruction, Montageanleitumg, Instruzioni di montaggio, Monteringshandledning, Asennusohje, Instruction de montage, Montegehandleiding, Инструкция по установке)

# Tažné zařízení

## Škoda Rapid Spaceback + Monte Carlo NÉ Scout 06/2015->

Ťažné zariadenie
Towbars
Trekhaak
Anhängerkupplung de
Dispositif d'attelage
Equipo de remolque
Sprzęt holowniczy
Hinauslaitteet
Буксирное оборудование

výrobce / dodavatel

**SVC Group s.r.o.**

**Odkaz na produkt:**
https://www.svcgroup.cz/tazne-zarizeni-srouby-pevny-skoda-rapid-monte-carlo-10-2012-2018-p7283-v960

**www.svcgroup.cz**

Výrobce

Zadavatel

**ECO-HOOK**
*Levné tažné zařízení*

Montážní návod
Fitting instruction
Montageanleitung

Classe A50-X

EHK 55

E27 55R 01-0066.01

# Škoda Rapid
# Seat Toledo
10/2012->

# Škoda Rapid Spaceback
11/2013->

**Typ: SOC 701-003**

| | |
|---|---|
| 2015 kg | 1300 kg |
| D Hodnota value Wert 7,75 kN | 75 kg |

M10x35 G8.8. - 4 ks
M12x65 G8.8. - 2 ks

10 - 4 ks
13 - 2 ks
11 - 4 ks
M12DIN - 2 ks

**čep:SO 11**
**el: Original ECS**
**příp. Uni Can**

**Předepsané utahovací momenty:**
Specified torque settings :

| | | |
|---|---|---|
| M5 | 5,9 Nm | 6,5 Nm |
| M6 | 10.0 Nm | 10,5 Nm |
| M10 | 49,0 Nm | 51,0 Nm |
| M12 | 85,0 Nm | 87,0 Nm |
| M14 | 135,0 Nm | 138,0 Nm |
| M16 | 210,0 Nm | 214.1 Nm |

ŠKODA RAPID/SEAT TOLEDO - A
ŠKODA SPACEBACK - B

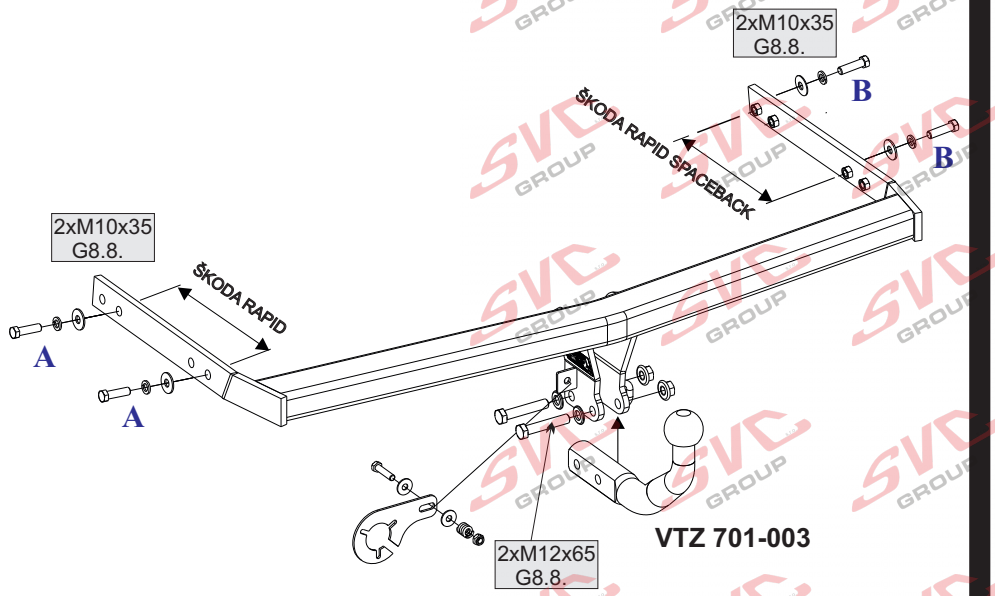


CZ

Montážní návod
1. Odmontujte zadní světla, nárazník a jeho plechovou výztuhu (tu již nebudete potřebovat). Odstraňte záslepky z míst pro uchycení tažného zařízení.
2. Odzadu vsuňte do nosníků tažné zařízení a přichyťte jej čtyřmi šrouby M10x35 spolu s pérovými a velkoplošnými podložkami. Tažné zařízení vyrovnejte a řádně dotáhněte dle utahovacích momentů.
3. Zhotovte výřez nárazníku dle dodané šablony a nakonec namontujte zpět, kromě výztuhy, všechny díly odmontované v bodě č.1.

Škoda Rapid/ Seat Toledo - výřez nárazníku dle šablony.viz foto č1
Škoda Spaceback - výřez předznačen v nárazníku viz foto č2

GB

Instruction for Assembly
1. Dismantle the rear lights, bumper and its iron strut (this will not be needed anymore). Remove the blinds from the spots for attaching the towing device.
2. Slide the towing device into the girders and fix it with four M10x35 screws with spring and large washers. Balance the towing device and tighten properly according to the tightening moments.
3. Make a cutout in the bumper according to the supplied template and then mount all parts dismantled in item 1, except the strut, back again.

Škoda Rapid/Seat toledo - Make a cutout in the bumper according to the supplied template - picture num.1
Škoda Spaceback - Excision in bumper - picture num. 2

D

Montageanleitung
1. Hecklichter, Stoßstange und die Blechverstrebung ausbauen (diese wird nicht mehr benötigt). Blindstopfen von den Stellen für die Befestigung der Zugeinrichtung beseitigen.
2. Die Zugeinrichtung von hinten in die Träger einschieben und mit vier Schrauben M10x35 mit Federscheiben und großflächigen U-Scheiben befestigen. Die Zugeinrichtung ausrichten und mit den entsprechenden Momenten ordnungsmäßig festziehen.
3. In der Stoßstange einen Ausschnitt gemäß der mitgelieferten Schablone herstellen und abschließend alle, im Punkt Nr. 1 ausgebauten Teile wieder einbauen, außer der Verstrebung.

Škoda Rapid/Seat toledo - Ausschneiden In der Stoßstange mitgelieferten Schablone Anzahl 1
Škoda Spaceback - Ausschneiden der Stoßstange markiert in Bild Anzahl



TYPE:
SOC 701-003

SVC NÁCHOD,s.r.o.
Průmyslová zóna-Vysokov 179,
547 01 Vysokov-ČR

INFO: www.svcnachod.cz
E-mail:svc@svcnachod.cz

Tel.:+420 491421021
mob.: +420 603360607

10/12 SVC Náchod

Všeobecné pokyny, též viz. typový list: CZ

-Montáž tažného zařízení a el instalace, musí odpovídat požadavku výrobce vozu a příslušného státu kde se výrobek používá.
-Při případném výřezu nárazníku, výrobce tažného zařízení provedl zkoušky na vozidle se standardním nárazníkem na počátku výroby vozidla a neručí za informace k výřezu při případné změně či faceliftu vozu či nárazník.
1. V úchytech a spojích tažného zařízení s karosérií musí být karosérie očištěna od měkkých antikorozních ochran nástřiku karosérie. Všechny vrtané otvory očistěte od špon a ošetřete antikorozním přípravkem.
2. Používejte dodaný pevnostní spojovací materiál.
3. Kulový čep nesmí ze zákona překrývat registrační značku vozu, pokud není připojen přívěsný vozík..
4. Zapojení el. instalace tažného zařízení k vozu musí odpovídat příslušným platnýmnormám a požadavkům výrobce vozu (viz. příručka k vozu, či u prodejce vozu). Tažné zařízení je pevnostně zkoušeno a homologováno dle předpisu EC 94/20 a splňuje tuto normu ES.

General instructions, also see Type certificate: GB

-The towing device assembly and electric installation must comply with the requirements of the car producer and the particular state where the product is used.
- The coupling device manufacturer has carried out some tests on a car with a standard bumper which was used at the beginning of making a car and so the manufacturer is not liable for information about a posssible slot in a bumper in case of changes or a facelift of a car during a car production.
1. Clean a car body from soft anticorrosive protection of a car body coat in brackets and joints of a coupling device with a car body. Clean all drilled holes from metalshavings and treat them with antirust agent.
2. Use supplied strength joining material.
3. A ball pin, according to a law, cannot cover a number plate, if a trailer is not joined.
4. Wiring of a coupling device must be up to a standard and car maker requirements. (see a car manual or ask a car seller).
5. The coupling device has been physically tested and homologated according to the regulation EC 94/20 and is up to the EC standard.

Allgemeine Anweisungen siehe auch Typenschein: D

- Die Montage der Anhängerkupplung sowie die Elektroinstallation muss den Anforderungen des Fahrzeugherstellers in dem Staat entsprechen, in welchem das Produkt benutzt wird.
- be1i einem allfälligen Ausschneiden der Stoss- Stange der Hersteller der Zugsvorrichtung führte Proben an Wagen mit gängigen Stoss- Stangen am Anfang der Wagenherstellung durch und haftet keinesfalls für Informationen bezüglich des Ausschneidens sowie für allfällige Änderungen oder face- Liftings des Wagens oder der Stoss- Stange.
1. Bei den Aufhängungen und Verbindungen der Zugsvorrichtung mit der Karosserie muss dieselbe von weichen Rostschutzmitteln gereinigt werden. Reinigen Sie sämtliche gebohrte Öffnungen von Spänen und behandeln diese mit einem Rostschutzmittel.
2. Benützen Sie das gelieferte Festigkeits- Verbindungsmaterial.
3. Der Kugelbolzen darf von Gesetzes wegen nicht das Kennzeichen des Wagens verdecken, sofern kein Anhänger an den Wagen angehängt ist.
4. Der Anschluss der Elektroinstallation der Zugsvorrichtung an den Wagen muss den entsprechenden gültigen Normen und Anforderungen des Wagenherstellers entsprechen (siehe Handbuch zum Wagen,oder beim Verkäufer des Wagens).
Die Zugsvorrichtung wurde in Bezug auf die Festigkeit nach der Vorschrift EC 94/20 geprüft und genehmigt und erfüllt die ES- Norm.

JEN PRO TYP TZ: VTZ 701-003, Škoda Rapid r.v.10/2012->

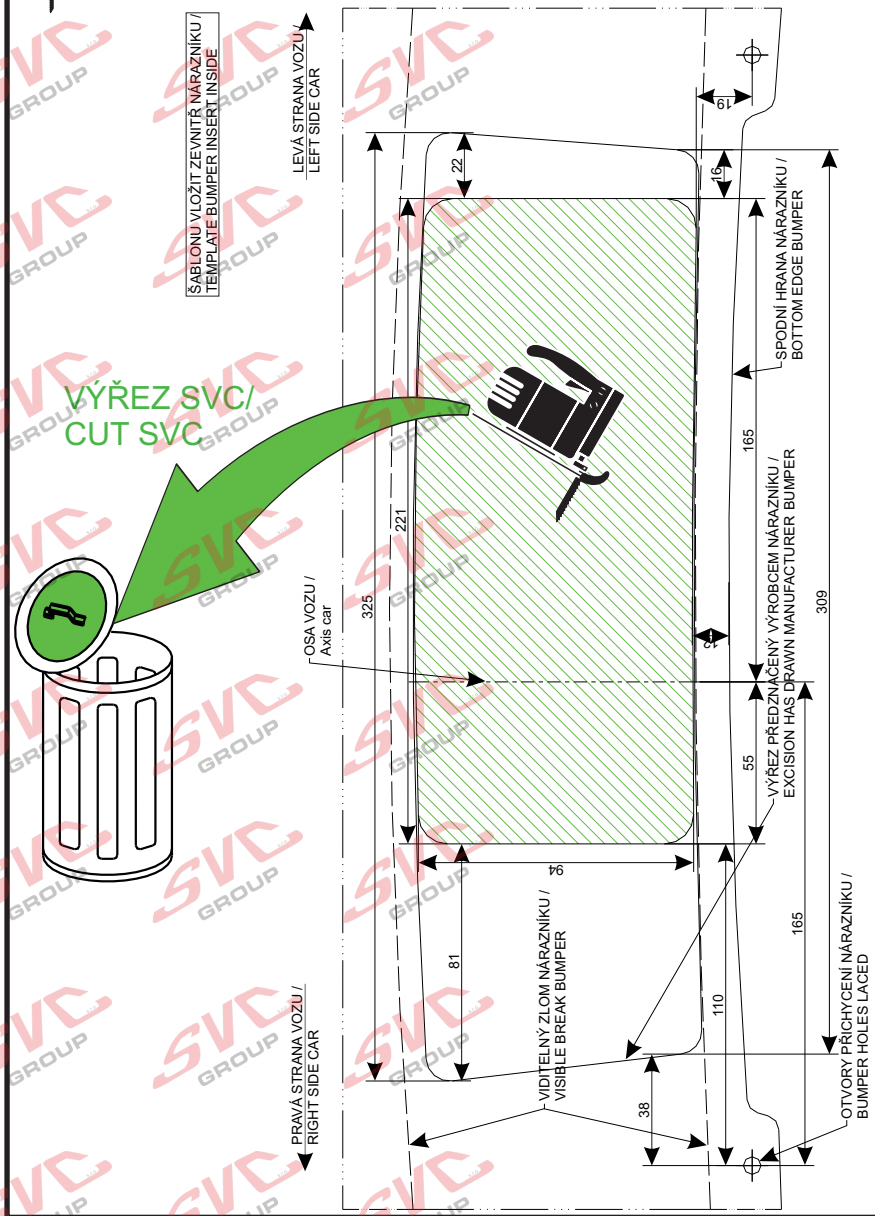


**obr.č. 1**
**Škoda Rapid / Seat Toledo**

**obr.č. 2**
**Škoda Spaceback**

TYPE: SOC 701-003
SVC NÁCHOD,s.r.o.
Průmyslová zóna-Vysokov 179, 549 12 Vysokov-ČR
INFO: www.svcnachod.cz
E-mail:svc@svcnachod.cz
Tel.:+420 491421021
mob.: +420 603360607

10/12 SVC Náchod

# ŠKODA RAPID 10/2012->

## VTZ 701-003-000

ŠABLONU VLOŽIT ZEVNITŘ NÁRAZNÍKU /
TEMPLATE BUMPER INSERT INSIDE

MĚŘÍTKO :
SCALE : 1:1

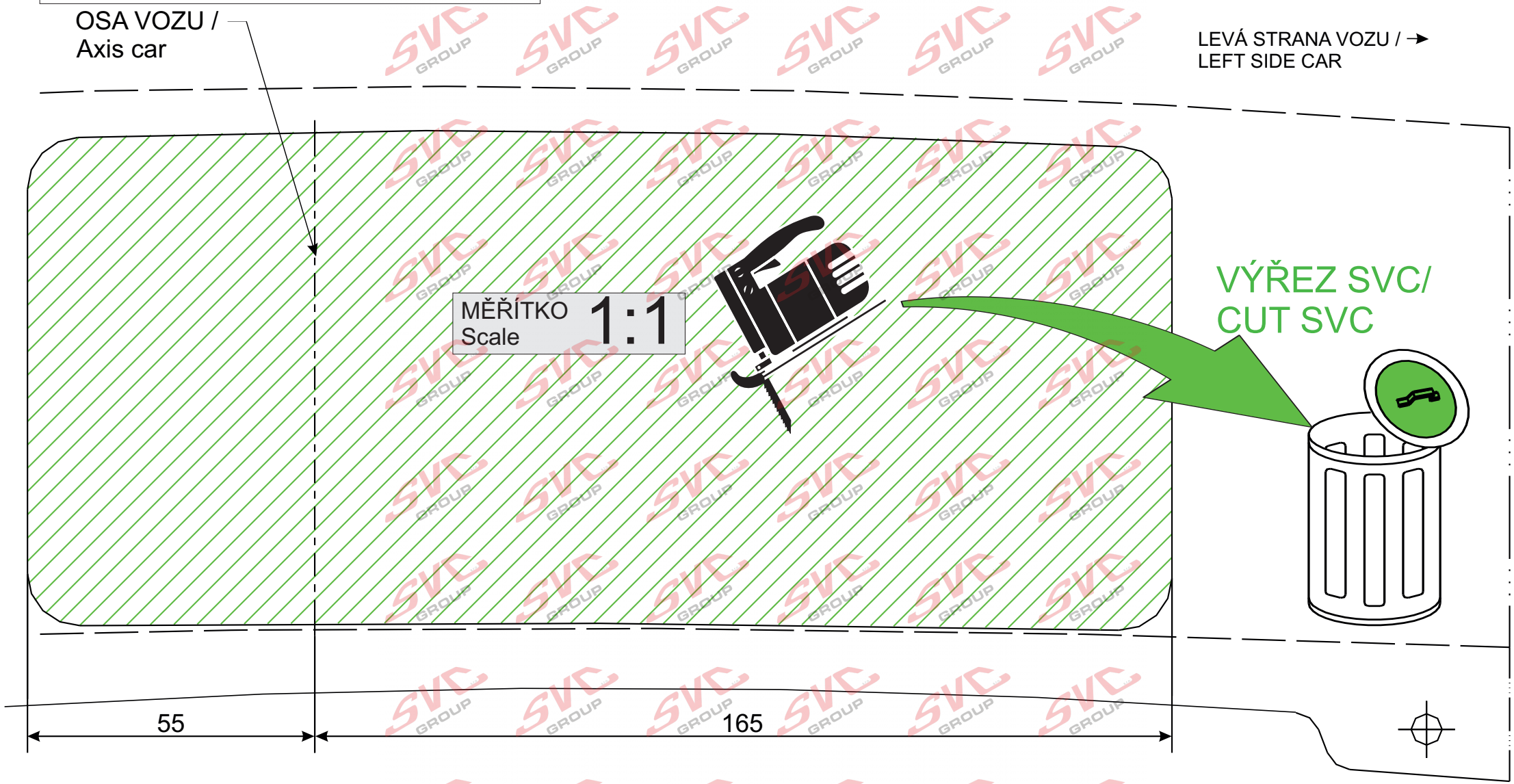

Nevíte si rady? Potřebujete poradit?

# Náš zakaznický servis je vám k dispozici

**+420 491 421 021**

**svc@svcgroup.cz**

TAŽNÁ ZAŘÍZENÍ ®
SVC s.r.o.
GROUP
ORIGINAL

Opravdový specialista a Certifikovaný výrobce tažných zařízení s největším sortimentem v ČR. Rodinná firma s více jak 30letou ověřenou tradicí výroby, prodeje a montáže.

**www.svcgroup.cz**