Montážní návod

(Montážny návod, Fitting instruction, Montageanleitumg, Instruzioni di montaggio, Monteringshandledning, Asennusohje, Instruction de montage, Montegehandleiding, Инструкция по установке)

Tažné zařízení

Toyota Auris 10/2012->12/2018

Ťažné zariadenie
Towbars
Trekhaak
Anhängerkupplung de
Dispositif d'attelage
Equipo de remolque
Sprzęt holowniczy
Hinauslaitteet
Буксирное оборудование

výrobce / dodavatel

SVC Group s.r.o.

Odkaz na produkt:
https://www.svcgroup.cz/tazne-zarizeni-srouby-pevny-skoda-rapid-monte-carlo-10-2012-2018-p7283-v960

www.svcgroup.cz

TAŽNÁ ZAŘÍZENÍ SVC NÁCHOD ORIGINAL ®

TÜV SÜD

Montážní návod
Fitting instruction
Montageanleitung

Classe A50-X

EHK 55

E27 55R 01-00153

Toyota Auris HB

type 15/18

r.v.10/2006->09/2012 type E15
ne/excl. Hybrid
r.v.10/2012-> type E18
ne/excl. Hybrid

Typ: VTZ 001/2-357

2000 kg	1500 kg
D Hodnota value Wert 8,41 kN	75 kg

M12x1,25-40 G8.8. - 6 ks
M12x35 G8.8. - 4 ks
M 6x16 G8.8. - 1 ks

12 ČSN 021741.05 - 6 ks
6 ČSN 021741.05 - 1 ks

13 ČSN 021702.15 - 10 ks

M12-DIN6923 - 4 ks

SILENTBLOK-Typ 5 - 1 ks
30/15 M6

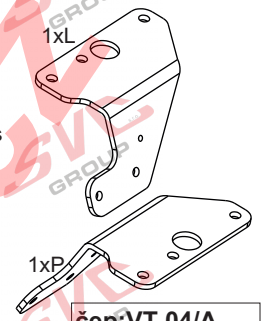

čep:VT 04/A
el: ECS original
altern. Uni Can

Předepsané utahovací momenty:
Specified torque settings :

M5	5,9 Nm	6,5 Nm
M6	10.0 Nm	10,5 Nm
M10	49,0 Nm	51,0 Nm
M12	85,0 Nm	87,0 Nm
M14	135,0 Nm	138,0 Nm
M16	210,0 Nm	214.1 Nm

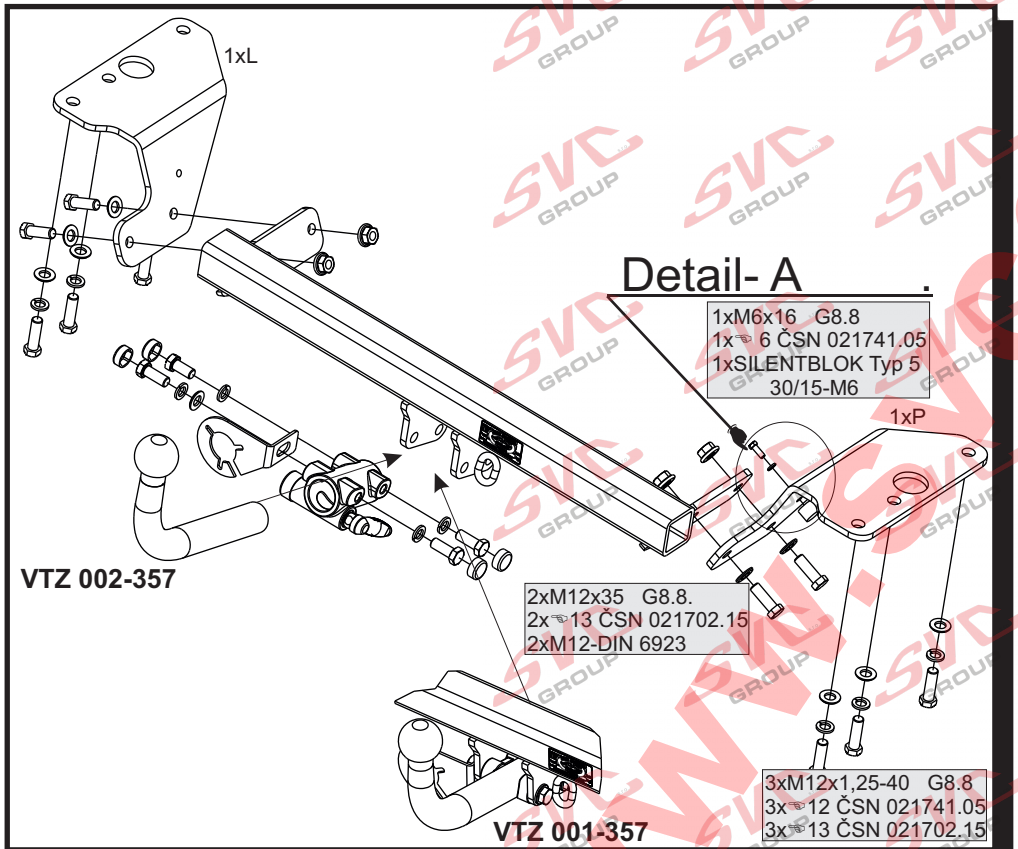

Montážní návod CZ

1. Odmontujte plastový kryt podvozku a také tažné oko (tažné oko již nebudete potřebovat). Uvolňete výfuk pro usnadnění montáže.
2. Odspodu vozidla namontujte levy a pravý bok tažného zařízení (pravou stranu osaďte gumovým silentblokem se šroubem M6x16 a pružnou podložkou) a dále použijte šest šroubů M12x1,25-40 s pružnými a kruhovými podložkami , NEDOTAHUJTE!!!
3. Mezi takto připravené boky nasaďte hlavní nosník tažného zařízení a přichyťte jej čtyřmi šrouby M12x35 spolu s kruhovými podložkami a korunkovými maticemi M12-DIN. Nyní vše vyrovnejte a řádně dotáhněte dle utahovacích momentů.
4. Zhotovte výřezy dle typu a modelu vozidla a vraťte zpět všechny díly odmontované v bodě č.1.

Instruction for Assembly GB

1. Dismantle the chassis plastic cover and the towing lug (the towing lug will not be needed anymore). Release the exhaust pipe to facilitate the installation.
2. Mount the left and right side of the towing device from the bottom (provide the right side with a rubber shock absorber with a M6x16 screw and an elastic washer) and use six M12x1,25-40 screws with elastic and circular washers; DO NOT TIGHTEN!!!
3. Insert the main girder of the towing device between the towing device sides prepared in this way, and attach it with four M12x35 screws together with circular washers and M12-DIN castle nuts. Now align and balance everything and tighten properly according to the tightening moments.
4. Make recesses in accordance with the vehicle type and model, and mount all parts dismantled under item 1 back to their places again.

Montageanleitung D

1. Die Kunststoffabdeckung des Chassis sowie die Zugöse abmontieren (die Zugöse wird nicht mehr gebraucht). Das Auspuffrohr lösen, um die Montage zu vereinfachen.
2. Die rechte und linke Seite der Zuganlage von unten montieren (die rechte Seite mit einem Gummi-Dämpfer mit einer Schraube M6x16 und einer flexiblen Scheibe ansetzen) und dann sechs Schrauben M12x1,25-40 mit flexiblen Scheiben und Kreisscheiben benutzen; NICHT FESTZIEHEN!!!
3. Zwischen dieser Weise vorbereiteten Seiten den Hauptträger der Zuganlage einsetzen und diesen mit vier Schrauben M12x35 mit flexiblen Scheiben und Kronenmuttern M12-DIN befestigen. Nun alles ausrichten und nach Ziehmomenten ordentlich festziehen.
4. Ausschnitte lt. dem Fahrzeugtyp und -Modell fertigen und alle unter Punkt 1 abmontierten Teile wieder zurückstellen.

SVC NÁCHOD,s.r.o.
Průmyslová zóna-Vysokov 179,
547 01 Vysokov-ČR
INFO: www.svcnachod.cz
E-mail:svc@svcnachod.cz
Tel.:+420 491421021
mob.: +420 603360607

Všeobecné pokyny, též viz. typový list: CZ

-Montáž tažného zařízení a el instalace, musí odpovídat požadavku výrobce vozu a příslušného státu kde se výrobek používá.
-Při případném výřezu nárazníku, výrobce tažného zařízení provedl zkoušky na vozidle se standardním nárazníkem na počátku výroby vozidla a neručí za informace k výřezu při případné změně či faceliftu vozu či nárazník.
1. V úchytech a spojích tažného zařízení s karosérii musí být karosérie očištěna od měkkých antikorozních ochran nástřiku karosérie. Všechny vrtané otvory očistěte od špon a ošetřete antikorozním přípravkem.
2. Používejte dodaný pevnostní spojovací materiál.
3. Kulový čep nesmí ze zákona překrývat registrační značku vozu, pokud není připojen přívěsný vozík..
4. Zapojení el. instalace tažného zařízení k vozu musí odpovídat příslušným platnýmnormám a požadavkům výrobce vozu (viz. příručka k vozu, či u prodejce vozu). Tažné zařízení je pevnostně zkoušeno a homologováno dle předpisu EC 94/20 a splňuje tuto normu ES.

General instructions, also see Type certificate: GB

-The towing device assembly and electric installation must comply with the requirements of the car producer and the particular state where the product is used.
- The coupling device manufacturer has carried out some tests on a car with a standard bumper which was used at the beginning of making a car and so the manufacturer is not liable for information about a posssible slot in a bumper in case of changes or a facelift of a car during a car production.
1. Clean a car body from soft anticorrosive protection of a car body coat in brackets and joints of a coupling device with a car body. Clean all drilled holes from metalshavings and treat them with antirust agent.
2. Use supplied strength joining material.
3. A ball pin, according to a law, cannot cover a number plate, if a trailer is not joined.
4. Wiring of a coupling device must be up to a standard and car maker requirements. (see a car manual or ask a car seller).
5. The coupling device has been physically tested and homologated according to the regulation EC 94/20 and is up to the EC standard.

Allgemeine Anweisungen siehe auch Typenschein: D

- Die Montage der Anhängerkupplung sowie die Elektroinstallation muss den Anforderungen des Fahrzeugherstellers in dem Staat entsprechen, in welchem das Produkt benutzt wird.
- be1i einem allfälligen Ausschneiden der Stoss- Stange der Hersteller der Zugsvorrichtung führte Proben an Wagen mit gängigen Stoss- Stangen am Anfang der Wagenherstellung durch und haftet keinesfalls für Informationen bezüglich des Ausschneidens sowie für allfällige Änderungen oder face- Liftings des Wagens oder der Stoss- Stange.
1. Bei den Aufhängungen und Verbindungen der Zugsvorrichtung mit der Karosserie muss dieselbe von weichen Rostschutzmitteln gereinigt werden. Reinigen Sie sämtliche gebohrte Öffnungen von Spänen und behandeln diese mit einem Rostschutzmittel.
2. Benützen Sie das gelieferte Festigkeits- Verbindungsmaterial.
3. Der Kugelbolzen darf von Gesetzes wegen nicht das Kennzeichen des Wagens verdecken, sofern kein Anhänger an den Wagen angehängt ist.
4. Der Anschluss der Elektroinstallation der Zugsvorrichtung an den Wagen muss den entsprechenden gültigen Normen und Anforderungen des Wagenherstellers entsprechen (siehe Handbuch zum Wagen,oder beim Verkäufer des Wagens).
Die Zugsvorrichtung wurde in Bezug auf die Festigkeit nach der Vorschrift EC 94/20 geprüft und genehmigt und erfüllt die ES- Norm.

DETAIL A - PRAVÁ STRANA TAŽNÉHO ZAŘÍZENÍ /
-Right side towing device

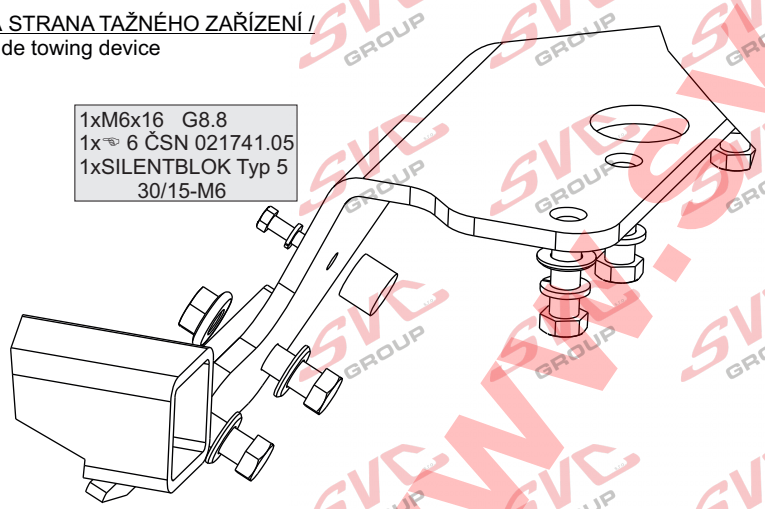

JEN PRO TYP TZ:
VTZ 001/2-357, Toyota Auris HB r.v.10/2006->07/2009 Type E15

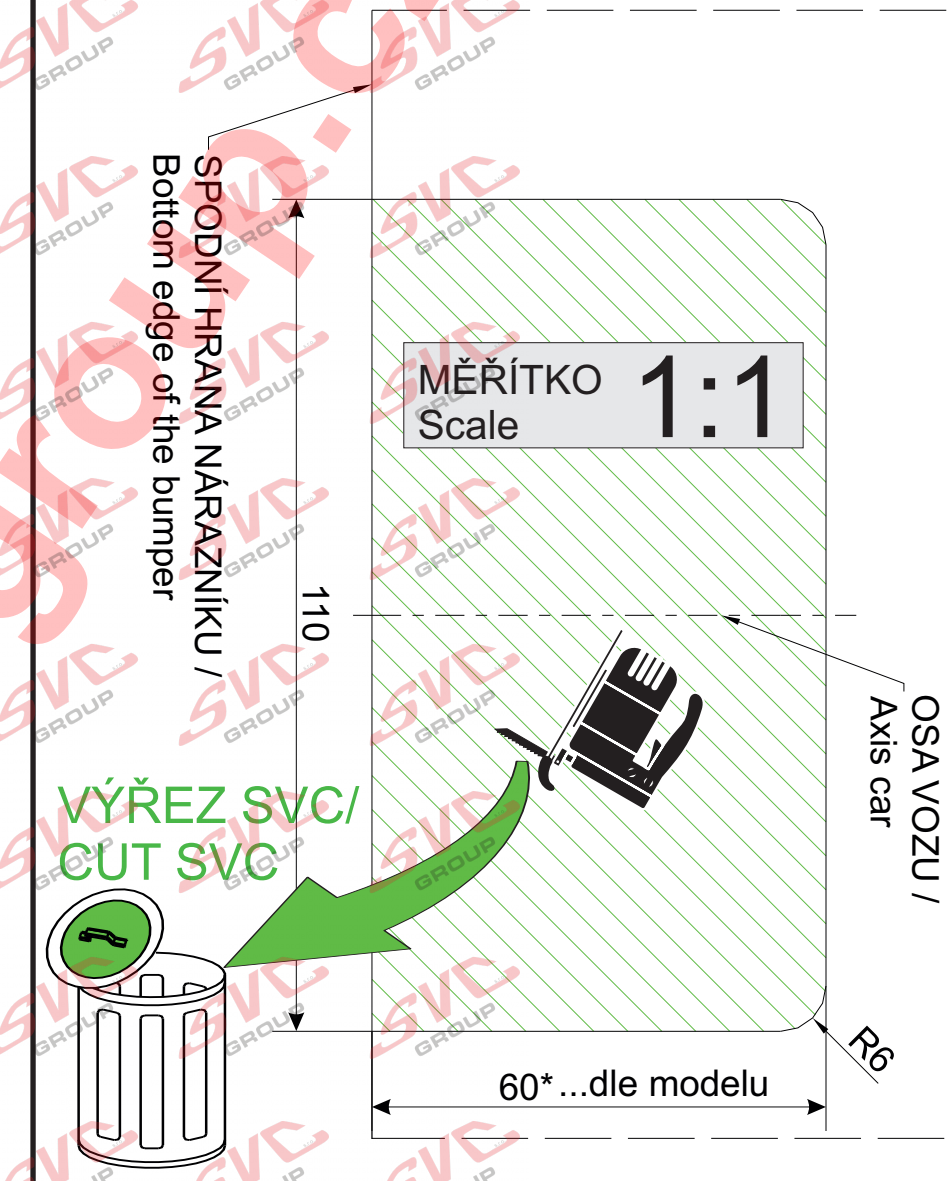

TYPE:
VTZ 001/2-357
SVC NÁCHOD,s.r.o.
Průmyslová zóna-Vysokov 179,
549 12 Vysokov-ČR
INFO: www.svcnachod.cz
E-mail:svc@svcnachod.cz
Tel.:+420 491421021
mob.: +420 603360607
10/12 SVC Náchod

Nevíte si rady? Potřebujete poradit?

Náš zakaznický servis je vám k dispozici

+420 491 421 021

svc@svcgroup.cz

TAŽNÁ ZAŘÍZENÍ ®
SVC s.r.o.
GROUP
ORIGINAL

Opravdový specialista a Certifikovaný výrobce tažných zařízení s největším sortimentem v ČR. Rodinná firma s více jak 30letou ověřenou tradicí výroby, prodeje a montáže.

www.svcgroup.cz