Montážní návod

(Montážny návod, Fitting instruction, Montageanleitumg, Instruzioni di montaggio, Monteringshandledning, Asennusohje, Instruction de montage, Montegehandleiding, Инструкция по установке)

Tažné zařízení

VOLKSWAGEN Passat Alltrack 01/2012->12/2014

Ťažné zariadenie
Towbars
Trekhaak
Anhängerkupplung de
Dispositif d'attelage
Equipo de remolque
Sprzęt holowniczy
Hinauslaitteet
Буксирное оборудование

výrobce / dodavatel

SVC Group s.r.o.

Odkaz na produkt:
https://www.svcgroup.cz/tazne-zarizeni-srouby-pevny-skoda-rapid-monte-carlo-10-2012-2018-p7283-v960

www.svcgroup.cz

TAŽNÁ ZAŘÍZENÍ SVC NÁCHOD ORIGINAL ®

Montážní návod
Fitting instruction
Montageanleitung

Classe A50-X

EC 94/20
e27 00 - 0478.01

Volkswagen Passat
SDN/Combi + 4x4 (3C)
10/2010->
Alltrack + 4x4(365C)
01/2012->
CC + 4x4 (3C)
05/2008->

Typ: VTZ 001-297
VTZ 002-297
VTZ 003-297

2165 kg	2200 kg
D Hodnota value Wert 10,70 kN	85 kg

M12x35 G8.8. - 4 ks
12 - 4 ks ČSN 021741.05
13 - 2 ks ČSN 021702.15
13 - 2 ks ČSN 021727.15

čep:VT 03/A/SVMAT6016
el: Special

Předepsané utahovací momenty:
Specified torque settings :

M5	5,9 Nm	6,5 Nm
M6	10.0 Nm	10,5 Nm
M10	49,0 Nm	51,0 Nm
M12	85,0 Nm	87,0 Nm
M14	135,0 Nm	138,0 Nm
M16	210,0 Nm	214.1 Nm

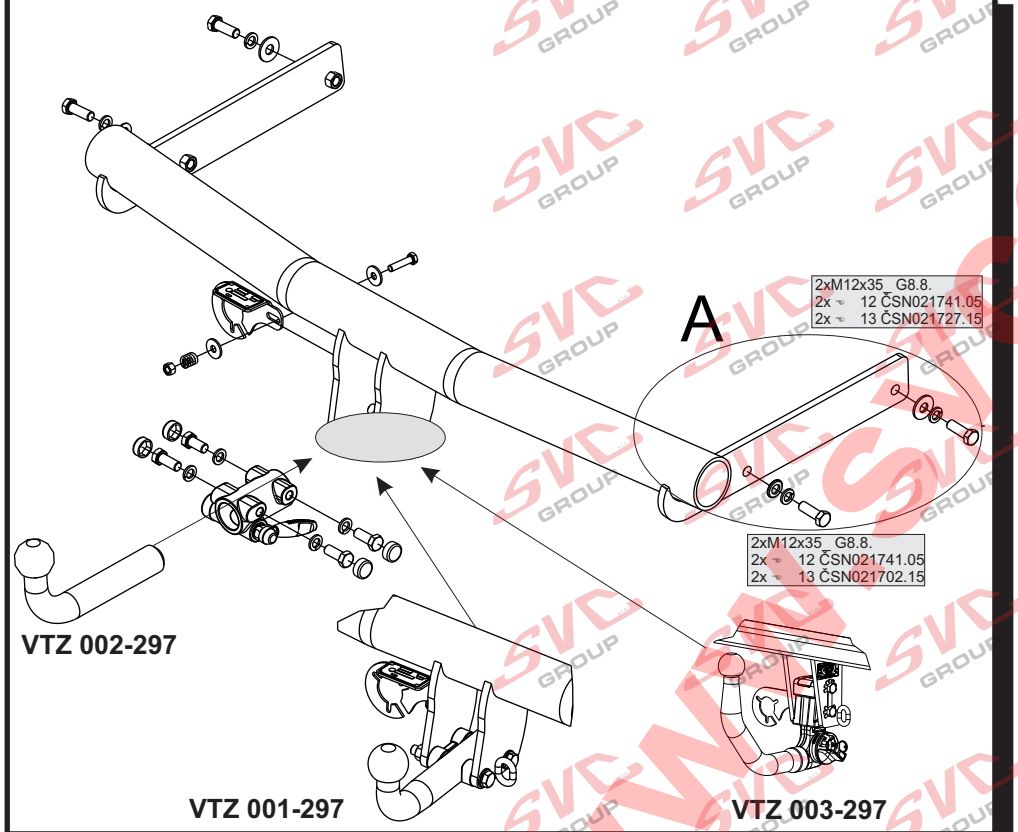

CZ

Montážní návod

1. Demontujte z vozidla zadní nárazník a jeho výztuhu (tu již nebudete potřebovat) a tepelný kryt zadního tlumiče výfuku.
2. Na zadních nosnících , v místech pro uchycení tažného zařízení, odstraňte záslepky otvorů. Zezadu vozu vsuňte do nosníků tažné zařízení, které přichyťte na každé straně pomocí dvou šroubů M12x35 s kruhovými a pružnými podložkami. Velkoplošné podložky použijte na oválné otvory blíže k nápravě vozidla - viz.obr.
3. Tažné zařízení vyrovnejte s vozidlem a řádně dotáhněte dle utahovacích momentů.
4. Zhotovte výřez nárazníku dle dodané šablony - při montáži nárazníku zpět na vozidlo doporučujeme vyjmout kulový čep z tažného zařízení a provádět montáž dvěma osobami, aby nedošlo k poškození nárazníku a karoserie vozidla !!!
5. Namontujte zpět tepelný kryt výfuku s všechny demontované díly z vozidla.

GB

Instruction for Assembly

1. Dismantle the rear bumper and its strut (this will not be needed anymore) from the vehicle and the heat shield of the exhaust pipe rear silencer.
2. On the rear girders, in the spots for the towing device attachment, remove the hole blinds. Insert the towing device in the girders from the car back side, and fix it on each side with two M12x35 screws with circular and elastic washers. Use the large washers for oval holes closer to the vehicle axle see the picture.
3. Align the towing device with the vehicle and tighten properly according to the tightening moments.
4. Make the bumper recess according to the template supplied it is recommended to remove the ball pin from the towing device at the back installation of the bumper onto the vehicle, and to carry out the back installation by two persons not to damage the bumper and the vehicle body!!!
5. Mount the heat shield of the exhaust pipe and all dismantled parts of the vehicle back again.

D

Montageanleitung

1. Vom Fahrzeug die Heckstoßstange und Verstrebung (diese wird nicht mehr benötigt) und den Wärmeschutz des hinteren Auspuffdämpfers ausbauen.
2. Bei den hinteren Trägern, von den Befestigungsstellen der Zugeinrichtung, die Blindstopfen beseitigen. Von hinten die Zugeinrichtung in die Träger einschieben und auf jeder Seite mit Hilfe von zwei Schrauben M12x35 mit Rund- und Federscheiben befestigen. Die großflächigen U-Scheiben bei den ovalen Öffnungen - näher zur Fahrzeugachse - verwenden - siehe Abb.
3. Die Zugeinrichtung mit dem Fahrzeug ausrichten und mit den entsprechenden Momenten ordnungsmäßig festziehen.
4. In der Stoßstande einen Ausschnitt gemäß der mitgelieferten Schablone herstellen - es ist empfehlenswert, beim Wiedereinbau der Stoßstange den Kugelzapfen aus der Zugeinrichtung herauszunehmen und die Montage durch zwei Personen vorzunehmen, um die Stoßstange und die Fahrzeugkarosserie nicht zu beschädigen!!!
5. Den Auspuffwärmeschutz und alle ausgebauten Fahrzeugteile wieder einbauen.

sídlo:
SVC NÁCHOD,s.r.o.
Rohačova 188/37
130 00 Praha - ČR

výrobní závod:
Průmyslová zona 179
549 01 Vysokov - ČR

INFO: www.svcnachod.cz
E-mail:svc@svcnachod.cz
Tel.:+420 491421021
mob.: +420 603360607

Všeobecné pokyny, též viz. typový list: CZ

-Montáž tažného zařízení a el instalace, musí odpovídat požadavku výrobce vozu a příslušného státu kde se výrobek používá.
-Při případném výřezu nárazníku, výrobce tažného zařízení provedl zkoušky na vozidle se standardním nárazníkem na počátku výroby vozidla a neručí za informace k výřezu při případné změně či faceliftu vozu či nárazník.
1. V úchytech a spojích tažného zařízení s karosérií musí být karosérie očištěna od měkkých antikorozních ochran nástřiku karosérie. Všechny vrtané otvory očistěte od špon a ošetřete antikorozním přípravkem.
2. Používejte dodaný pevnostní spojovací materiál.
3. Kulový čep nesmí ze zákona překrývat registrační značku vozu, pokud není připojen přívěsný vozík..
4. Zapojení el. instalace tažného zařízení k vozu musí odpovídat příslušným platnýmnormám a požadavkům výrobce vozu (viz. příručka k vozu, či u prodejce vozu). Tažné zařízení je pevnostně zkoušeno a homologováno dle předpisu EC 94/20 a splňuje tuto normu ES.

General instructions, also see Type certificate: GB

-The towing device assembly and electric installation must comply with the requirements of the car producer and the particular state where the product is used.
- The coupling device manufacturer has carried out some tests on a car with a standard bumper which was used at the beginning of making a car and so the manufacturer is not liable for information about a posssible slot in a bumper in case of changes or a facelift of a car during a car production.
1. Clean a car body from soft anticorrosive protection of a car body coat in brackets and joints of a coupling device with a car body. Clean all drilled holes from metalshavings and treat them with antirust agent.
2. Use supplied strength joining material.
3. A ball pin, according to a law, cannot cover a number plate, if a trailer is not joined.
4. Wiring of a coupling device must be up to a standard and car maker requirements. (see a car manual or ask a car seller).
5. The coupling device has been physically tested and homologated according to the regulation EC 94/20 and is up to the EC standard.

Allgemeine Anweisungen siehe auch Typenschein: D

- Die Montage der Anhängerkupplung sowie die Elektroinstallation muss den Anforderungen des Fahrzeugherstellers in dem Staat entsprechen, in welchem das Produkt benutzt wird.
- be1i einem allfälligen Ausschneiden der Stoss- Stange der Hersteller der Zugsvorrichtung führte Proben an Wagen mit gängigen Stoss- Stangen am Anfang der Wagenherstellung durch und haftet keinesfalls für Informationen bezüglich des Ausschneidens sowie für allfällige Änderungen oder face- Liftings des Wagens oder der Stoss- Stange.
1. Bei den Aufhängungen und Verbindungen der Zugsvorrichtung mit der Karosserie muss dieselbe von weichen Rostschutzmitteln gereinigt werden. Reinigen Sie sämtliche gebohrte Öffnungen von Spänen und behandeln diese mit einem Rostschutzmittel.
2. Benützen Sie das gelieferte Festigkeits- Verbindungsmaterial.
3. Der Kugelbolzen darf von Gesetzes wegen nicht das Kennzeichen des Wagens verdecken, sofern kein Anhänger an den Wagen angehängt ist.
4. Der Anschluss der Elektroinstallation der Zugsvorrichtung an den Wagen muss den entsprechenden gültigen Normen und Anforderungen des Wagenherstellers entsprechen (siehe Handbuch zum Wagen,oder beim Verkäufer des Wagens).
Die Zugsvorrichtung wurde in Bezug auf die Festigkeit nach der Vorschrift EC 94/20 geprüft und genehmigt und erfüllt die ES- Norm.

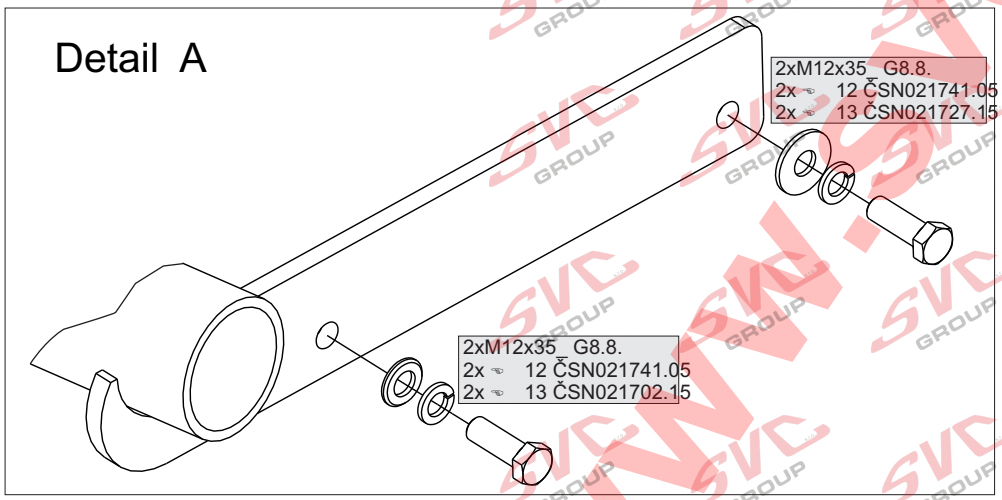

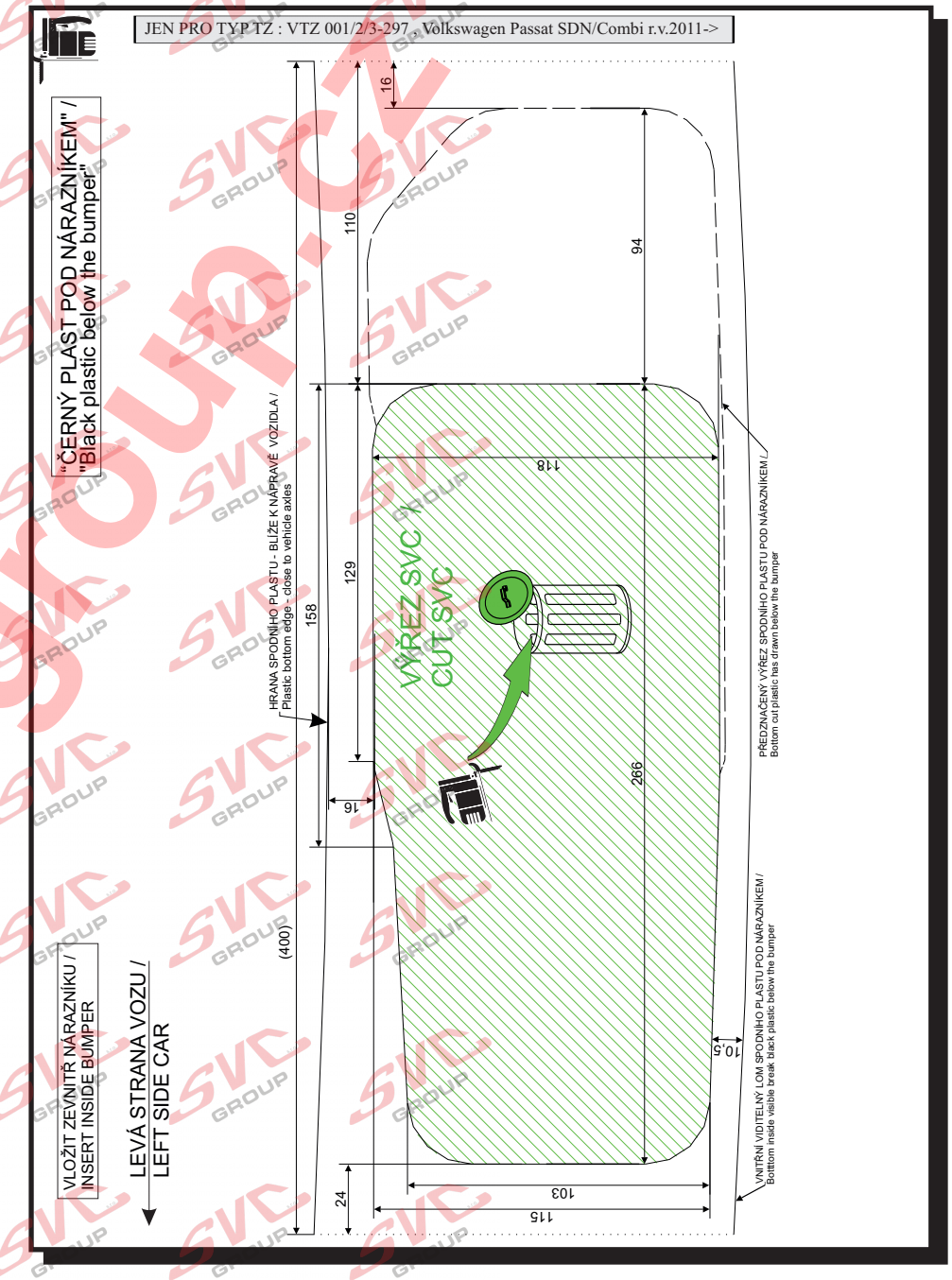

TYPE: VTZ 001/2/3-297

sídlo: SVC NÁCHOD,s.r.o. Rohačova 188/37 130 00 Praha - ČR

výrobní závod: Průmyslová zona 179 549 01 Vysokov - ČR

INFO: www.svcnachod.cz
E-mail:svc@svcnachod.cz

Tel.:+420 491421021
mob.: +420 603360607

VÝŘEZ pro / VTZ 001/2/3-297
Cut out for: VTZ 001/2/3-297

VLOŽIT ZEVNITŘ NÁRAZNÍKU /
INSERT INSIDE BUMPER

MĚŘÍTKO
Scale 1:1

VÝŘEZ SVC PRO TYP :
SVC TYPE CUT : VW Passat SDN/Combi 10/2010->

"ČERNÝ PLAST POD NÁRAZNÍKEM" /
"Black plastic below the bumper"

LEVÁ STRANA VOZU /
LEFT SIDE CAR

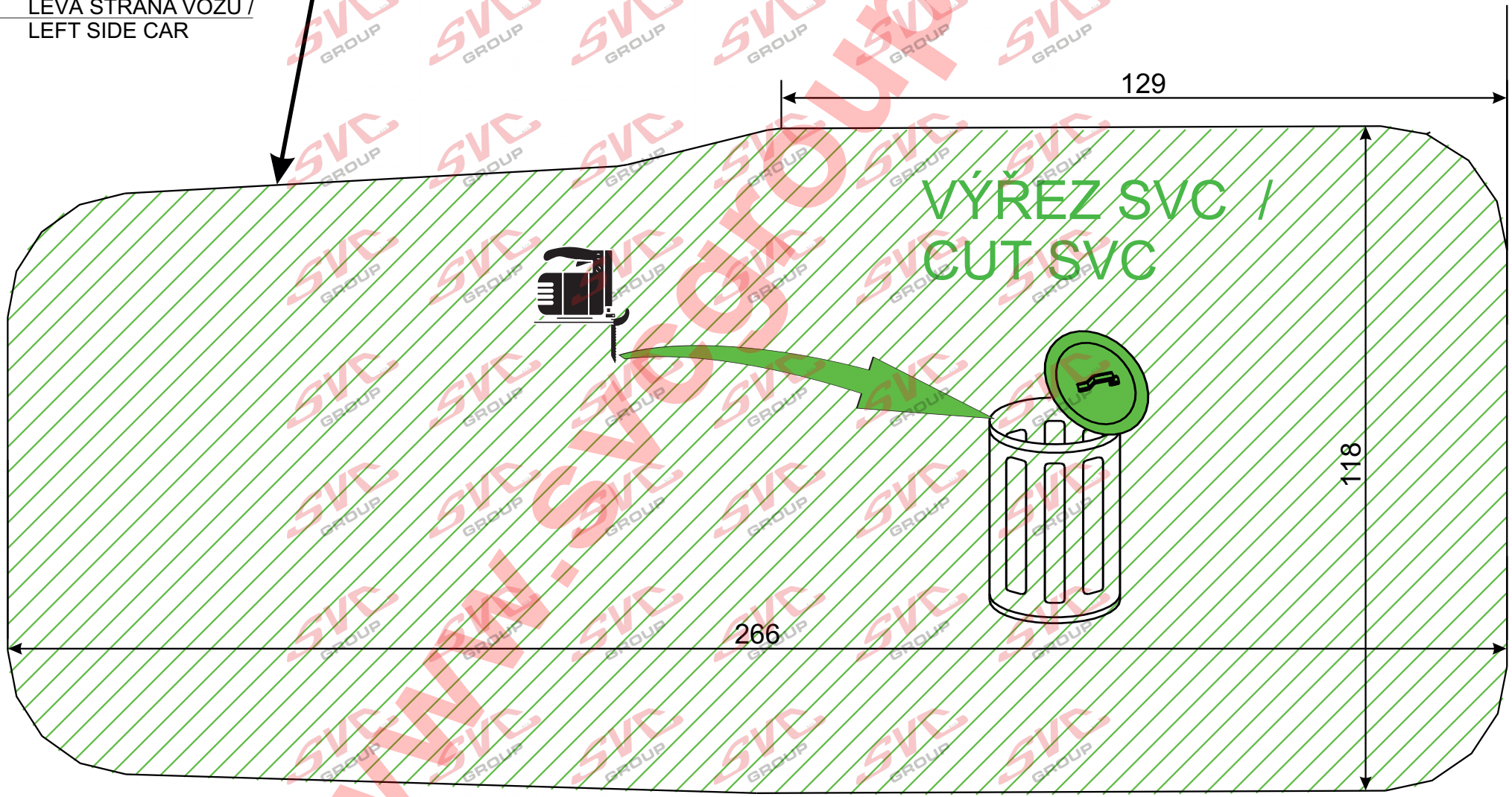

www.svcgroup.cz

JEN PRO TYP TZ : VTZ 001/2/3-297 , Volkswagen Passat CC type C3 r.v.01/2011->

VLOŽIT ZEVNITŘ NÁRAZNÍKU /
INSERT INSIDE BUMPER

LIST :
LIST :
Letter:
1/2

"ČERNÝ PLAST POD NÁRAZNÍKEM" /
"Black plastic below the bumper"

LEVÁ STRANA VOZU /
LEFT SIDE CAR

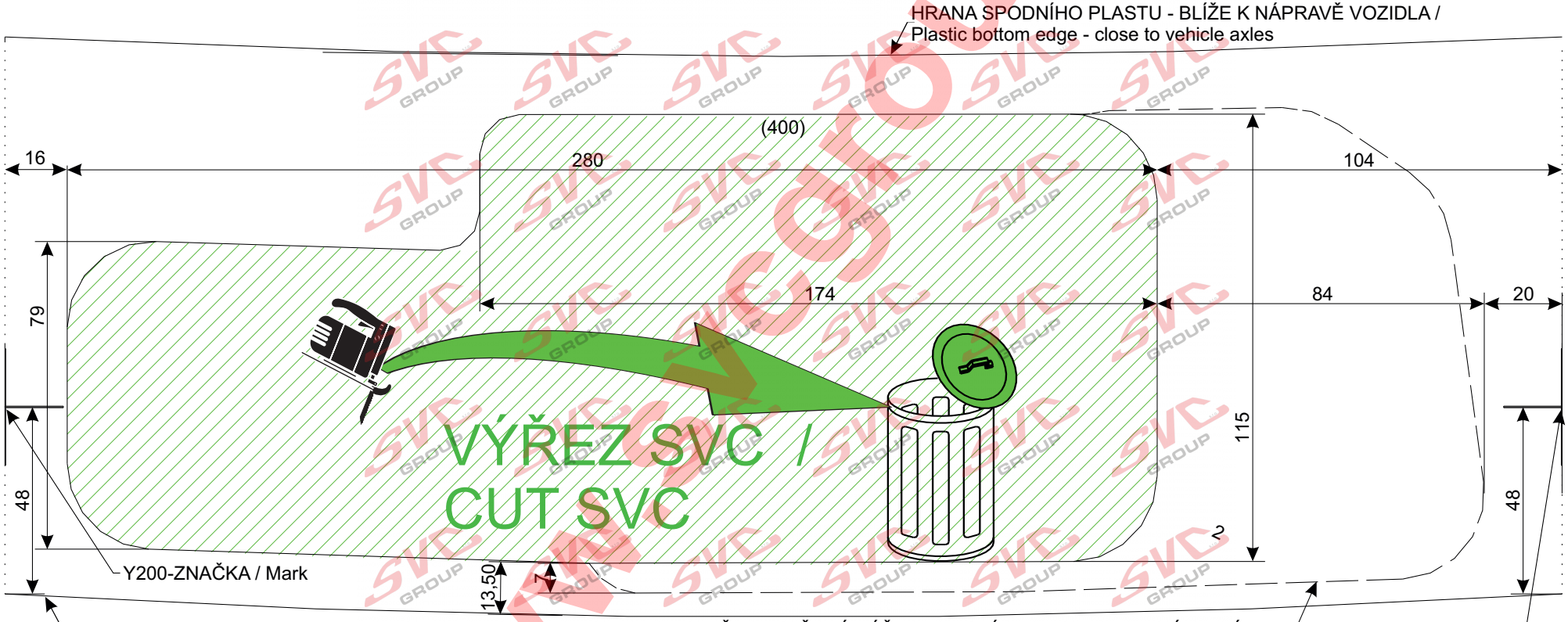

sídlo:
SVC NÁCHOD,s.r.o.
Rohačova 188/37
130 00 Praha - ČR

výrobní závod:
Průmyslová zona 179
549 01 Vysokov - ČR

INFO: www.svcnachod.cz
E-mail:svc@svcnachod.cz

Tel.:+420 491421021
mob.: +420 603360607

VÝŘEZ pro / VTZ 001/2/3-297
Cut out for:

VLOŽIT ZEVNITŘ NÁRAZNÍKU /
INSERT INSIDE BUMPER

"ČERNÝ PLAST POD NÁRAZNÍKEM" /
"Black plastic below the bumper"

MĚŘÍTKO
Scale 1:1

LIST :
Letter: 2/2

VÝŘEZ SVC PRO TYP :
SVC TYPE CUT : VW Passat CC type:3C 01/2011->

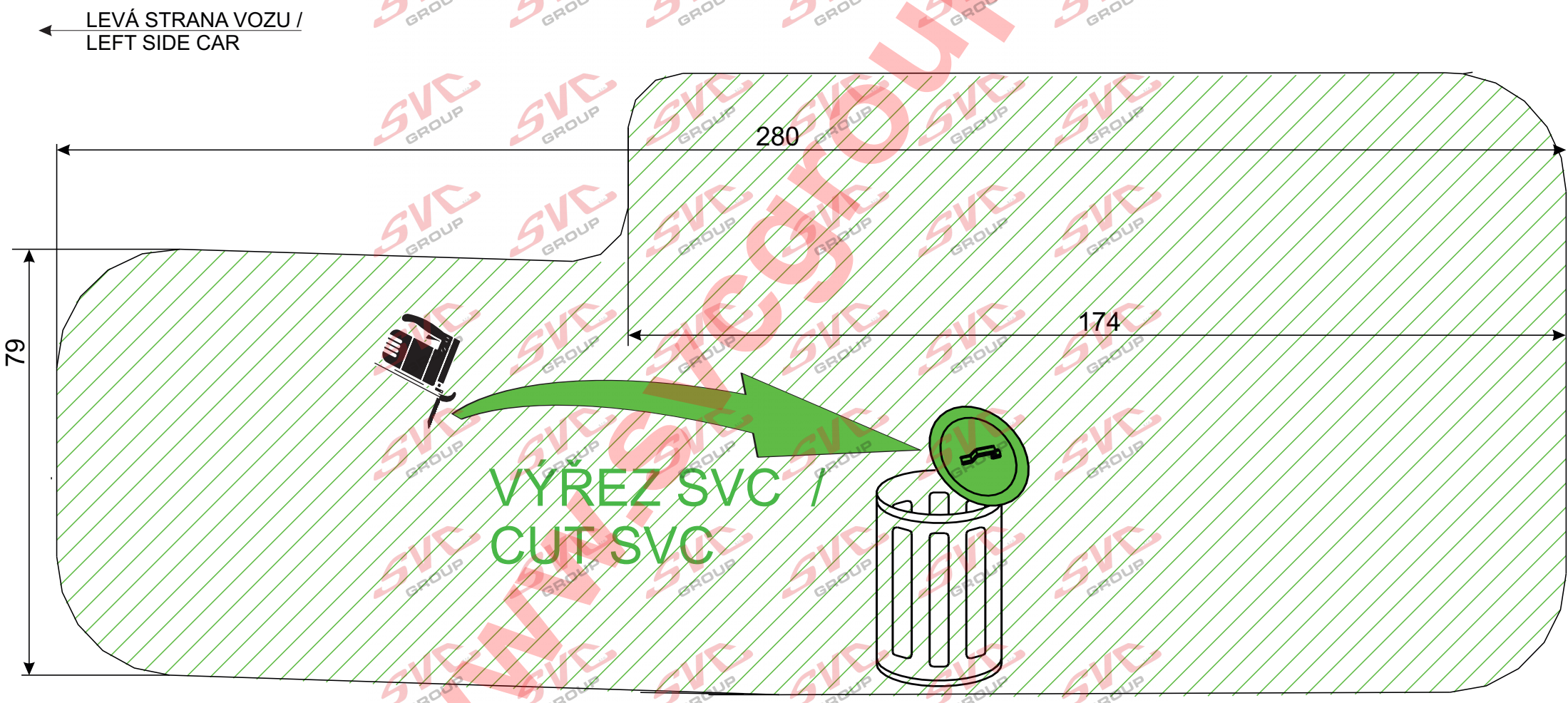

www.svcgroup.cz

VÝŘEZ pro VTZ 002-297
Cutout for: BAJONET

JEN PRO TYP TZ : VTZ 002-297 Volkswagen Passat Combi Alltrack r.v.2012->

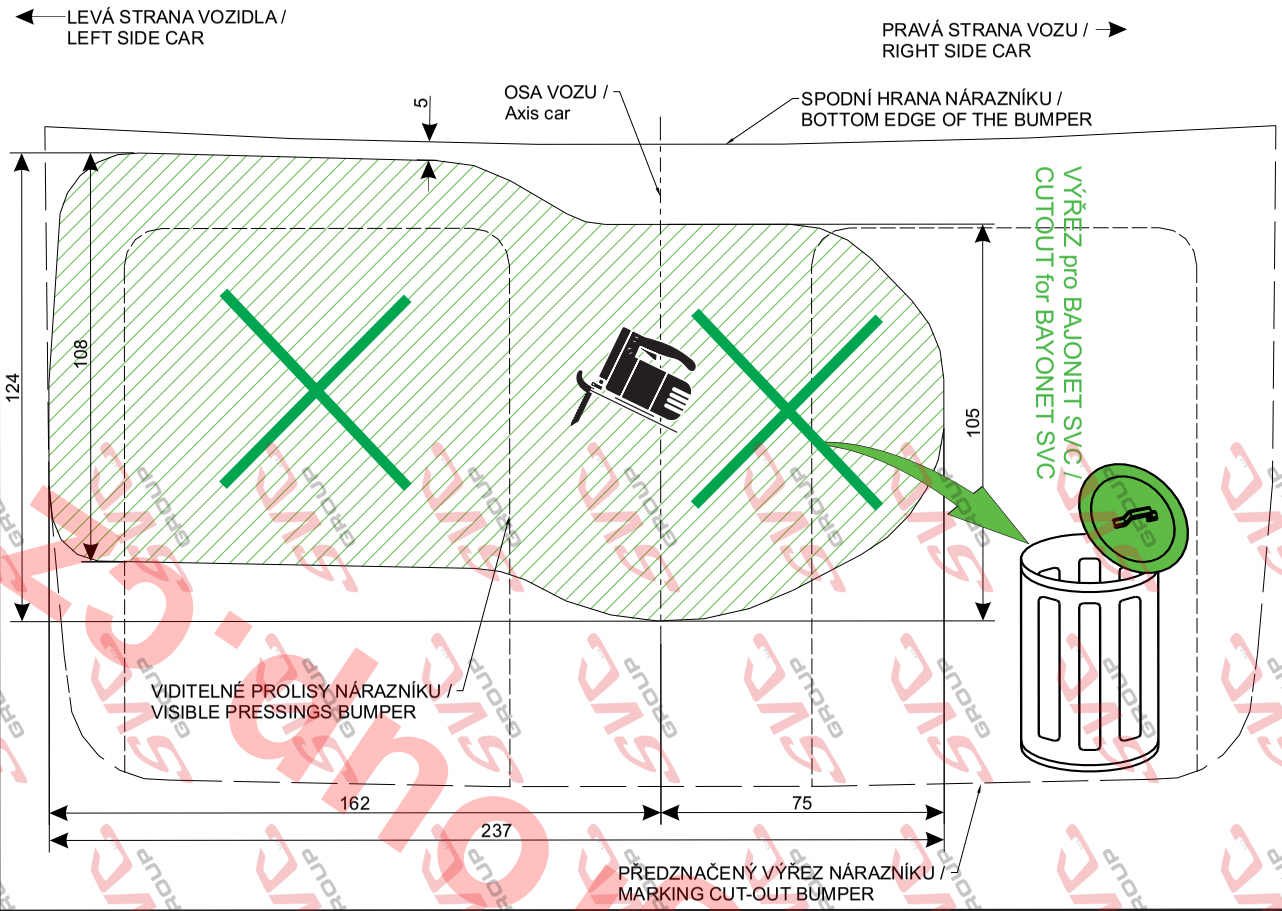

VÝŘEZ pro / VTZ 001-297
Cutout for: ŠROUBOVÉ

JEN PRO TYP TZ : VTZ 001-297 Volkswagen Passat Combi Alltrack r.v.2012->

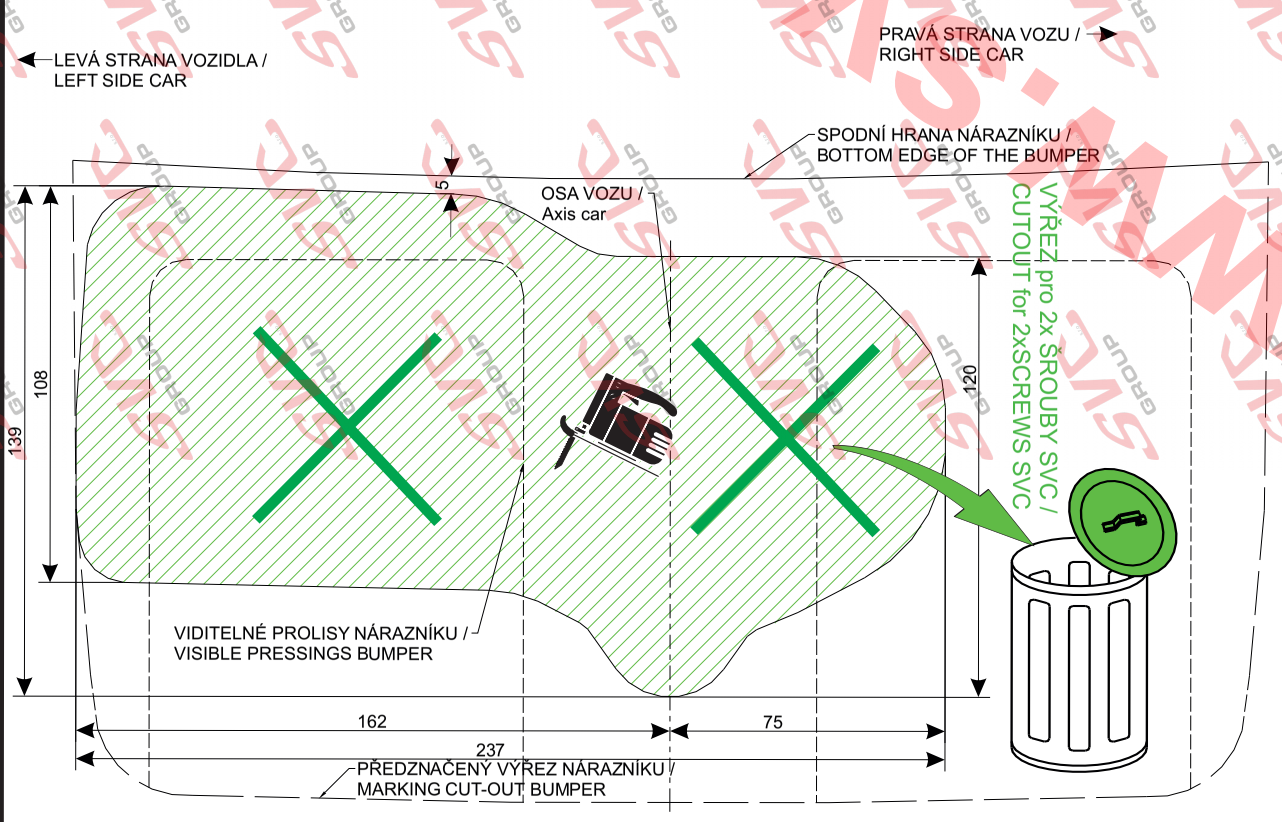

SVC NÁCHOD,s.r.o.
Průmyslová zóna-Vysokov 179,
549 12 Vysokov-ČR
INFO: www.svcnachod.cz
E-mail:svc@svcnachod.cz
Tel.:+420 491421021
mob.: +420 603360607

4

TYPE:
VTZ 001/2-297

www.svcnachod.cz

VÝŘEZ pro / VTZ 001-297
Cutout for: 2 ŠROUBY

VÝŘEZ SVC PRO TYP : / SVC TYPE CUTOUT : VW Passat Combi Alltrack r.v.2012->

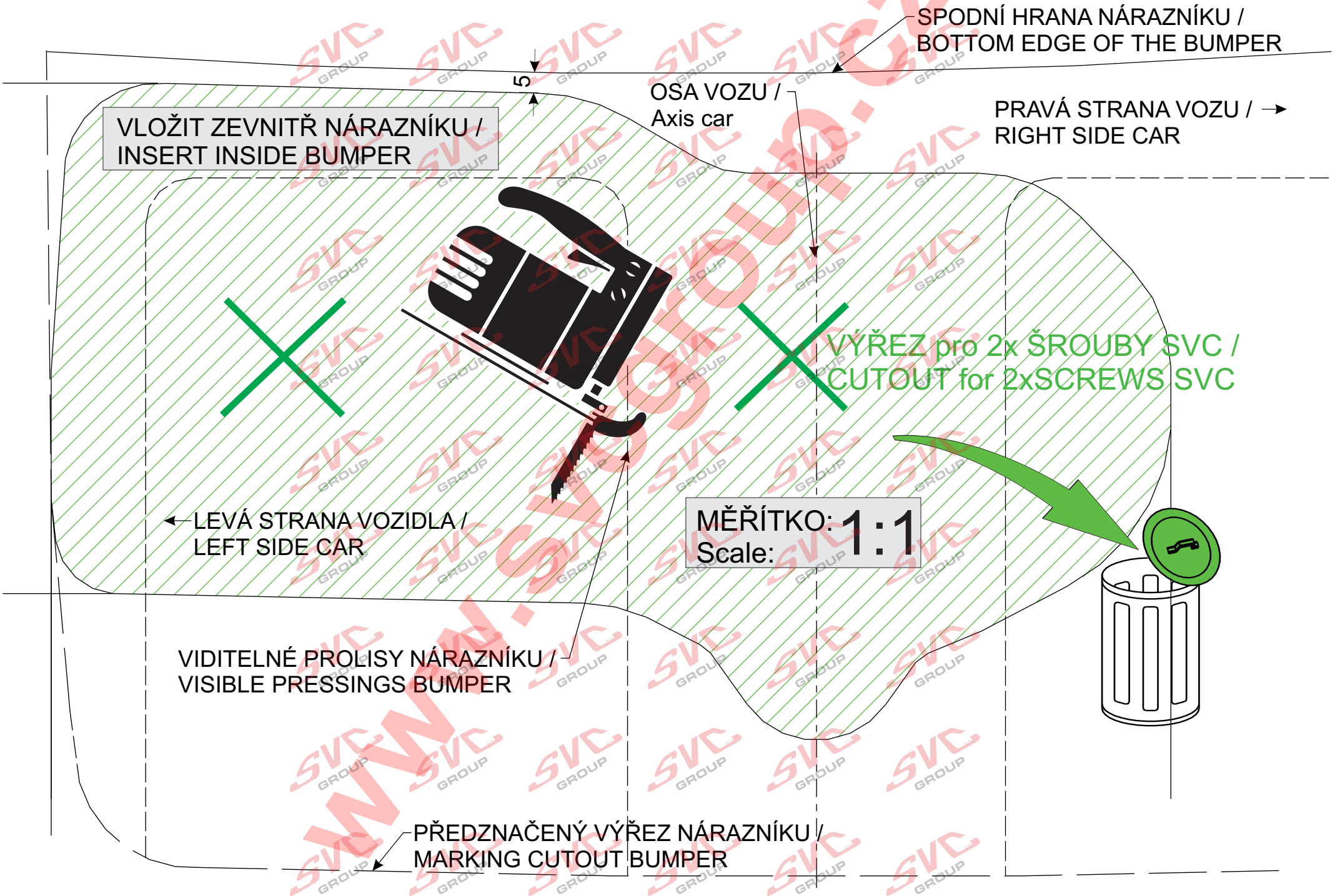

VÝŘEZ pro / VTZ 002-297
Cutout for: Bajonet

VÝŘEZ SVC PRO TYP :
SVC TYPE CUTOUT : VW Passat Combi Alltrack r.v.2012->

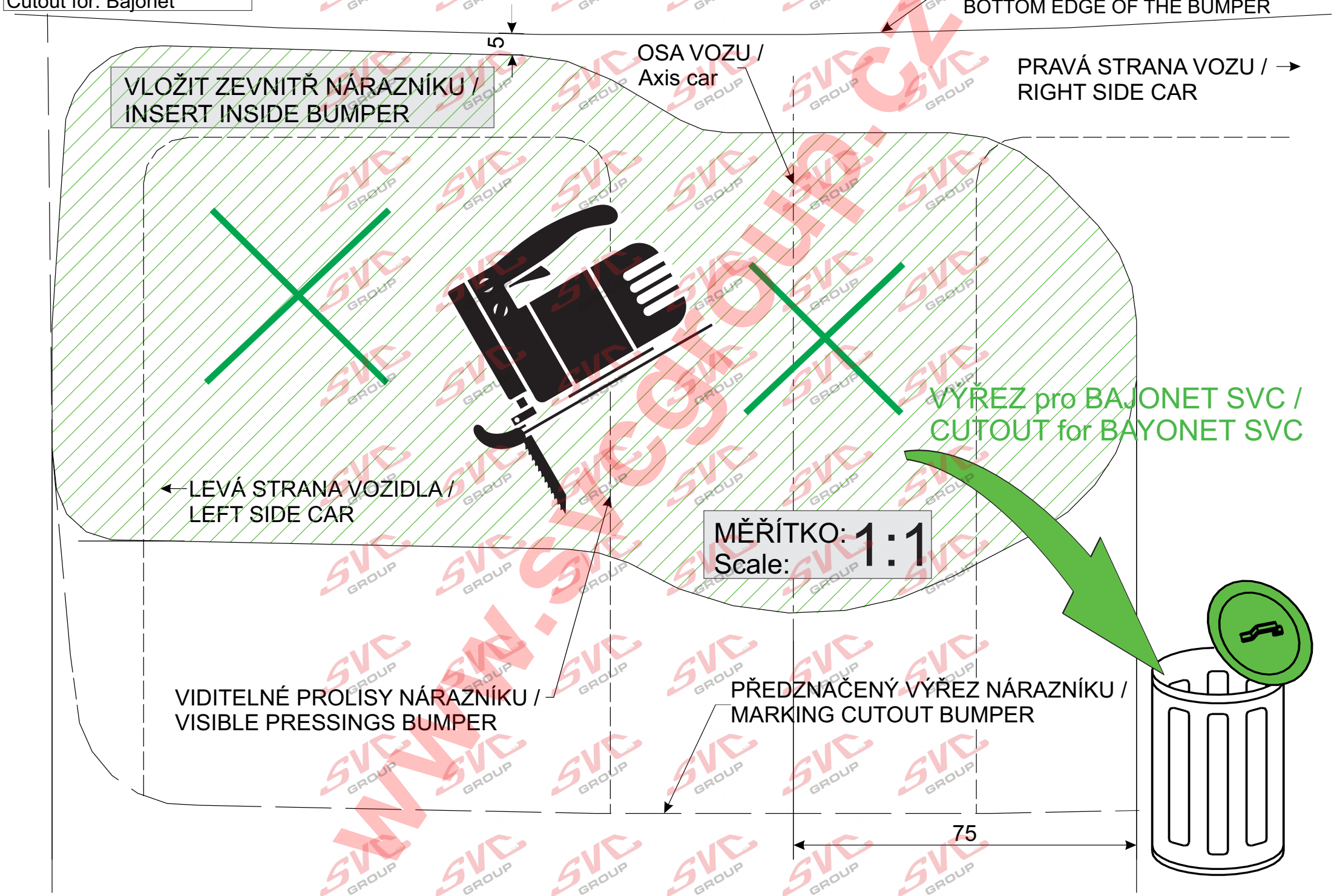

Nevíte si rady? Potřebujete poradit?

Náš zakaznický servis je vám k dispozici

+420 491 421 021

svc@svcgroup.cz

TAŽNÁ ZAŘÍZENÍ ®
SVC s.r.o.
GROUP
ORIGINAL

Opravdový specialista a Certifikovaný výrobce tažných zařízení s největším sortimentem v ČR. Rodinná firma s více jak 30letou ověřenou tradicí výroby, prodeje a montáže.

www.svcgroup.cz