Montážní návod

(Montážny návod, Fitting instruction, Montageanleitumg, Instruzioni di montaggio, Monteringshandledning, Asennusohje, Instruction de montage, Montegehandleiding, Инструкция по установке)

Tažné zařízení

VOLKSWAGEN Golf Variant / Combi 05/2013->10/2020

Ťažné zariadenie
Towbars
Trekhaak
Anhängerkupplung de
Dispositif d'attelage
Equipo de remolque
Sprzęt holowniczy
Hinauslaitteet
Буксирное оборудование

výrobce / dodavatel

SVC Group s.r.o.

Odkaz na produkt:
https://www.svcgroup.cz/tazne-zarizeni-srouby-pevny-skoda-rapid-monte-carlo-10-2012-2018-p7283-v960

www.svcgroup.cz

CZ - Tažné zařízení / SK - Ťažné zariadenie / GB - Towbars / PL - Haki holownicze
DE - Anhängevorrichtungen / FR - Attelages / SPA - Ganchos / HUN – Vonohorgok
RUS/FIN/LIT - Фаркопы / RO - Cârlig de remorcare

TYP **VTZ 701-350**
VTZ 001-350 **VTZ 002-350** **VTZ 003-350**

www.svcgroup.cz

SVC GROUP. s.r.o
Průmyslová zona 179
547 01 Náchod
Česká Republika

VW Golf VII Combi 03/2013 ->2020

1->2,0 h
2->2,5 h

Bez výřezu
Tažné zařízení pro vozidlo pro vozidlo s přípravou spodního dílu nárazníku od výrobce vozu
Otvor připravený od výrobce vozu ve spodní vodorovné části nárazníku

FWD/2WD | AWD/4WD | Adblue | Hybrid

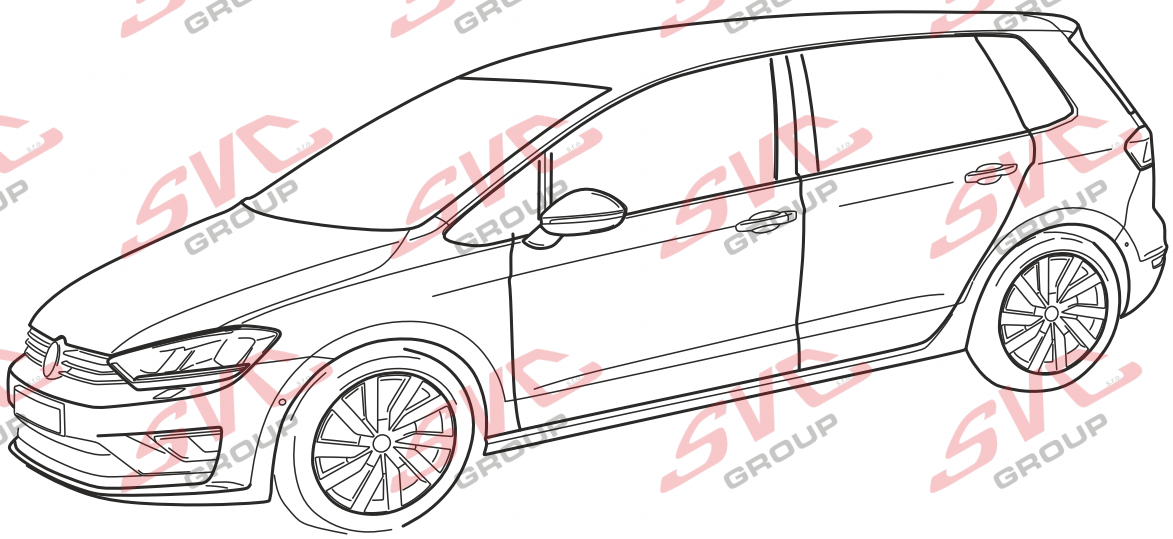

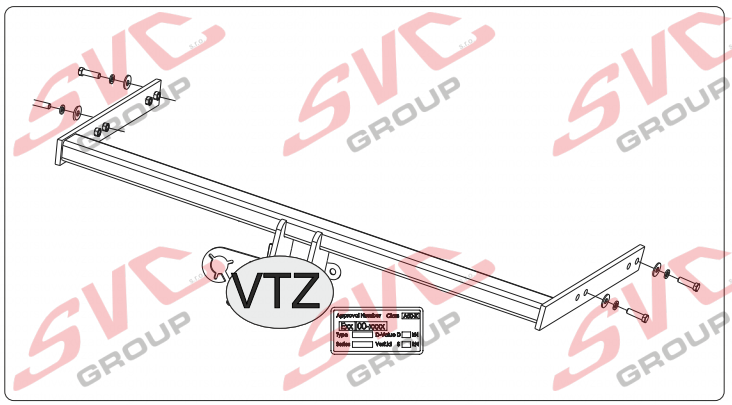

SCAN ME

PDF

30 let 2020

CZ	Pro podrobné montážní instrukce a podmínky výrobku si naskenujte QR kód
SK	Pre podrobné montážne pokyny a podmienky produktu si môžete skenovať QR kód
GB	For detailed installation instructions and product conditions, scan the QR code
DE	Scannen Sie den QR-Code, um detaillierte Installationsanweisungen und Produktbedingungen zu erhalten
FR	Pour des instructions d'installation détaillées et les conditions du produit, scannez le code QR
ITA	Per istruzioni di installazione dettagliate e condizioni del prodotto, eseguire la scansione del codice QR
PL	Aby uzyskać szczegółowe instrukcje dotyczące instalacji i warunki produktu, zeskanuj kod QR
SP	Para obtener instrucciones detalladas de instalación y condiciones del producto, escanee el código QR
NL	Voor gedetailleerde installatie-instructies en productvoorwaarden, scan de QR-code
FIN	Tarkemmat asennusohjeet ja tuotteen ehdot on tarkistettava QR-koodilla
HU	A részletes telepítési utasítások és a termék feltételei között olvassa el a QR kódot
SLO	Za podrobna navodila za namestitev in pogoje izdelka skenirajte kodo QR
RU	Подробные инструкции по установке и условиям продукта отсканируйте QR-код.

SVC GROUP ©-11/19

e-mail: scv@scvgroup.cz Tel.:+420 491421021 +420 491421022 mob.: +420 603360607

VW Golf VII Combi 03/2013 ->2020

VTZ 701-350	14,0	kg
VTZ 001-350	15,0	kg
VTZ 002-350	16,5	kg
VTZ 003-350	17,5	kg

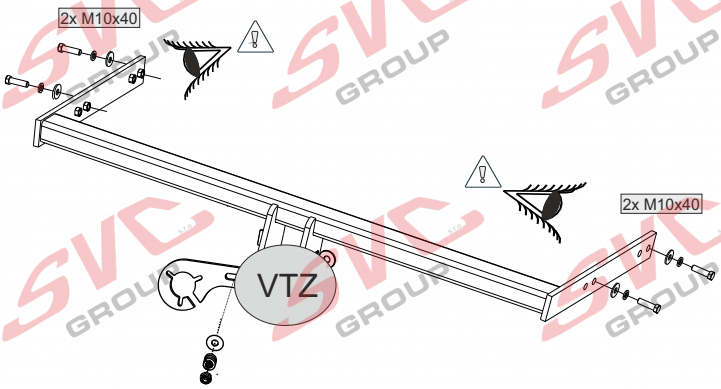

2,0 h

115 kg	2100 kg	D=	11,47 kN

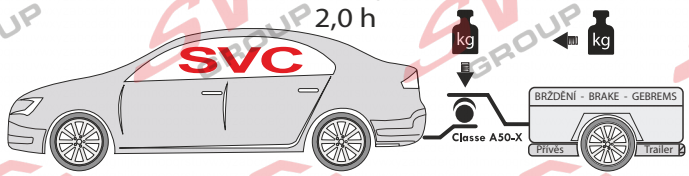

Výřez v nárazníku není vidět

Výřez provedený dle výrobce vozu

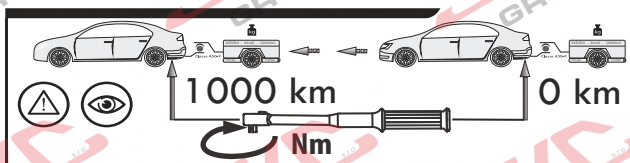

Nm

Pevnost	8,8	10,9	12,9
M6	9,7	14,3	16,1
M8	24,5	35,9	42,0
M10	48,4	71,0	83,0
M12	84,0	123,0	144,0
M14	133,0	196,0	229,0
M16	137,0	307,0	359,0

Nm

Homologace - registrační certifikát

E27-55R-01-00640.2

EHC R-55
ES 94/20

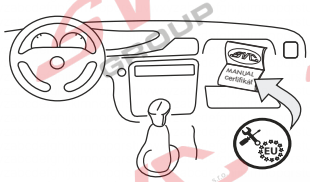

- CZ Informace k provozu / homologaci
- SK Informácie na prevádzku / homologáciu
- EN Operating / homologation information
- DE Betriebs- / Zulassungsinformationen
- HU Üzemeltetési / homológációs információk
- FR Informations d'exploitation / homologation
- IT Informazioni sull'operazione / omologazione
- NL Monteringsanvisningar
- ES Instrucciones de montaje
- FIN Montage-instructie
- SV Asennusohjeet
- NOR Drifts- / homologasjonsinformasjon
- PL Informacje dotyczące pracy / homologacji
- RU Информация о работе / омологации

SVC GROUP©-42819

SVC GROUP s.r.o.
Průmyslová zóna - 179
547 01 Náchod-ČR
www.svcgroup.cz
e-mail: svc@svcgroup.cz
Tel.:+420 491421021
+420 491421022
mob.: +420 603360607

VW Golf VII Combi 03/2013 ->2020

CZ Montážní návod

1.Demontujte zadní nárazník, vnitřní obložení zadního čela a výztuhu nárazníku (nebude již zapotřebí).
Z obou nosníků odlepte záslepky v místech bodů tažného zařízení.
2.Do otvorů v zadním čele vsuňte tažné zařízení a přichyťte 4 šrouby M10x35 přes velkoplošné podložky.
Poté řádně dotáhněte dle utahovacích momentů.
3.Výřez nárazníku zhotovte dle přiložené šablony.
4.Namontujte zpět všechny části odmontované v bodě 1., (nárazník apod.).
5.Při použití systému kulového čepu VTZ 003-348 se řiďte dle příručky výrobce .
Systémy jsou schváleny dle směrnice EHK55-ES.

EN Installation instructions

1.Dismantle the rear bumper, inner lining of the rear face, and the bumper strut (it will not be needed anymore).
Unstick the blind stickers from the towing device spots.
2.Slide the towing device into the holes in the rear face and fix it with 4 screws M10x35 over large washers.
Afterwards, tighten properly according to the tightening moments.
3.Cut bumper fabricate according to the template.
4.Mount all parts dismantled in point 1 back again (the bumper etc.).
5.When using the ball VTZ 003-348 Be sure to follow the manual manufacturer.
The systems are approved to Directive EHK55-ES, 94/20

DE Montageanleitung

1.Wir demontieren die hintere Stoßstange, die innere Auskleidung der Rückwand und die Verstrebung der Stoßstange (diese wird nicht mehr notwendig sein). Von beiden Trägernentfernen wir die Kleber, wo die Anhängerkupplung befestigt werden soll.
2.Scheiben Sie in die Öffnungen der Rückwand die Anhängerkupplung ein und befestigen sie mit 4 Schrauben M10x35 über großflächige Unterlagsscheiben. Danach wird alles ordentlich nach den Anziehmomenten angezogen.
3.Ausschnitt auf den Stoßfänger nach der Vorlage zu nehmen.
4.Montieren Sie alle in Punkt 1 abmontierten Teile zurück (Stoßstange etc.).
5.Bei Verwendung VTZ 003-348 Achten Sie darauf, das Handbuch č.17.006.050 Hersteller folgen. Die Systeme sind auf die Richtlinie EHK 55ES.

Rozlišení vozu roku výroby 03/2017->12/2017, PRO TAŽNÉ ZAŘÍZENÍ: ZADNÍ NÁRAZNÍK má oblí tvar jako na obrázku výřez je ve spodní vodorovné části

SVC GROUP©-42819

SVC GROUP s.r.o.
Průmyslová zóna - 179
547 01 Náchod-ČR
www.svcgroup.cz
e-mail: svc@svcgroup.cz
Tel.:+420 491421021
+420 491421022
mob.: +420 603360607

1.

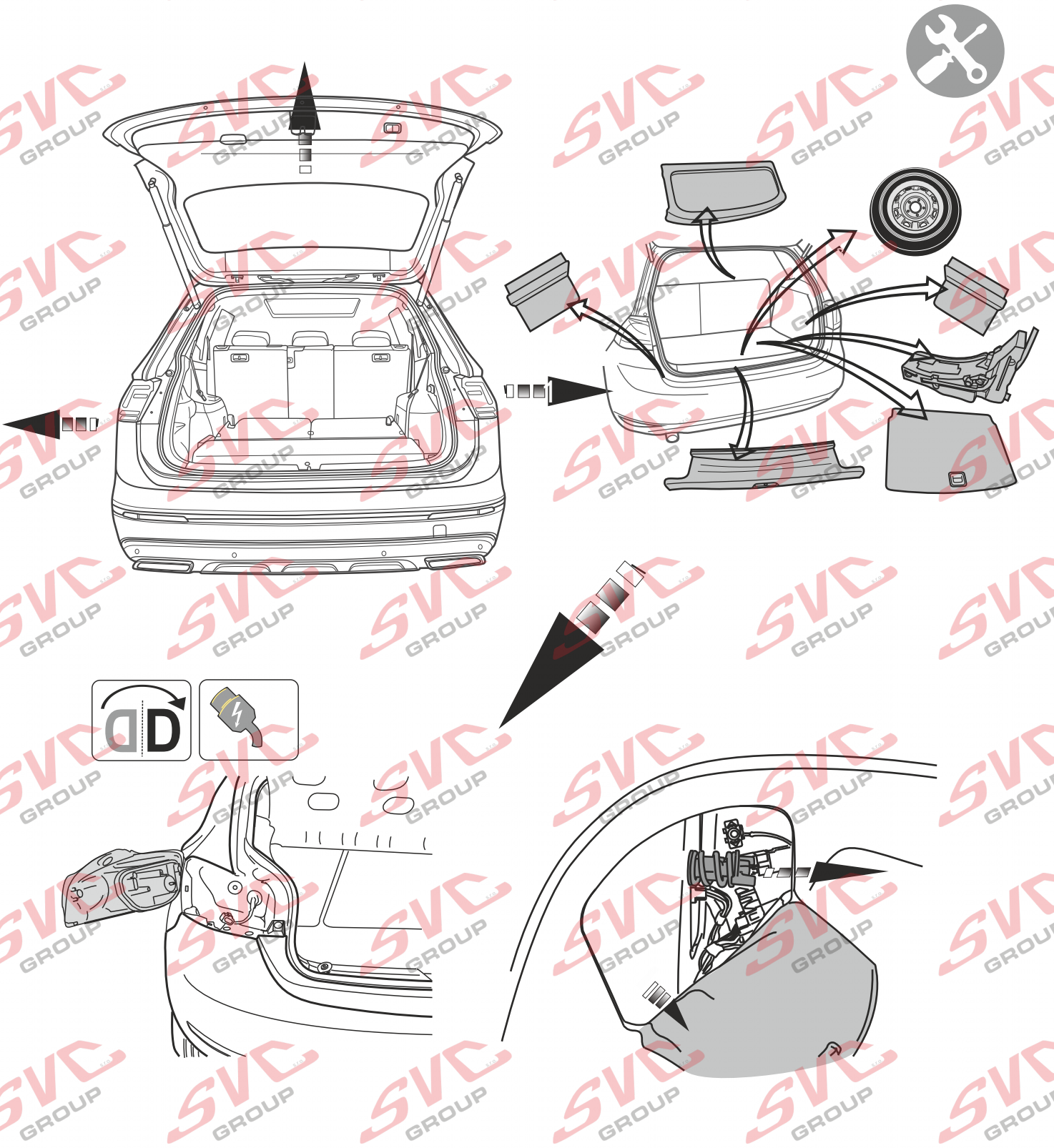

SVC GROUP©-42819

SVC GROUP s.r.o.
Průmyslová zóna - 179
547 01 Náchod-ČR
www.svcgroup.cz
e-mail: svc@svcgroup.cz
Tel.:+420 491421021
+420 491421022
mob.: +420 603360607

2.

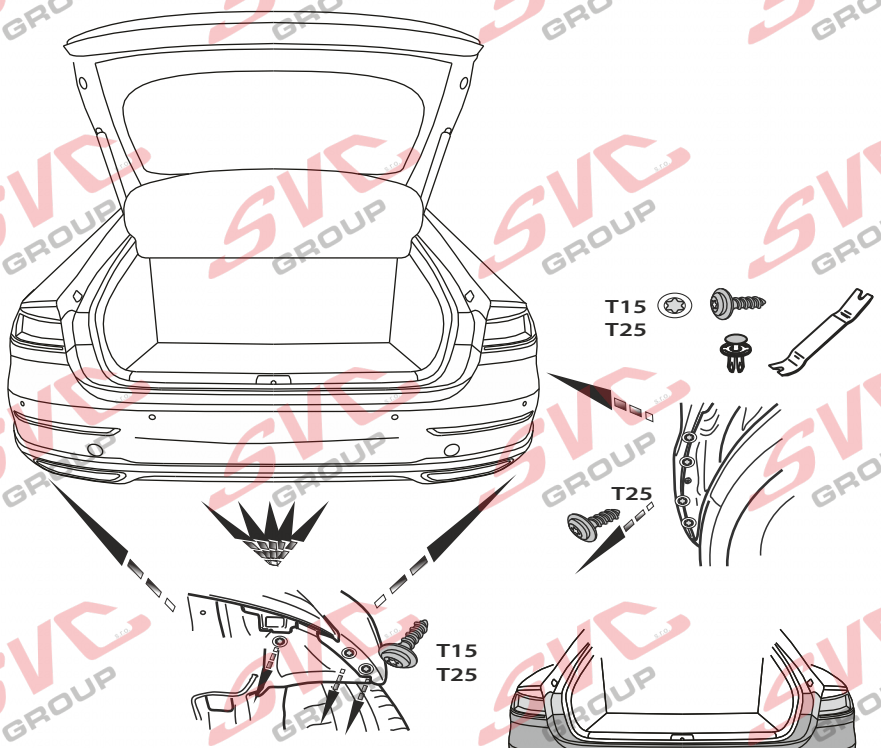

3.

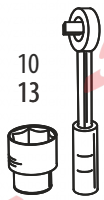

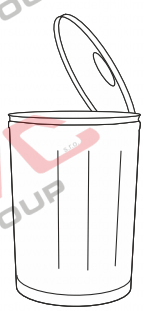

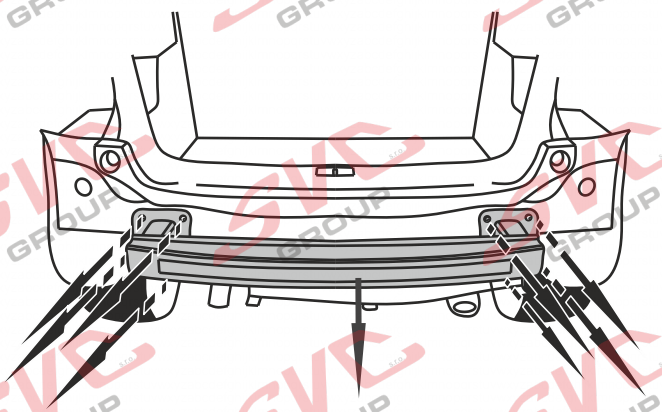

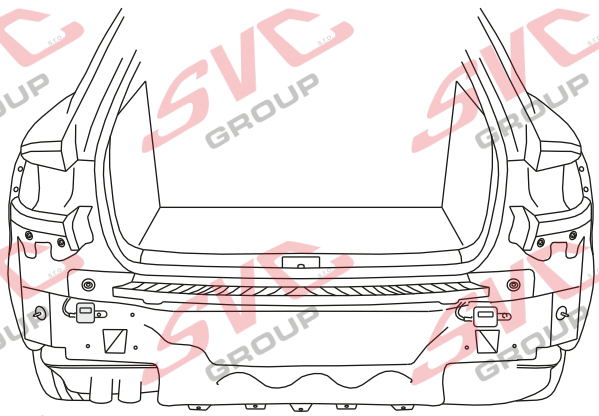

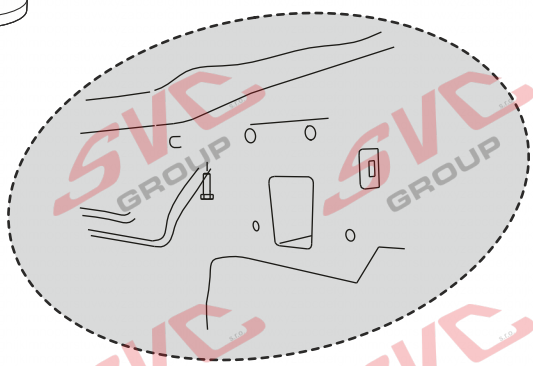

SVC GROUP©-42819

SVC GROUP s.r.o.
Průmyslová zóna - 179
547 01 Náchod-ČR
www.svcgroup.cz
e-mail: svc@svcgroup.cz
Tel.:+420 491421021
+420 491421022
mob.: +420 603360607

4.

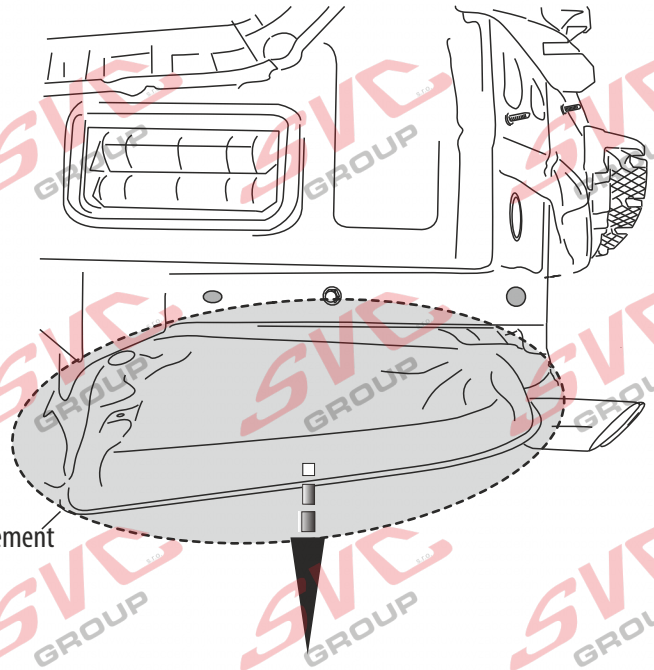

CZ - Uvolněte tepelný štít výfuku
GB - Loosen the exhaust heat shield
FR- Lösen Sie das Abgas-Hitzeschild
Desserrer le bouclier thermique d'échappement

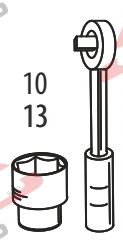

CZ - Uvolněte pokud je vozidlo vybavené AdBlue
a jen vyvěste (nemusíte demontovat)
GB - Release if the vehicle is equipped with AdBlue
and just hang out (you do not have to dismantle)
D - Lassen Sie los, wenn das Fahrzeug mit AdBlue ausgestattet ist
und einfach rumhängen (Sie müssen nicht abmontieren)
FR - Libérer si le véhicule est équipé d'AdBlue
et juste sortir (vous ne devez pas démanteler)

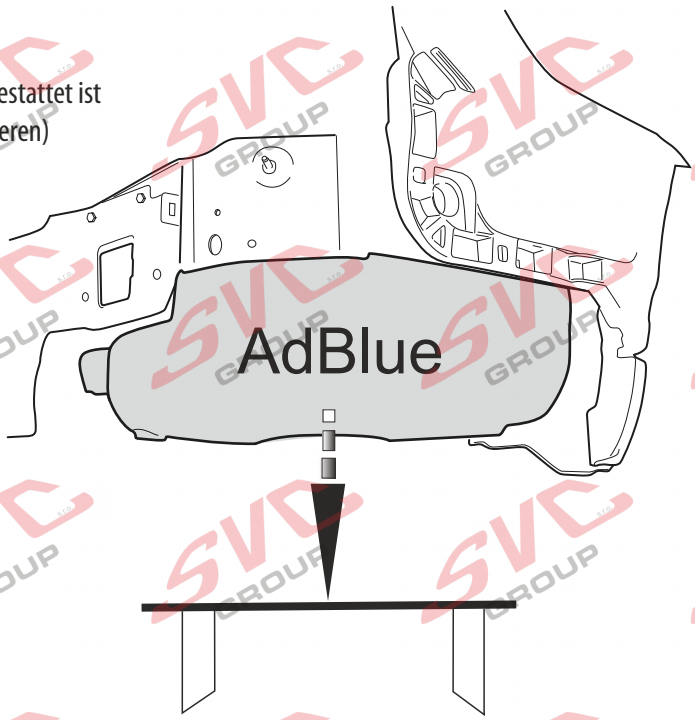

SVC GROUP s.r.o.
Průmyslová zóna - 179
547 01 Náchod-ČR
www.svcgroup.cz
e-mail: svc@svcgroup.cz
Tel.:+420 491421021
+420 491421022
mob.: +420 603360607

5.

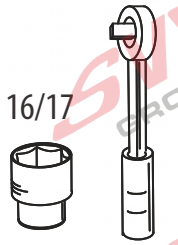

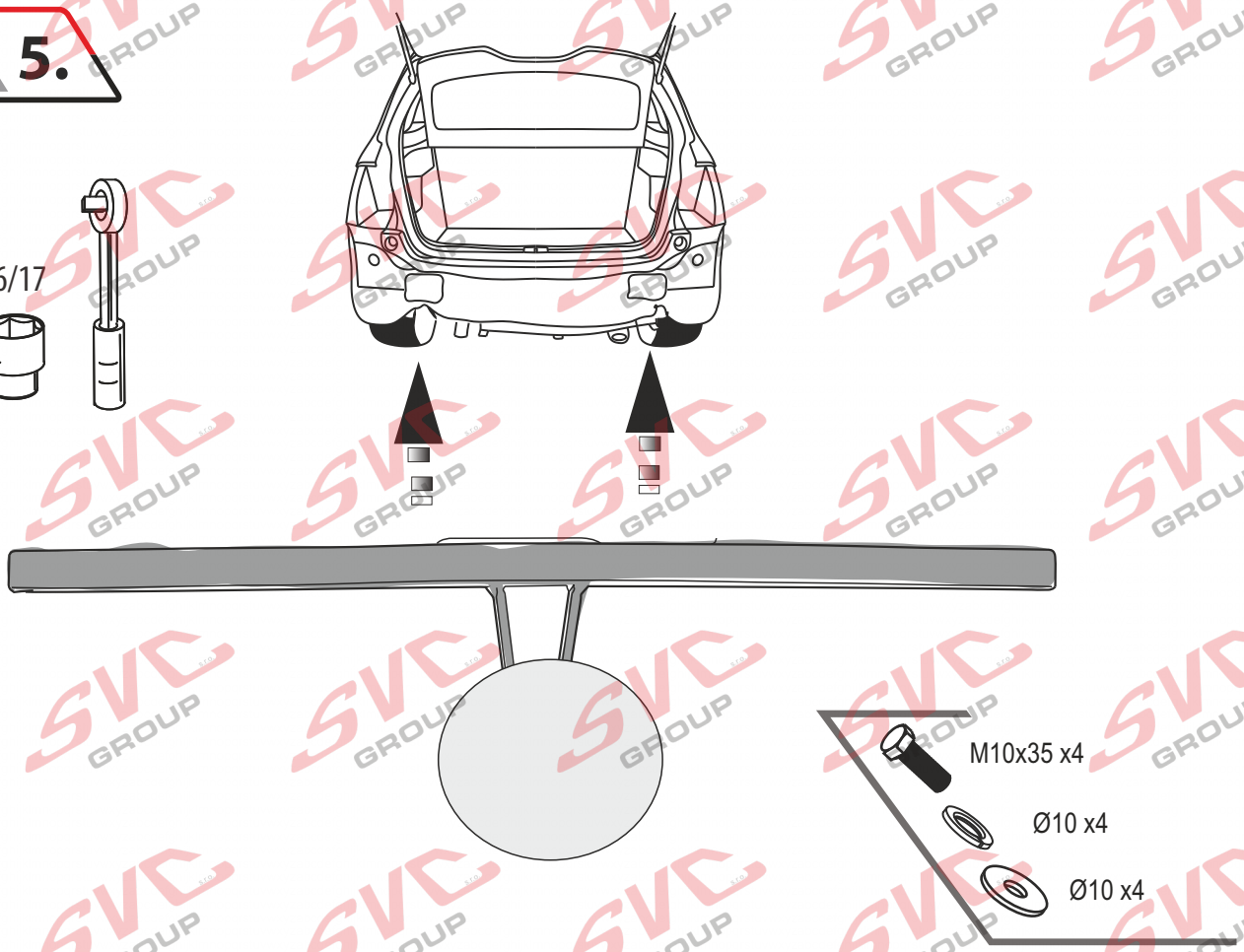

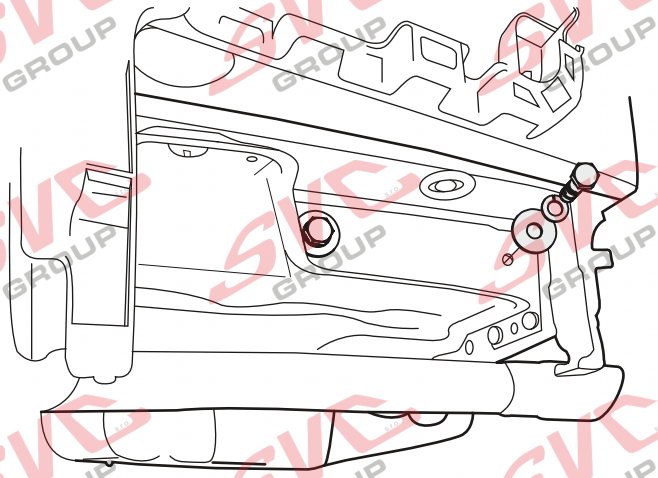

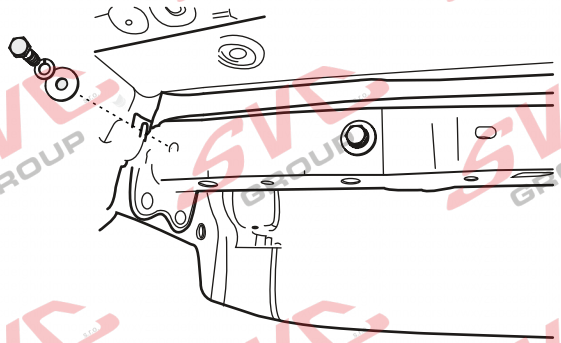

SVC GROUP©-42819

SVC GROUP s.r.o.
Průmyslová zóna - 179
547 01 Náchod-ČR
www.svcgroup.cz
e-mail: svc@svcgroup.cz
Tel.:+420 491421021
+420 491421022
mob.: +420 603360607

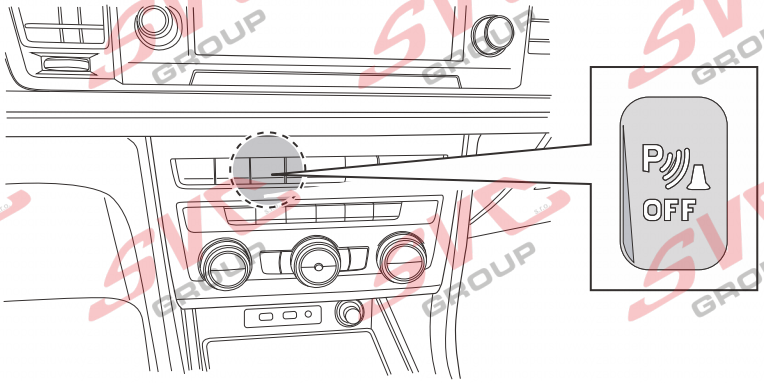

Can-Bus Autopřípojka

Vypínač pro couvací senzory PDC je umístněn na palubní desce vozu, nemusí se tedy v zavazadlovém prostoru složitě odpojovat a propojovat elekrto instalace vozu a autozásuvky

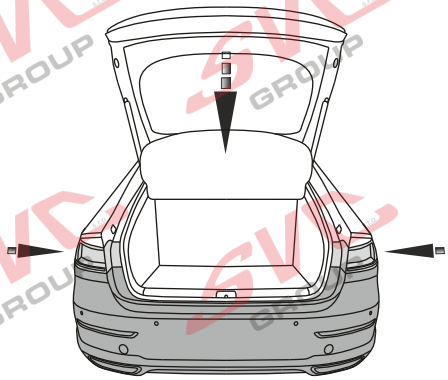

Průmyslová zona 179
547 01 Náchod
Česká Republika

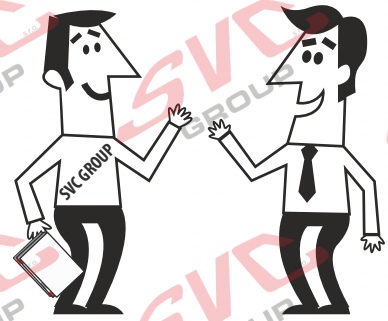

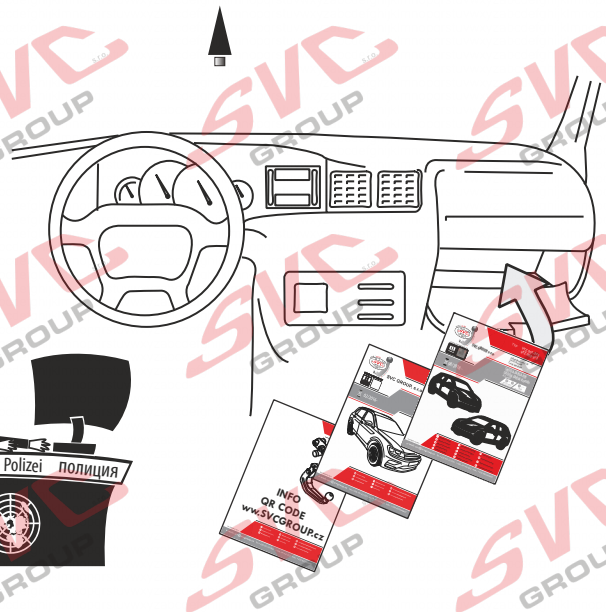

SVC GROUP, s.r.o.

Děkuje za důvěru / Ďakuje za dôveru
Thank you for your trust / Danke Für dein Vertrauen
Merci pour votre conance / Grazie per la tua ducia
Tankewol foar jo fertrouwen / Спасибо за ваше доверие

Registrace / Registrácia
Registration / Registrierung
Inscription / Registrazione
Rekisteröinti / Регистрация

SVC GROUP©-42819

10.

CZ - Výřez je předznačený v nárazníku výrobcem vozu

Výřez v nárazníku není vidět

GB - The cutout is marked in the bumper by the car manufacturer

DE - Der Ausschnitt ist vom Fahrzeughersteller im Stoßfänger markiert

FR - La découpe est marquée dans le pare-chocs par le constructeur automobile

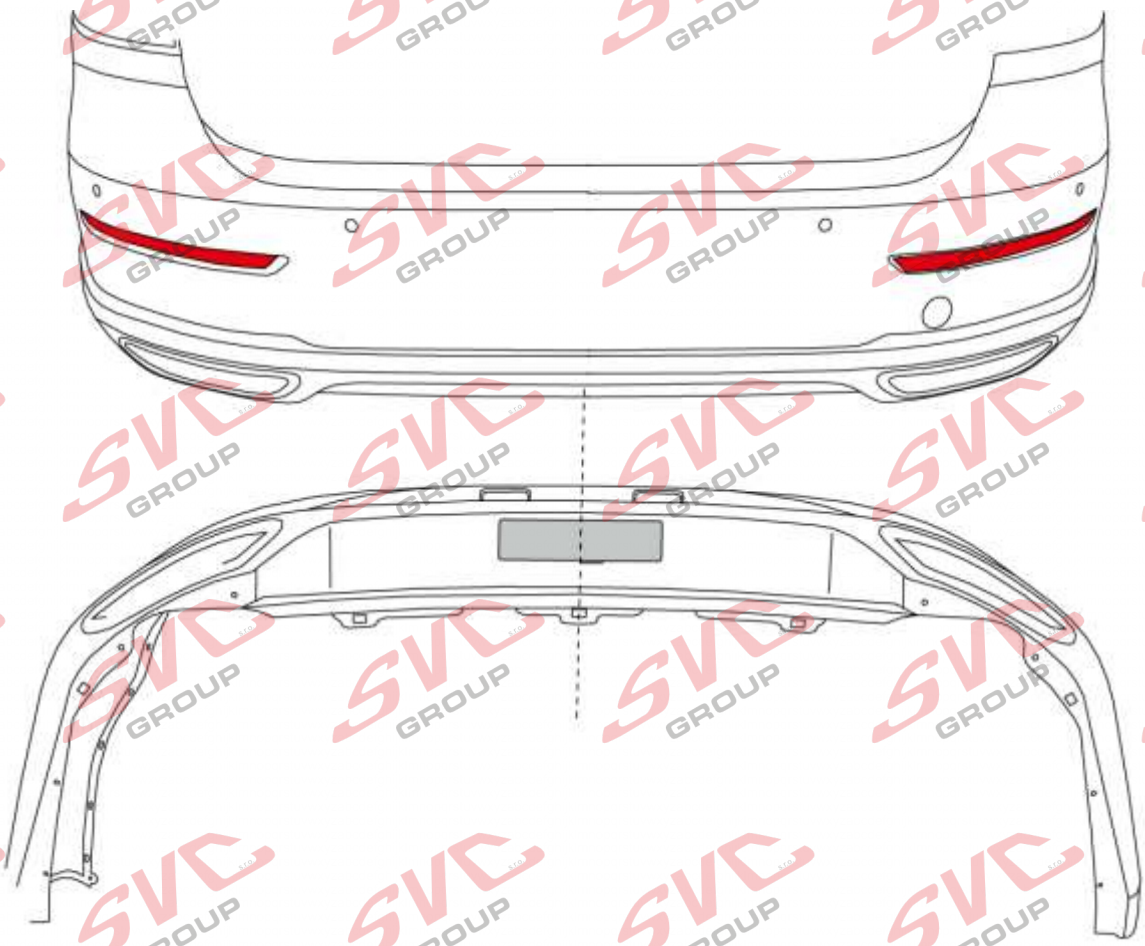

11.

CZ - Průchod a doporučené připojení elektro přípojky pro tažné

GB - Passage and recommended electrical connections for traction

DE - Passage und empfohlene elektrische Anschlüsse für die Traktion

FR - Passage et connexions électriques recommandées pour la traction

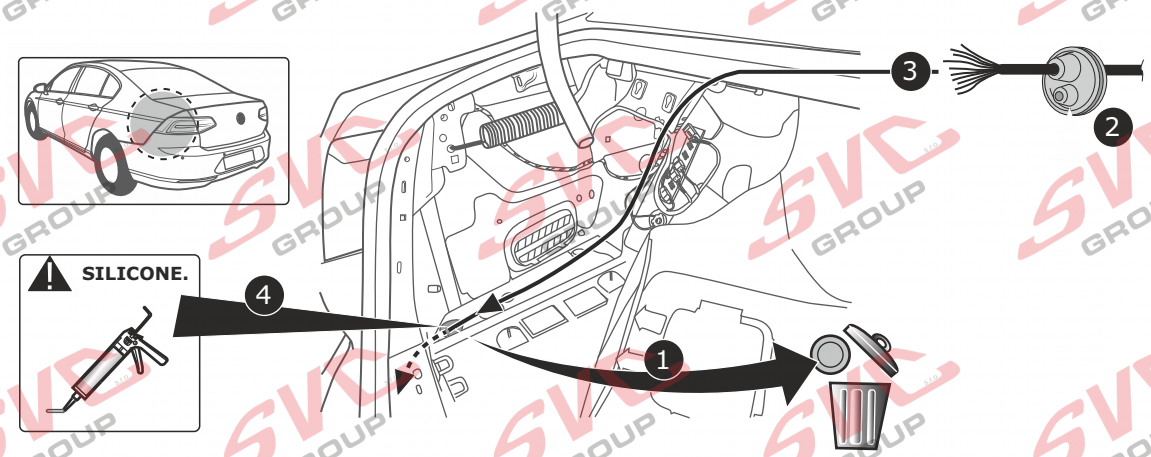

SVC GROUP s.r.o.
Průmyslová zóna - 179
547 01 Náchod-ČR
www.svcgroup.cz
e-mail: svc@svcgroup.cz
Tel.:+420 491421021
+420 491421022
mob.: +420 603360607

Nevíte si rady? Potřebujete poradit?

Náš zakaznický servis je vám k dispozici

+420 491 421 021

svc@svcgroup.cz

TAŽNÁ ZAŘÍZENÍ ®
SVC s.r.o.
GROUP
ORIGINAL

Opravdový specialista a Certifikovaný výrobce tažných zařízení s největším sortimentem v ČR. Rodinná firma s více jak 30letou ověřenou tradicí výroby, prodeje a montáže.

www.svcgroup.cz