Montážní návod

(Montážny návod, Fitting instruction, Montageanleitumg, Instruzioni di montaggio, Monteringshandledning, Asennusohje, Instruction de montage, Montegehandleiding, Инструкция по установке)

Tažné zařízení

Hyundai i20 02/2015->08/2020

Ťažné zariadenie
Towbars
Trekhaak
Anhängerkupplung de
Dispositif d'attelage
Equipo de remolque
Sprzęt holowniczy
Hinauslaitteet
Буксирное оборудование

výrobce / dodavatel

SVC Group s.r.o.

Odkaz na produkt:
https://www.svcgroup.cz/tazne-zarizeni-srouby-pevny-skoda-rapid-monte-carlo-10-2012-2018-p7283-v960

www.svcgroup.cz

Určeno pro vozidlo/ Designated for a vehicle

TAŽNÁ ZAŘÍZENÍ SVC GROUP www.svcgroup.cz

TÜV SÜD

Montážní návod
Fitting instruction
Montageanleitung

Classe A50-X

EHK 55 e94/20

E27 55R 01-0188

Hyundai I20

12/2014->

Typ/Type VTZ 001-381
VTZ 002-381
VTZ 003-381

1 720 kg	1 200 kg
D Hodnota value Wert 6,93 kN	75 kg

Service Vitver Centrum

Podklady pro proces schválení
Documents for certification process
EHK 55 ES / ES 94/20

Typový list pro zapsání do evidence / Approval certificate to put into register

Prodej zajišťuje
Sale is provided by:

Originální tažné zařízení schválené pro hromadnou montáž na vozidla
The original tow bar approved for mass assembling on vehicles

TYPOVÝ LIST
Registration certificate

Type: VTZ: _____ series _____

Určeno pro vozidla
Specified for vehicles

Maximální hmotnost přívěsu: _____ kg **class A50-X**
Max. trailer weight

Max. svislé zatížení na čep: _____ kg
Max vertical load on pin

Číslo a označení Homologace *(jek vydána)* : _____
Homologation number and marking (if assised)

(homologovaným dle: * 94/20/ES e_ , nebo *EHS 55 E)

homologated according to: 94/20/EC e_ , *for the ECE UN No.55 E*

ZÁRUKA: Výrobce poskytuje záruku na tažné zařízení, pokud byla montáž provedena podle přiloženého návodu k montáži s použitím pouze originálních dílů a zařízení bylo používáno pouze k účelům, pro něž je určeno v souladu s podmínkami užívání.
Guarantee: The manufacturer provides a guarantee for a tow bar,if assembling has been done according to enclosed fitting instructions with using only originals parts and that device has been used only for purposes which is designed for and that it is used according to use conditions.

Potvrzení o prodeji: dne_____
Sale receipt date

Razítko a podpis prodejce:
Stamp and signature of seller

Potvrzení o provedení montáže TZ pověřenou firmou, nebo zkušební stanicí:
(v případě individuální montáže)
Confirmation of assembling of TB:
by an authorized company or by a conditioning house (in case of an individual assembling)

Registrační značka vozu:_____
Car number plate

Jméno a podpis pracovníka:_____ **dne/date**_____
Name and signature

www.svcgroup.cz e-mail: svc@svcgroup.cz
© Service Vitver Centrum 2509

Pokud jsou v TP vozidla uvedeny hodnoty vyšší, snižuje se na výše uvedené, pokud jsou v TP uvedeny hodnoty nižší, platí tyto nižší hodnoty.
If the values in a log book are higher,lower them to the values above. If the values in a log book are lower, then they are valid.

CZ Výpočet maximálního zatížení nesmí překročit udávanou D hodnotu v kN
GB

= .....kg
= .....kg

D = (+) X 0,00981 = < D.....kN

Registrační číslo vozu:..... Stát:.....
Car registration number: Country:

Montážní firma: ..... Dne/*Date*: .....
Assembling company:

POKYNY PRO UŽIVATELE:
1. Při použití tažného zařízení se řiďte platným zákonem (předpisem) pro daný stát, užívání výrobku v ČR zákonem 56/2001 Sb. vč. prováděcích předpisů).
2. Kulový čep a pohyblivé části udržujte v čistotě a mažte tukem, používejte na třecí plochy krytky k tomu určené.
3. Po ujetí cca 1000 km zkontrolujte dotažení šroubových spojů.
4. U provedení na dva šrouby je čep k TZ přichycen pomocí dvou šroubů M12 přes speciální vymezující vložky.
5. Před použitím systému SV-MAT a SV-MAT2, se seznamte s obsluhou použití.Pro SV-MAT2 se příručka dodává samostatně.
6. Bajonetový systém SV-MATIC nasazujte dle obr. 4. Zkontrolujte zda uzavírací páčka je řádně zajištěna. Tato páčka se nesmí opřít o žádnou překážku (TZ, nárazník apod.). Tato páčka jde přesadit dle potřeby. Podle obr. 4 vložte kulový čep do polohy 2, povolte lehce matici M16 (17), domáčkněte čep do polohy 4, seřiďte páčku do požadované polohy a přes klíč vraťte čep zpět do polohy 2 a matici řádně utáhněte.
7. Proveďte kontrolu správné funkčnosti systému. Tuto operaci doporučujeme provést u autorizovaného servisu SVC GROUP s.r.o.
8. Zapojení el. instalace tažného zařízení k vozu, musí odpovídat platným normám a požadavku výrobce vozu.
9. Odbornou montáž zajišťují autorizované a odborné servisy.

User's instructions:
1. Whilst using a tow bar abide by the valid law (a regulation for a particular country, where a product is used, in ČR abide by the law 56/2001 in the statute-book incl. operating regulations).
2. Keep a ball hitch and all moving parts clean and grease them, use protective covers designed for friction areas.
3. It is recommended to retighten all fixing bolts and nuts after a tow bar has been in use approximately 1000 k m.
4. In a two bolt version a hitch is attached to a tow bar by two M12 bolts by using special distance - blocks.
5. Before using SV-MAT and SV-MAT2 systems make the acquaintance of operating instructions. For SV-MAT2 the manual is supplied separately.
6. Attach the SV-MATIC bayonet system according to fig. 4. Check whether the closing handle is properly secured. This handle must not lean on any obstacle (tow bar, bumper etc.). This handle can be moved according to needs. Put the ball pin to the position 2 according to fig. 4, slightly loosen M 16(17) nu t, push the ball to the position 4, adjust the handle to the required position and return the ball to the position 2 through the wrench and tighten the nut properly.
7. Check the right function of the system. We suggest this operation to carry out at the certified service department SVC GROUP s.r.o.
8. Wiring of a tow bar must be up to a standard and car make requirements.
9. Professional assembly is provided by approved and professional service shops.

Typ tažného zařízení / Type of a tow bar

2 Šrouby/bolts	001-381
Bajonet/bayonet SVCMAT	002-381
Bajonet/bayonet SVCMAT-2	003-381

Foto identifikace

Výrobní štítek se upevňuje dvěmi variantami
Manufacturing label is made and is fastened in two versions

1) Samolepící hliníková folie
Je vyráběna ze speciální folie opatřená tiskem, obr.1. Do jednotlivých kolonek jsou doplněné údaje, dle parametrů tažného zařízení a sériového čísla pro potřeby výrobce.
Výrobní štítek je na výrobek nalepen a umístněný dle výkresové dokumentace k výrobku.
Self-adhesive aluminium foil – is made of special foil with printing, see pic.1. Data are put into columns according to tow bar parameters and a manufacture serial number for manufacturer needs. Manufacturing label is stuck on a product and placed according to drawing documentation of the product.

2) Hliníkový plech
Je vyrábí ze slabého hliníkového plechu opatřená tiskem, obr.1. Do jednotlivých kolonek jsou doplněné údaje, dle parametrů tažného zařízení a sériového čísla pro potřeby výrobce.
Výrobní štítek je na výrobek upevněn pomocí dvou nýtů o průměru 2 mm a umístněný dle výkresové dokumentace k výrobku.
Sheet aluminium – is made of thin sheet aluminium with printing, see pic.1. Data are put into columns according to tow bar parameters and manufacture serial number for manufacturer needs. Manufacturing label is fastened by using two rivets (2 mm) and placed according to drawing documentation of the product.

ES - EHK 55

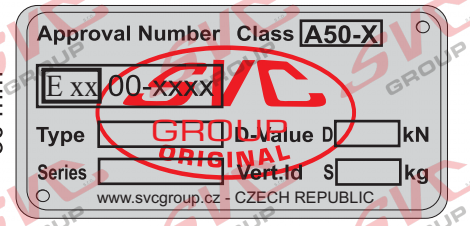

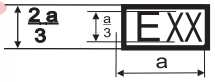

00-0207 a 3

Určeno pro vozidlo/ Designated for a vehicle

Montážní návod
Fitting instruction
Montageanleitung

Classe A50-X

EHK 55 e94/20

E27 55R 01-0188

Hyundai I20

12/2014->

Typ/Type VTZ 001-381
VTZ 002-381
VTZ 003-381

1 720 kg	1 200 kg
D Hodnota value Wert 6,93 kN	75 kg

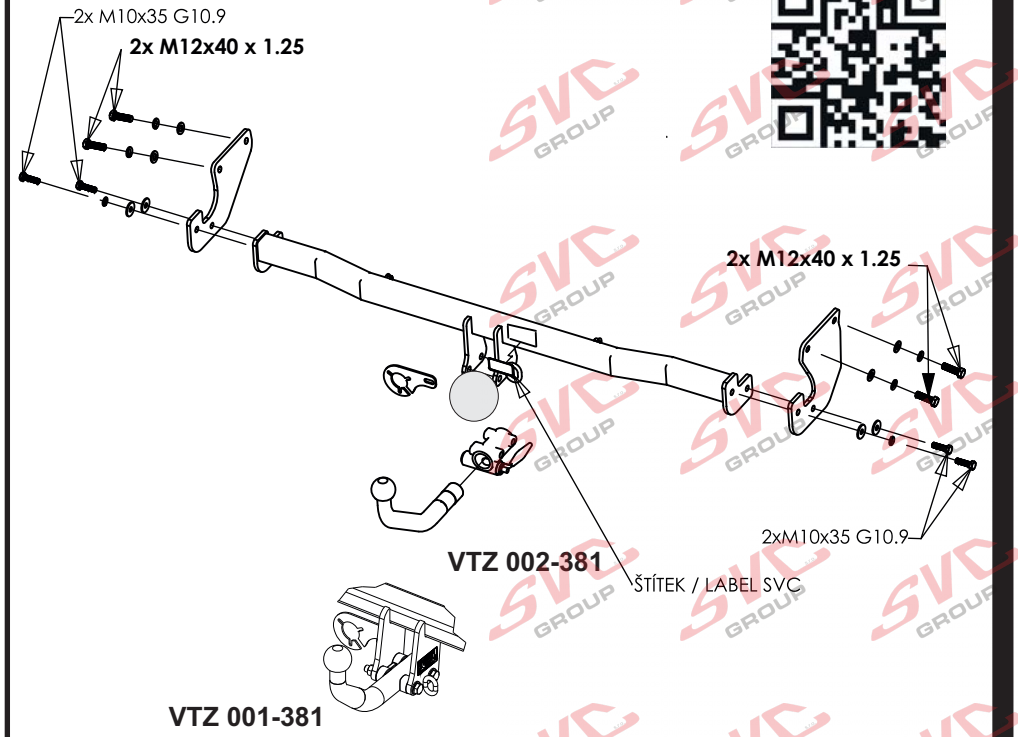

4x M10x35 G10.9
4x M12x40 x 1.25 G8.8
2x ø10
4x ø12
4x ø12
6x ø10,5
2x M10

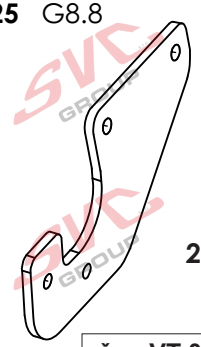

2 x

čep:VT 093 A
Can Bus.

Předepsané utahovací momenty:
Specified torque settings :

M5	5,9 Nm	6,5 Nm
M6	10.0 Nm	10,5 Nm
M10	49,0 Nm	51,0 Nm
M12	85,0 Nm	87,0 Nm
M14	135,0 Nm	138,0 Nm
M16	210,0 Nm	214.1 Nm

CZ

Všeobecné pokyny, též viz. typový list:
-Montáž tažného zařízení a el instalace, musí odpovídat požadavku výrobce vozu a příslušného státu kde se výrobek používá.
-Při případném výřezu nárazníku, výrobce tažného zařízení provedl zkoušky na vozidle se standardním nárazníkem na počátku výroby vozidla a neručí za informace k výřezu při případné změně či faceliftu vozu či nárazník.
1. V úchytech a spojích tažného zařízení s karosérií musí být karosérie očištěna od měkkých antikorozních ochran nástřiku karosérie. Všechny vrtané otvory očistěte od špon a ošetřete antikorozním přípravkem.
2. Používejte dodaný pevnostní spojovací materiál.
3. Kulový čep nesmí ze zákona překrývat registrační značku vozu, pokud není připojen přívěsný vozík..
4. Zapojení el. instalace tažného zařízení k vozu musí odpovídat příslušným platnýmnormám a požadavkům výrobce vozu (viz. příručka k vozu, či u prodejce vozu). Tažné zařízení je pevnostně zkoušeno a homologováno dle předpisu EHK 55 a splňuje tuto normu ES.

GB

General instructions, also see Type certificate:
-The towing device assembly and electric installation must comply with the requirements of the car producer and the particular state where the product is used.
- The coupling device manufacturer has carried out some tests on a car with a standard bumper which was used at the beginning of making a car and so the manufacturer is not liable for information about a posssible slot in a bumper in case of changes or a facelift of a car during a car production.
1. Clean a car body from soft anticorrosive protection of a car body coat in brackets and joints of a coupling device with a car body. Clean all drilled holes from metalshavings and treat them with antirust agent.
2. Use supplied strength joining material.
3. A ball pin, according to a law, cannot cover a number plate, if a trailer is not joined.
4. Wiring of a coupling device must be up to a standard and car maker requirements. (see a car manual or ask a car seller).
5. The coupling device has been physically tested and homologated according to the regulation EHK55 and is up to the EC standard.

D

Allgemeine Anweisungen siehe auch Typenschein:
- Die Montage der Anhängerkupplung sowie die Elektroinstallation muss den Anforderungen des Fahrzeugherstellers in dem Staat entsprechen, in welchem das Produkt benutzt wird.
- be1i einem allfälligen Ausschneiden der Stoss- Stange der Hersteller der Zugsvorrichtung führte Proben an Wagen mit gängigen Stoss- Stangen am Anfang der Wagenherstellung durch und haftet keinesfalls für Informationen bezüglich des Ausschneidens sowie für allfällige Änderungen oder face- Liftings des Wagens oder der Stoss- Stange.
1. Bei den Aufhängungen und Verbindungen der Zugsvorrichtung mit der Karosserie muss dieselbe von weichen Rostschutzmitteln gereinigt werden. Reinigen Sie sämtliche gebohrte Öffnungen von Spänen und behandeln diese mit einem Rostschutzmittel.
2. Benützen Sie das gelieferte Festigkeits- Verbindungsmaterial.
3. Der Kugelbolzen darf von Gesetzes wegen nicht das Kennzeichen des Wagens verdecken, sofern kein Anhänger an den Wagen angehängt ist.
4. Der Anschluss der Elektroinstallation der Zugsvorrichtung an den Wagen muss den entsprechenden gültigen Normen und Anforderungen des Wagenherstellers entsprechen (siehe Handbuch zum Wagen,oder beim Verkäufer des Wagens).
Die Zugsvorrichtung wurde in Bezug auf die Festigkeit nach der Vorschrift EHK 55geprüft und genehmigt und erfüllt die ES- Norm.

SVC GROUP s.r.o.
Průmyslová zóna - 179
547 01 Náchod-ČR
INFO: www.svcgroup.cz
E-mail:svc@svcgroup.cz
Tel.:+420 491421021
mob.: +420 603360607

CZ - Montážní návod

1. Odmontujte spodní plastový kryt, zadní kola a uvolněte plastové podběhy. Odmontujte spodní přichycení nárazníku a poté odstraňte střední plastový příchyt (Nebude již zapotřebí).
2. K nosníkům vozidla volně přichyťte boky tažného zařízení (levý je rovný a pravý ohnutý) 4šrouby M12x1.25x40 (nedotahovat). Zhotovte výřez nárazníku.
3. Za pomoci druhé osoby odtáhněte spodní část nárazníku a vsuňte hlavní nosník tažného zařízení nejprve nad výfuk a poté celé pod nárazník. Přichyťte 4šrouby M10x35 (10.9)k bodům tažného zařízení. Poté vše vyrovnejte a dotáhněte dle utahovacích momentů.
4. Dle obrázku odřízněte ze spodního plastového krytu označenou část. Za pomocí horkovzdušné pistole vraťte zpět podběhy vozidla dle obrázku.
5. *Vra*ťte zpět všechny díly odmontované v bodě č.1.

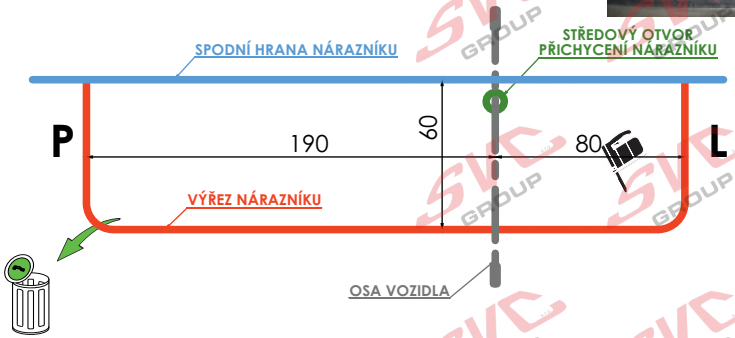

DE - Montageanleitung

1. Die untere Kunststoffabdeckung, die Hinterräder ausbauen und die Kunststoffradläufe lösen. Die untere Stoßstangenbefestigung ausbauen und anschließend die mittlere Kunststoffhalterung beseitigen (wird nicht mehr benötigt).
2. An die Fahrzeugträger die Seitenteile der Zugeinrichtung (der linke ist gerade und der rechte ist gebogen) mit 4 Schrauben M12x1.25x40 lose befestigen (nicht festziehen). Einen Ausschnitt in der Stoßstange herstellen.
3. Mithilfe einer zweiten Person den unteren Teil der Stoßstange zurückziehen und den Hauptträger der Zugeinrichtung zunächst über den Auspuff und anschließend das Ganze unter die Stoßstange schieben. Mit 4 Schrauben M10x35 (10.9) an den Befestigungspunkten der Zugeinrichtung befestigen. Anschließend alles ausrichten und mit den entsprechenden Momenten anziehen.
4. Entsprechend Abbildung von der unteren Kunststoffabdeckung den gekennzeichneten Teil abschneiden. Mithilfe einer Heißluftpistole die Radläufe laut Abbildung zurücksetzen.
5. Alle im Punkt Nr. 1 ausgebauten Teile wieder einbauen.

EN - Installation instruction

1. Dismantle the bottom plastic cover, rear wheels, and loosen the plastic wheel arches. Dismantle the bottom fixation of the bumper, and then remove the central plastic grip (this will not be needed anymore).
2. Slightly attach the towing device sides to the vehicle beams (the left one is straight, and the right one is bent) with 4 screws M12x1.25x40 (do not tighten). Make a recess in the bumper.
3. With another person´s help pull away the bottom part of the bumper and insert the main beam of the towing device, over the exhaust pipe first, and then the whole device under the bumper. Fix with 4 screws M10x35 (10.9) to the towing device spots. Then balance and align everything and tighten according to the tightening moments.
4. Cut the marked part away from the plastic cover. With the help of the heat gun put the vehicle wheel arches back again according to the picture.
5. Put all the parts dismantled under item 1 back again.

FRA - Notice de montage

1. Démonter le cache en plastique inférieur, les roues arrière et desserrer les passages des roues en plastique. Démonter la fixation inférieure du pare-chocs et retirer ensuite la fixation centrale en plastique (vous n'en aurez plus besoin).
2. Fixer librement les côtés du dispositif d'attelage aux traverses (le côté gauche est droit et le côté droit est plié). Utiliser 4 vis M12x1.25x40 (mais ne pas serrer les vis). Effectuer une découpe dans le pare-chocs.
3. Avec l'aide d'une seconde personne, tirer sur la partie inférieure du pare-chocs et placer ensuite la traverse principale du dispositif d'attelage entièrement sous le pare-choc en la faisant tout d'abord passer au-dessus du pot d'échappement. Fixer le tout avec 4 vis M10x35 (10.9) aux différents points du dispositif d'attelage. Aligner ensuite le tout et serrer les vis aux couples de serrage prescrits.
4. Sur le cache de protection inférieur en plastique, effectuer une découpe telle que représentée sur la figure. Utiliser un pistolet à air chaud pour remettre les passages des roues en place comme indiqué sur la figure.
5. Remettre ensuite en place toutes les pièces que vous avez démontées lors de l'opération décrite au point 1.

HIUNDAI i20 2015->
VTZ 001-381-000
VTZ 002-381-000

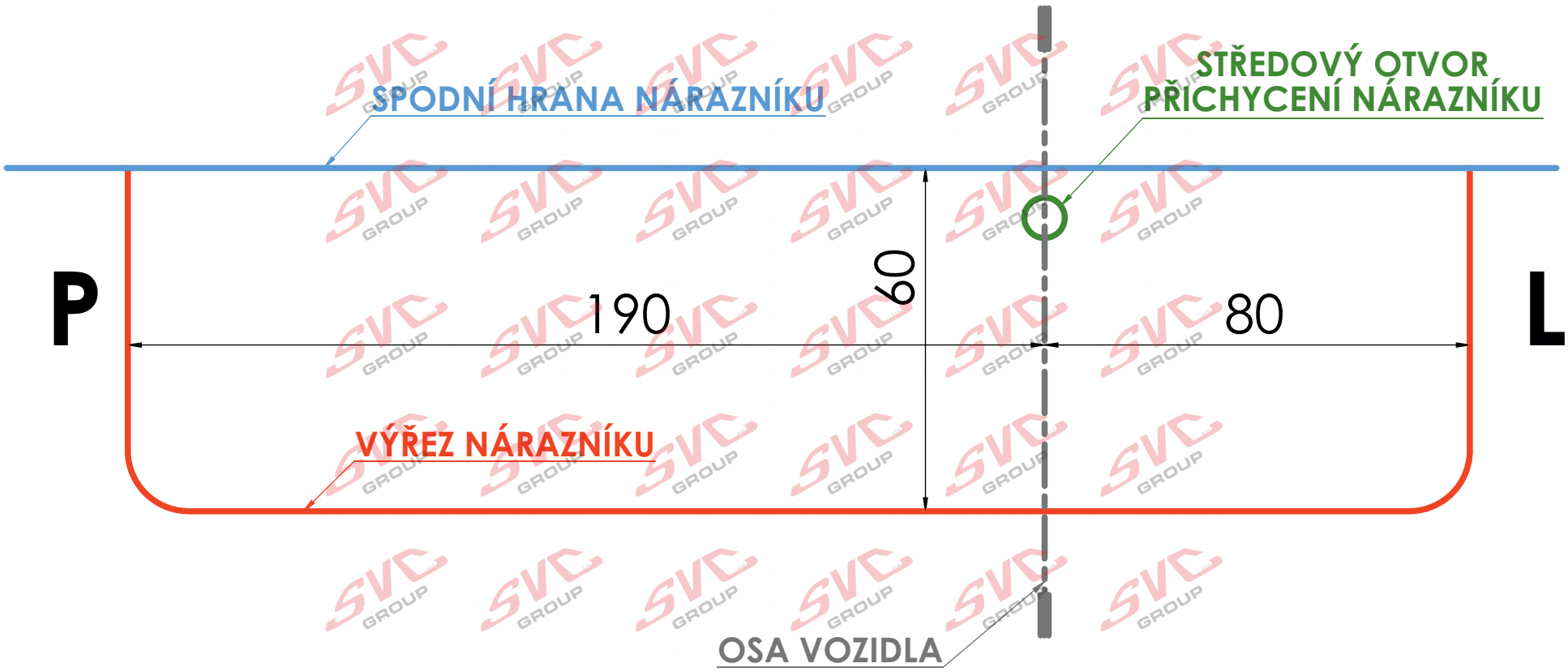

POZOR - NENÍ 1:1
DETAIL NA FOTO

Hyundai I20 r.v. 12/2014->

ITA - Istruzioni di montaggio

1. Smontare il coperchio di plastica inferiore e le ruote posteriori; allentare i copriruota di plastica. Smontare il fissaggio inferiore del paraurti rimuovendo poi l'attacco medio di plastica (non sarà più necessario).
2. Ai supporti del veicolo fissare liberamente i lati del dispositivo di traino (quel destro è diritto e quel destro curvo) usando le 4 viti M12x1.25x40 (non serrare a fondo). Fare un intaglio nel paraurti.
3. Lavorando in due tirare via la parte inferiore del paraurti e inserire il supporto principale del dispositivo di traino, dapprima sopra l'impianto di scarico e poi completamente sotto il paraurti. Fissarlo con le 4 viti M10x35 (10.9) ai punti del dispositivo di traino. Poi allineare tutto e serrare con le coppie di serraggio prescritte.
4. Secondo la figura tagliare la parte contrassegnata dal coperchio di plastica inferiore. Con una pistola ad aria calda rimontare i copriruota, vedi figura.
5. Rimontare tutte le parti smontate nel punto 1.

FIN - Asennusohje

1. Irrota alempi muovisuoja, takapyörät ja muoviset pyöräkotelot. Irrota puskurin alempi kiinnitys ja poista sen jälkeen keskiosan muovikiinnike (Sitä ei enää tarvita).
2. Kiinnitä auton palkkeihin kevyesti vetolaitteen sivuosat (vasen on suora ja oikea taivutettu) 4 ruuvilla M12x1.25x40 (älä kiristä). Tee puskuriin leikkaus.
3. Toista henkilöä apuna käyttäen vedä puskurin alaosa pois ja työnnä vetolaitteen pääpalkki ensin pakoputken yläpuolelle ja sitten kokonaan puskurin alle. Kiinnitä 4 ruuvia M10x35 (10.9) vetolaitteen kiinnityspisteisiin. Suorista sitten kaikki ja kiristä kiristysmomenttien mukaan.
4. Leikkaa kuvan mukaan alemmasta muovisuojasta merkitty osa irti. Palauta auton pyöräkotelot kuvan mukaan takaisin paikoilleen kuumailmapistoolin avulla.
5. Palauta kaikki kohdassa 1 irrotetut osat takaisin paikoilleen.

RUS - Инструкция по монтажу

1. Снимите нижнюю пластиковую крышку, задние колеса и освободите пластиковые надколесные дуги. Снимите нижнее крепление бампера, после чего удалите среднее пластиковое крепление (оно больше не потребуется).
2. На балках автомобиля свободно закрепите бока фаркопа (левый ровный, а правый изогнутый) с помощью 4 болтов M12x1.25x40 (не затягивать). Сделайте вырез в бампере.
3. Вместе с помощником оттяните нижнюю часть бампера и вставьте главную балку фаркопа сначала над выхлопной трубой, а потом полностью под бампер. Закрепите 4 болтами M10x35 (10.9) к точкам фаркопа. После этого все выровняйте и затяните в соответствии с предписанными моментами затяжки.
4. В соответствии с рисунком отрежьте от нижней пластиковой крышки обозначенную часть. С помощью термопистолета верните на место надколесные дуги, как указано на рисунке.
5. Установите обратно все части, демонтированные согласно пункту 1.

EST - Instrucciones de montaje

1. Desmonte la cubierta inferior de plástico, las ruedas traseras y suelte los pasos de rueda plásticos. Desmonte el agarre inferior del parachoques y después desmonte la abrazadera central de plástico (No se va a necesitar más).
2. Sujete los costados del sistema de enganche en los tirantes del coche (el izquierdo es recto y el derecho es doblado) por medio de 4 tornillos M12x1.25x40 (no apretar). Realice una hendidura en el parachoques.
3. Con apoyo de otra persona suelte la parte inferior del parachoques e introduzca el tirante principal del sistema de enganche primero encima del tubo de escape y después entero debajo del parachoques. Sujete por medio de 4 tornillos M10x35 (10.9) en los puntos del sistema de enganche. Al final equilibre y apriete todo según los momentos de apriete.
4. Corte a base de la imagen la parte marcada de la cubierta inferior de plástico. Monte de nuevo por medio de una pistola de aire caliente los pasos de rueda del vehículo según la imagen.
5. Monte de nuevo todos los co mponentes desmontados en el punto núm. 1.

Nevíte si rady? Potřebujete poradit?

Náš zakaznický servis je vám k dispozici

+420 491 421 021

svc@svcgroup.cz

TAŽNÁ ZAŘÍZENÍ ®
SVC s.r.o.
GROUP
ORIGINAL

Opravdový specialista a Certifikovaný výrobce tažných zařízení s největším sortimentem v ČR. Rodinná firma s více jak 30letou ověřenou tradicí výroby, prodeje a montáže.

www.svcgroup.cz