Montážní návod

(Montážny návod, Fitting instruction, Montageanleitumg, Instruzioni di montaggio, Monteringshandledning, Asennusohje, Instruction de montage, Montegehandleiding, Инструкция по установке)

Tažné zařízení

Škoda Superb Combi Scout 06/2019->

Ťažné zariadenie
Towbars
Trekhaak
Anhängerkupplung de
Dispositif d'attelage
Equipo de remolque
Sprzęt holowniczy
Hinauslaitteet
Буксирное оборудование

výrobce / dodavatel

SVC Group s.r.o.

Odkaz na produkt:
https://www.svcgroup.cz/tazne-zarizeni-srouby-pevny-skoda-rapid-monte-carlo-10-2012-2018-p7283-v960

www.svcgroup.cz

Určeno pro vozidlo/ Designated for a vehicle

Montážní návod
Fitting instruction
Montageanleitung

Classe A50-X

EHK 55 e94/20

E27 55R 01-0161

ŠKODA Superb 02/2015->
Super Combi 08/2015->
v.č. 4-motion 4x4

Type VTZ 001-378
VTZ 002-378
VTZ 003-378

2 445 kg	2 350 kg
D Hodnota value Wert 11,49 kN	120 kg

M10x35 G8.8. - 4 ks

12 - 4 ks

12 - 4 ks

čep:VT 03-A, +SVMAT2 6031 / Secial - Can Bus.

Předepsané utahovací momenty:
Specified torque settings :

M5	5,9 Nm	6,5 Nm
M6	10.0 Nm	10,5 Nm
M10	49,0 Nm	51,0 Nm
M12	85,0 Nm	87,0 Nm
M14	135,0 Nm	138,0 Nm
M16	210,0 Nm	214.1 Nm

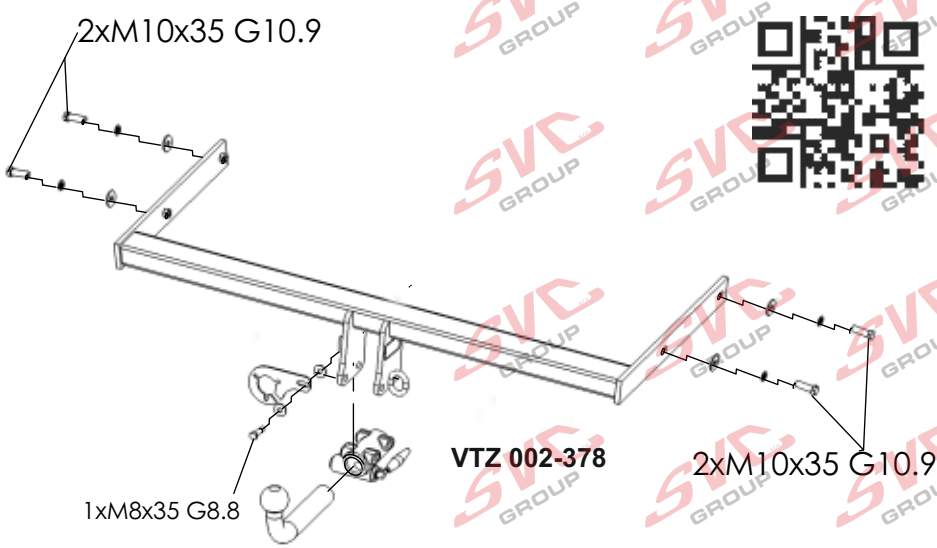

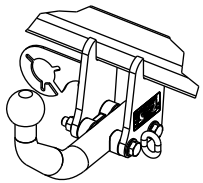

VTZ 001-378

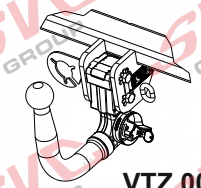

VTZ 003-378

CZ

Všeobecné pokyny, též viz. typový list:
-Montáž tažného zařízení a el instalace, musí odpovídat požadavku výrobce vozu a příslušného státu kde se výrobek používá.
-Při případném výřezu nárazníku, výrobce tažného zařízení provedl zkoušky na vozidle se standardním nárazníkem na počátku výroby vozidla a neručí za informace k výřezu při případné změně či faceliftu vozu či nárazník.
1. V úchytech a spojích tažného zařízení s karosérií musí být karosérie očištěna od měkkých antikorozních ochran nástřiku karosérie. Všechny vrtané otvory očistěte od špon a ošetřete antikorozním přípravkem.
2. Používejte dodaný pevnostní spojovací materiál.
3. Kulový čep nesmí ze zákona překrývat registrační značku vozu, pokud není připojen přívěsný vozík..
4. Zapojení el. instalace tažného zařízení k vozu musí odpovídat příslušným platnýmnormám a požadavkům výrobce vozu (viz. příručka k vozu, či u prodejce vozu). Tažné zařízení je pevnostně zkoušeno a homologováno dle předpisu EHK 55 a splňuje tuto normu ES.

GB

General instructions, also see Type certificate:
-The towing device assembly and electric installation must comply with the requirements of the car producer and the particular state where the product is used.
- The coupling device manufacturer has carried out some tests on a car with a standard bumper which was used at the beginning of making a car and so the manufacturer is not liable for information about a posssible slot in a bumper in case of changes or a facelift of a car during a car production.
1. Clean a car body from soft anticorrosive protection of a car body coat in brackets and joints of a coupling device with a car body. Clean all drilled holes from metalshavings and treat them with antirust agent.
2. Use supplied strength joining material.
3. A ball pin, according to a law, cannot cover a number plate, if a trailer is not joined.
4. Wiring of a coupling device must be up to a standard and car maker requirements. (see a car manual or ask a car seller).
5. The coupling device has been physically tested and homologated according to the regulation EHK55 and is up to the EC standard.

D

Allgemeine Anweisungen siehe auch Typenschein:
- Die Montage der Anhängerkupplung sowie die Elektroinstallation muss den Anforderungen des Fahrzeugherstellers in dem Staat entsprechen, in welchem das Produkt benutzt wird.
- be1i einem allfälligen Ausschneiden der Stoss- Stange der Hersteller der Zugsvorrichtung führte Proben an Wagen mit gängigen Stoss- Stangen am Anfang der Wagenherstellung durch und haftet keinesfalls für Informationen bezüglich des Ausschneidens sowie für allfällige Änderungen oder face- Liftings des Wagens oder der Stoss- Stange.
1. Bei den Aufhängungen und Verbindungen der Zugsvorrichtung mit der Karosserie muss dieselbe von weichen Rostschutzmitteln gereinigt werden. Reinigen Sie sämtliche gebohrte Öffnungen von Spänen und behandeln diese mit einem Rostschutzmittel.
2. Benützen Sie das gelieferte Festigkeits- Verbindungsmaterial.
3. Der Kugelbolzen darf von Gesetzes wegen nicht das Kennzeichen des Wagens verdecken, sofern kein Anhänger an den Wagen angehängt ist.
4. Der Anschluss der Elektroinstallation der Zugsvorrichtung an den Wagen muss den entsprechenden gültigen Normen und Anforderungen des Wagenherstellers entsprechen (siehe Handbuch zum Wagen,oder beim Verkäufer des Wagens).
Die Zugsvorrichtung wurde in Bezug auf die Festigkeit nach der Vorschrift EHK 55geprüft und genehmigt und erfüllt die ES- Norm.

SVC GROUP s.r.o.
Průmyslová zóna - 179
547 01 Náchod-ČR
INFO: www.svcgroup.cz
E-mail:svc@svcgroup.cz
Tel.:+420 491421021
mob.: +420 603360607

Montážní návod pro zákazníka / Fitting instruction for customer

CZ

Montážní návod

1.Demontujte zadní nárazník, vnitřní obložení zadního čela a výztuhu nárazníku (nebude již zapotřebí). Z obou nosníků odlepte záslepky v místech bodů tažného zařízení.
2.Do otvorů v zadním čele vsuňte tažné zařízení a přichyťte 4 šrouby M10x35 přes velkoplošné podložky. Poté Tažné zařízení vyrovnejte a řádně dotáhněte, dle utahovacích momentů.
3.Výřez nárazníku je vyznačen uvnitř nárazníku výrobcem automobilu.
4.Namontujte zpět všechny části odmontované v bodě 1., (nárazník apod.).
5.Při použití systému kulového čepu 6031 VTZ 003-378 se řiďte dle příručky výrobce Systémy jsou schváleny dle směrnice EHK 55 ES a EC 94/20.

GB

Instruction for Assembly

1.Dismantle the rear bumper, inner lining of the rear face, and the bumper strut (it will not be needed anymore). Unstick the blind stickers from the towing device spots.
2.Slide the towing device into the holes in the rear face and fix it with 4 screws M10x35 over large washers. Afterwards, tighten properly according to the tightening moments.
3.Cut the bumper is indicated inside the bumper of the car manufacturer.
4.Mount all parts dismantled in point 1 back again (the bumper etc.).
5.When using the ball joint 6031 VTZ 003-375. Be sure to follow manufacturer's.

Systems are approved to Directive EHK 55ES , EC 94/20.

D

Montageanleitung

1.Wir demontieren die hintere Stoßstange, die innere Auskleidung der Rückwand und die Verstrebung der Stoßstange (diese wird nicht mehr notwendig sein). Von beiden Trägernentfernen wir die Kleber, wo die Anhängerkupplung befestigt werden soll.
2.Scheiben Sie in die Öffnungen der Rückwand die Anhängerkupplung ein und befestigen sie mit 4 Schrauben M10x35 über großflächige Unterlagsscheiben. Danach wird alles ordentlich nach den Anziehmomenten angezogen.
3.Ausschnitt in der Stoßstange Automobilhersteller ist bereit .
4.Montieren Sie alle in Punkt 1 abmontierten Teile zurück (Stoßstange etc.).
5.Bei Verwendung der Kugelgelenk ACS-6031 *** Achten Sie darauf Herstellers Systeme sind der Richtlinie EC 94/20 genehmigt.

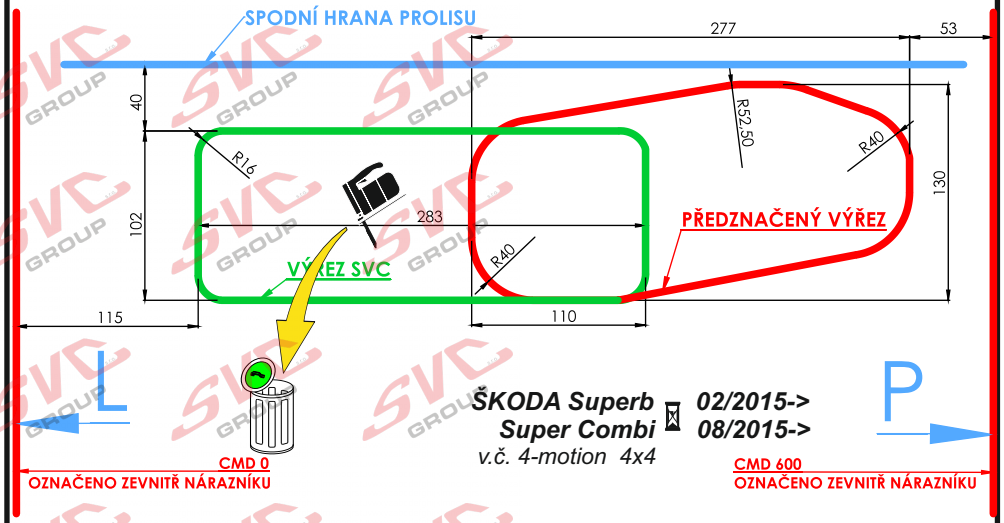

ŠKODA Superb 02/2015->
Super Combi 08/2015->
v.č. 4-motion 4x4

Typ/Type VTZ 001-378
VTZ 002-378
VTZ 003-378

SVC GROUP s.r.o.
Průmyslová zóna - 179
547 01 Náchod-ČR
INFO: www.svcgroup.cz
E-mail:svc@svcgroup.cz
Tel.:+420 491421021
mob.: +420 603360607

Vozidlo s AdBlue

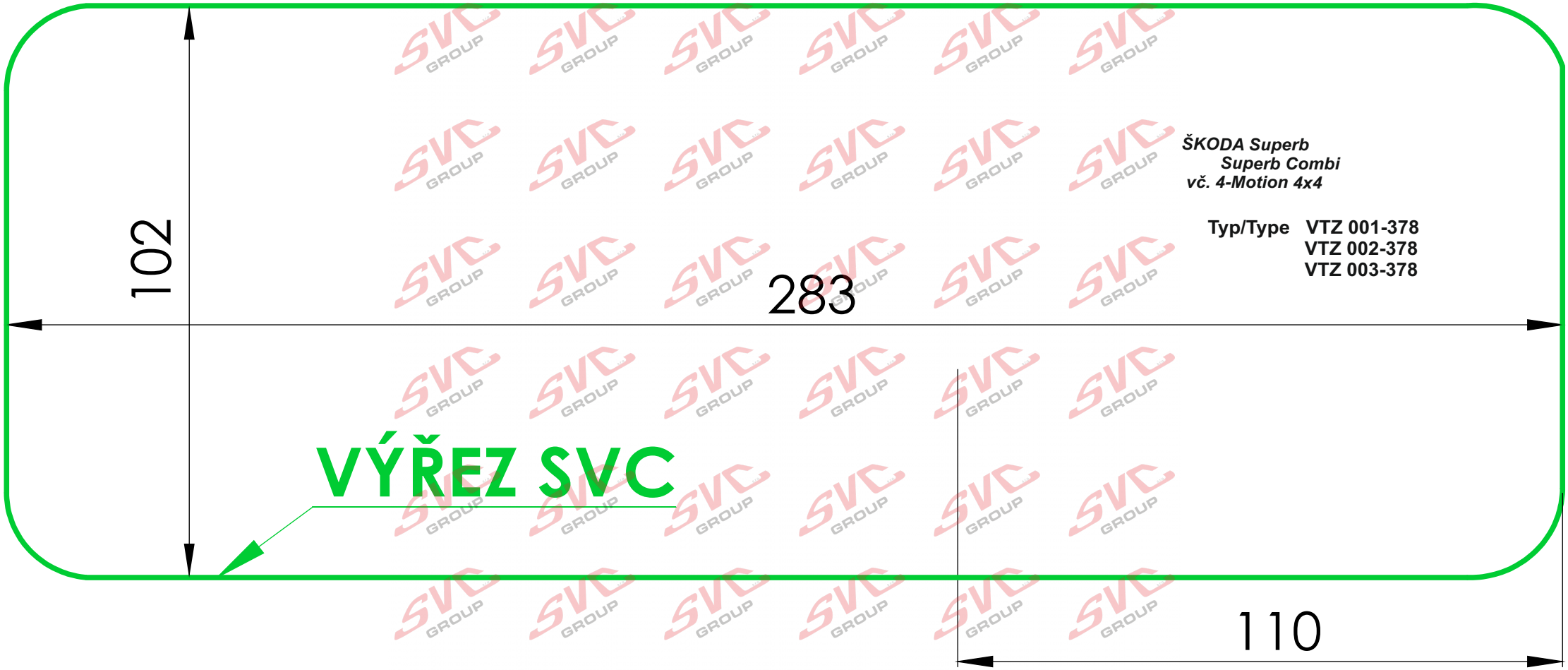

ŠKODA Superb
Superb Combi
vč. 4-Motion 4x4

Typ/Type VTZ 001-378
VTZ 002-378
VTZ 003-378

ŠKODA SUPERB 2015->

TYPE: VTZ 001/2/3-373	SVC GROUP s.r.o.	Průmyslová zóna - 179 547 01 Náchod-ČR	INFO: www.svcgroup.cz E-mail:svc@svcgroup.cz	Tel.:+420 491421021 mob.: +420 603360607 01/15 SVC NROUP	N2/3

Nevíte si rady? Potřebujete poradit?

Náš zakaznický servis je vám k dispozici

+420 491 421 021

svc@svcgroup.cz

TAŽNÁ ZAŘÍZENÍ ®
SVC s.r.o.
GROUP
ORIGINAL

Opravdový specialista a Certifikovaný výrobce tažných zařízení s největším sortimentem v ČR. Rodinná firma s více jak 30letou ověřenou tradicí výroby, prodeje a montáže.

www.svcgroup.cz