Montážní návod

(Montážny návod, Fitting instruction, Montageanleitumg, Instruzioni di montaggio, Monteringshandledning, Asennusohje, Instruction de montage, Montegehandleiding, Инструкция по установке)

Tažné zařízení

Ford B Max 08/2012->

Ťažné zariadenie
Towbars
Trekhaak
Anhängerkupplung de
Dispositif d'attelage
Equipo de remolque
Sprzęt holowniczy
Hinauslaitteet
Буксирное оборудование

výrobce / dodavatel

SVC Group s.r.o.

Odkaz na produkt:
https://www.svcgroup.cz/tazne-zarizeni-srouby-pevny-skoda-rapid-monte-carlo-10-2012-2018-p7283-v960

www.svcgroup.cz

Určeno pro vozidlo/ Designated for a vehicle

Montážní návod
Fitting instruction
Montageanleitung

Classe A50-X

EHK 55 e94/20

E27 55R 01-0293

FORD B-MAX

2012->

Typ/Type **VTZ 001-408**
VTZ 002-408
VTZ 003-408

D	
Hodnota value Wert **7,14 kN**	**1200 kg**
	65 kg

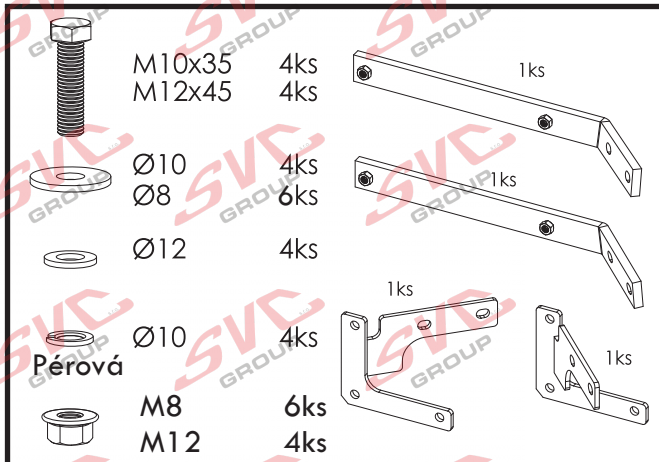

VT 13A/6026 CamBus

Předepsané utahovací momenty:
Specified torque settings :

M5	5,9 Nm	6,5 Nm
M6	10.0 Nm	10,5 Nm
M10	49,0 Nm	51,0 Nm
M12	85,0 Nm	87,0 Nm
M14	135,0 Nm	138,0 Nm
M16	210,0 Nm	214.1 Nm

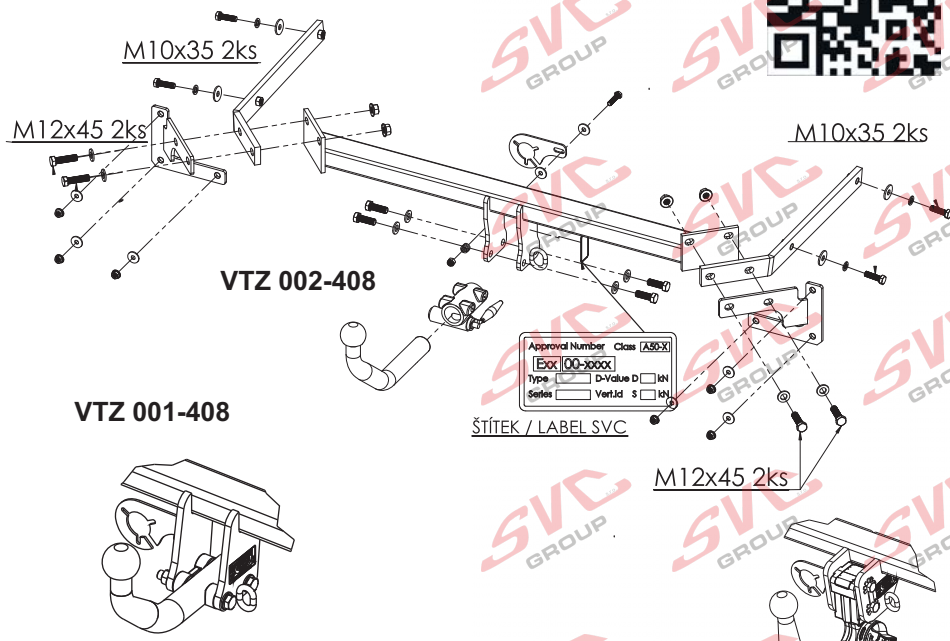

CZ

Všeobecné pokyny, též viz. typový list:
-Montáž tažného zařízení a el instalace, musí odpovídat požadavku výrobce vozu a příslušného státu kde se výrobek používá.
-Při případném výřezu nárazníku, výrobce tažného zařízení provedl zkoušky na vozidle se standardním nárazníkem na počátku výroby vozidla a neručí za informace k výřezu při případné změně či faceliftu vozu či nárazník.
1. V úchytech a spojích tažného zařízení s karosérií musí být karosérie očištěna od měkkých antikorozních ochran nástřiku karosérie. Všechny vrtané otvory očistěte od špon a ošetřete antikorozním přípravkem.
2. Používejte dodaný pevnostní spojovací materiál.
3. Kulový čep nesmí ze zákona překrývat registrační značku vozu, pokud není připojen přívěsný vozík..
4. Zapojení el. instalace tažného zařízení k vozu musí odpovídat příslušným platnýmnormám a požadavkům výrobce vozu (viz. příručka k vozu, či u prodejce vozu). Tažné zařízení je pevnostně zkoušeno a homologováno dle předpisu EHK 55 a splňuje tuto normu ES.

GB

General instructions, also see Type certificate:
-The towing device assembly and electric installation must comply with the requirements of the car producer and the particular state where the product is used.
- The coupling device manufacturer has carried out some tests on a car with a standard bumper which was used at the beginning of making a car and so the manufacturer is not liable for information about a posssible slot in a bumper in case of changes or a facelift of a car during a car production.
1. Clean a car body from soft anticorrosive protection of a car body coat in brackets and joints of a coupling device with a car body. Clean all drilled holes from metalshavings and treat them with antirust agent.
2. Use supplied strength joining material.
3. A ball pin, according to a law, cannot cover a number plate, if a trailer is not joined.
4. Wiring of a coupling device must be up to a standard and car maker requirements. (see a car manual or ask a car seller).
5. The coupling device has been physically tested and homologated according to the regulation EHK55 and is up to the EC standard.

D

Allgemeine Anweisungen siehe auch Typenschein:
- Die Montage der Anhängerkupplung sowie die Elektroinstallation muss den Anforderungen des Fahrzeugherstellers in dem Staat entsprechen, in welchem das Produkt benutzt wird.
- be1i einem allfälligen Ausschneiden der Stoss- Stange der Hersteller der Zugsvorrichtung führte Proben an Wagen mit gängigen Stoss- Stangen am Anfang der Wagenherstellung durch und haftet keinesfalls für Informationen bezüglich des Ausschneidens sowie für allfällige Änderungen oder face- Liftings des Wagens oder der Stoss- Stange.
1. Bei den Aufhängungen und Verbindungen der Zugsvorrichtung mit der Karosserie muss dieselbe von weichen Rostschutzmitteln gereinigt werden. Reinigen Sie sämtliche gebohrte Öffnungen von Spänen und behandeln diese mit einem Rostschutzmittel.
2. Benützen Sie das gelieferte Festigkeits- Verbindungsmaterial.
3. Der Kugelbolzen darf von Gesetzes wegen nicht das Kennzeichen des Wagens verdecken, sofern kein Anhänger an den Wagen angehängt ist.
4. Der Anschluss der Elektroinstallation der Zugsvorrichtung an den Wagen muss den entsprechenden gültigen Normen und Anforderungen des Wagenherstellers entsprechen (siehe Handbuch zum Wagen,oder beim Verkäufer des Wagens).
Die Zugsvorrichtung wurde in Bezug auf die Festigkeit nach der Vorschrift EHK 55geprüft und genehmigt und erfüllt die ES- Norm.

SVC GROUP s.r.o.
Průmyslová zóna - 179
547 01 Náchod-ČR
INFO: www.svcgroup.cz
E-mail:svc@svcgroup.cz
Tel.:+420 491421021
mob.: +420 603360607

CZ_Montážní návod

1. Odmontujete zadní světla, zadní nárazník a jeho pěnovou vložku (tato nebude již zapotřebí). Odšroubujte z plechové výztuhy 6 matic M8 a výztuhu sundejte (ta nebude již zapotřebí).
2. *Do nosníků vsuňte levý a pravý bok tažného zařízení a přichyťte 4 šrouby M10x35 přes velkoplošné podložky (nedotahovat). Ke šroubům po plechové výztuze přichyťte pravou a levou příložku dle obrázku 6 maticemi přes velkoplošné podložky (taktéž nedotahujte).*
3. *Mezi takto připravené boky nasaďte hlavní nosník tažného zařízení a tento přichyťte 4 šrouby M12x45.Poté vše vyrovnejte a dotáhněte dle utahovacích momentů.*
4. *Vraťte zpět díly odmontované v bodě č.1.*

EN_Installation instructions

1. Remove rear lights, rear bumper and its foam insert (it is no longer needed). Remove six M8 nuts from sheet stiffener and remove the stiffener (it is no longer needed).
2. *Slide left and right sides of the tow bar into the beams and fasten them with four M10x35 screws through large-area washers (tighten only lightly). Fix the right and left brackets to the screws left after the sheet stiffener, namely with using of 6 nuts (as shown in the picture) and large-area washers (also tighten only lightly).*
3. *Insert the main beam of the tow bar between the sides prepared in previous step and fasten it with four M12x45 screws.Afterwards align all the parts and tighten them to prescribed torques.*
4. *Reinstall all the parts removed within the step 1.*

DE-Montageanleitung

1. Die Hecklichter, Stoßstange und deren Schaumeinsatz ausbauen (dieser wird nicht mehr benötigt). Von der Blechstrebe 6 Muttern M8 demontieren und die Strebe abnehmen (diese wird nicht mehr benötigt).
2. *In die Träger die linke und rechte Seite der Zugeinrichtung einsetzen und mit 4 Schrauben M10x35 mit großflächigen U-Scheiben befestigen (nicht festziehen). An die Schrauben von der Blechstrebe die linke und rechte Anlegescheibe unter Anwendung der großflächigen U-Scheiben gem. Abbildung mit 6 Muttern befestigen (ebenfalls nicht festziehen).*
3. *Zwischen die derart vorbereiteten Seitenteile den Hauptträger der Zugeinrichtung einsetzen und diesen mit 4 Schrauben M12x45 befestigen. Anschließend alles mit den vorgeschriebenen Momenten festziehen.*
4. *Die im Punkt Nr. 1 ausgebauten Teile wieder einbauen.*

IT_Istruzioni di montaggio

1. Smontare i fanali posteriori, il paraurti posteriore e il suo rinforzo di schiuma (non sarà più necessario). Dal rinforzo di lamiera smontare 6 dadi M8 e sfilare il rinforzo (non sarà più necessario).
2. *Inserire nei supporti il lato sinistro e destro del dispositivo di traino fissandoli con 4 viti M10x35 tramite le rondelle di grandi dimensioni (non serrare a fondo). Alle viti del rinforzo di lamiera fissare la piastrina destra e sinistra, vedi figura, usando 6 dadi e rondelle di grandi dimensioni (non serrare a fondo).*
3. *Tra i lati preparati in questo modo inserire il supporto principale del dispositivo di traino fissandolo con 4 viti M12x45. Quindi allineare tutto e serrare con le coppie di serraggio prescritte.*
4. *Rimontare tutti i componenti smontati nel punto 1.*

RU_Инструкция по монтажу

1. Снимите задние фонари, задний бампер и его прокладку из пены (она больше не потребуется). Отвинтите 6 гаек M8 усилителя из листовой стали и снимите усилитель (он больше не потребуется).
2. *В балки вставьте левый и правый бока фаркопа и закрепите 4 болтами M10x35 с использованием увеличенных шайб (не затягивать). На болтах от усилителя закрепите правую и левую накладки согласно изображению 6 болтами с использованием увеличенных шайб (также не затягивать).*
3. *Между подготовленными боками вставьте главную балку фаркопа и закрепите её 4 болтами M12x45. Выровняйте фаркоп и затяните в соответствии с предписанными моментами затяжк.*
4. *Установите обратно все части, демонтированные согласно п. 1.*

FR_Notice de montage

1. Démonter les feux arrière, le pare-chocs arrière et son insert en mousse (vous n'en aurez plus besoin). Dévisser les 6 écrous M8 du renfort métallique et retirer ensuite ce renfort (vous n'en aurez plus besoin).
2. *Introduire les côtés gauche et droit du dispositif d'attelage dans les traverses et les fixer à l'aide de 4 vis M10x35 tout en utilisant des rondelles extra-larges (ne pas serrer les vis). Fixer les rallonges gauche et droite aux vis qui fixaient le renfort métallique – procéder comme indiqué sur la figure et utiliser 6 écrous et rondelles extra-larges (ne pas serrer les écrous).*
3. *Placer la traverse principale du dispositif d'attelage entre les côtés ayant été ainsi préparés et fixer la traverse à l'aide de 4 vis M12x45. Aligner ensuite le tout et serrer les vis et écrous aux couples de serrage prescrits.*
4. *Remettre en place toutes les pièces qui ont été démontées au point 1.*

FI_Asennusohje

1. Irrota takavalot, takapuskuri ja sen vaahtomuovinen osa (sitä ei enää tarvita). Irrota peltijäykisteestä 6 mutteria M8 ja poista jäykiste (sitä ei enää tarvita).
2. *Työnnä vetolaitteen vasen ja oikea sivuosa palkkeihin ja kiinnitä 4 ruuvilla M10x35 suurten aluslevyjen avulla (älä kiristä). Kiinnitä oikea ja vasen liitososa peltijäykisteen ruuveihin kuvan 6 mukaisesti muttereilla ja suurilla aluslevyillä (älä myöskään kiristä).*
3. *Aseta vetolaitteen pääpalkki näin valmisteltujen sivuosien väliin ja kiinnitä se 4 ruuvilla M12x45. Suorista sitten kaikki osat ja kiristä ne kiristysmomenttien mukaan.*
4. *Asenna kohdassa 1 irrotetut osat takaisin paikoilleen.*

BG_Упътване за монтаж

1. Демонтирайте задните фарове, задната броня и неговото дунапренено уплътнение (вече няма да бъде необходимо). Отвинтете от ламарининото уплътнение 6 гайки M8 и извадете уплътнението (вече няма да бъде необходимо).
2. *В носещата конструкция пъхнете лявата и дясната странична част на теглещото устройство и фиксирайте с 4 винта M10x35 през големите подложки (не затягайте). Към винтовете от ламарининения пълнеж фиксирайте дясната и лявата приставка според фигурата с 6 гайки през големите подложки (също не ги затягайте).*
3. *Между така подготвените странични части сложете главната носеща конструкция на теглещото устройство и го фиксирайте с 4 винта M12x45. След това изравнете всичко и затегнете според моментите на затягане.*
4. *Върнете обратно частите, демонтирани съгласно точка 1.*

ES_ Manual de montaje

1. Desmonte los focos traseros, el parachoques trasero y su inserto de espuma (este no hará falta más). Desmonte del reforzamiento de chapa 6 tuercas M8 y quite el reforzamiento (no hará falta más).
2. *Introduzca en los soportes el lado izquierdo y derecho del equipo de tiro y fije con 4 tornillos M10x35 a través de arandelas grandes (no apretar). Fije a los tornillos que quedan del reforzamiento de chapa la escuadra derecha e izquierda según el dibujo con 6 tuercas a través de arandelas grandes (no apretar tampoco).*
3. *Ponga entre los lados preparado así el soporte principal del equipo de tiro fijándolo con 4 tornillos M12x45.Después empareje todo y apriete según los momentos de apriete.*
4. *Vuelva a montar las piezas desmontadas en el punto No.1.*

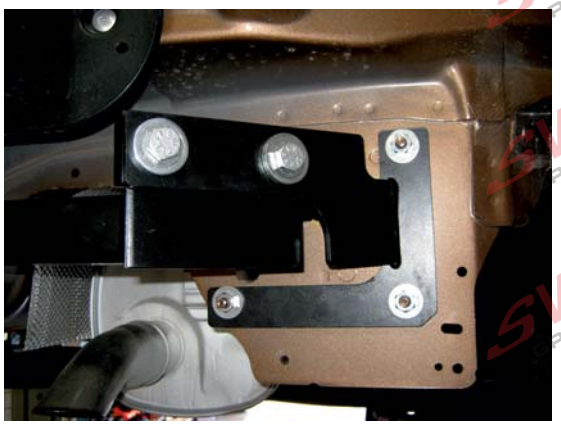

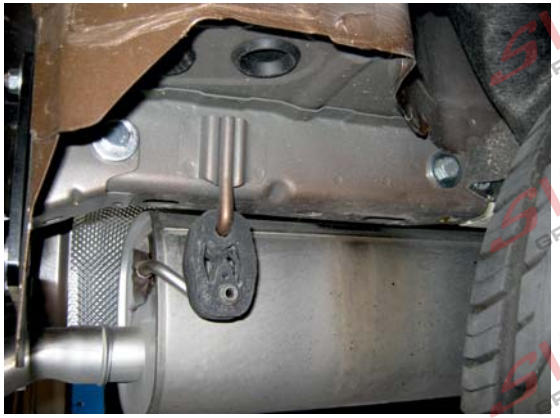

Nevíte si rady? Potřebujete poradit?

Náš zakaznický servis je vám k dispozici

+420 491 421 021

svc@svcgroup.cz

TAŽNÁ ZAŘÍZENÍ ®
SVC s.r.o.
GROUP
ORIGINAL

Opravdový specialista a Certifikovaný výrobce tažných zařízení s největším sortimentem v ČR. Rodinná firma s více jak 30letou ověřenou tradicí výroby, prodeje a montáže.

www.svcgroup.cz