Montážní návod

(Montážny návod, Fitting instruction, Montageanleitumg, Instruzioni di montaggio, Monteringshandledning, Asennusohje, Instruction de montage, Montegehandleiding, Инструкция по установке)

Tažné zařízení

Ťažné zariadenie
Towbars
Trekhaak
Anhängerkupplung de
Dispositif d'attelage
Equipo de remolque
Sprzęt holowniczy
Hinauslaitteet
Буксирное оборудование

výrobce / dodavatel

SVC Group s.r.o.

Odkaz na produkt:
https://www.svcgroup.cz/tazne-zarizeni-srouby-pevny-skoda-rapid-monte-carlo-10-2012-2018-p7283-v960

www.svcgroup.cz

CZ-Montážní návod
GB-Fitting instruction
DE-Montageanleitung
FR-Notice de montage
RU-Инструкция по монтжу

OPEL ASTRA - HB-5 dveří

type-K

06/2015->

D

10,00 kN

=S **95 Kg**

=R **1 800 Kg**

Brzděný
FREINÉE
GEBREMST
BRAKED

Classe A50-X

VTZ 001-414

VTZ 002-414

VTZ 003-414

E27 55R 01-300

CERTIFIKÁT

EHK 55 & e94/20

Nm

Pevnost	8,8	10,9	12,9
M6	9,7	14,3	16,1
M8	24,5	35,9	42,0
M10	48,4	71,0	83,0
M12	84,0	123,0	144,0
M14	133,0	196,0	229,0
M16	137,0	307,0	359,0

INFO !
1000 km
www.svcgroup.cz
0 km
1000 km

2h

☐ NE/NO
☑ NENÍ VIDĚT
☐ JE VIDĚT
☑ SKL

M10x35	6KS	2KS Velkoplošný Hliník
Ø10	6KS	
Ø 10	6KS	
Ø10	12KS	
M10	6KS	

VT 11/A/6007

SKL-SKLOPNÉ KRÁTKÉ El- Cam-Bus.

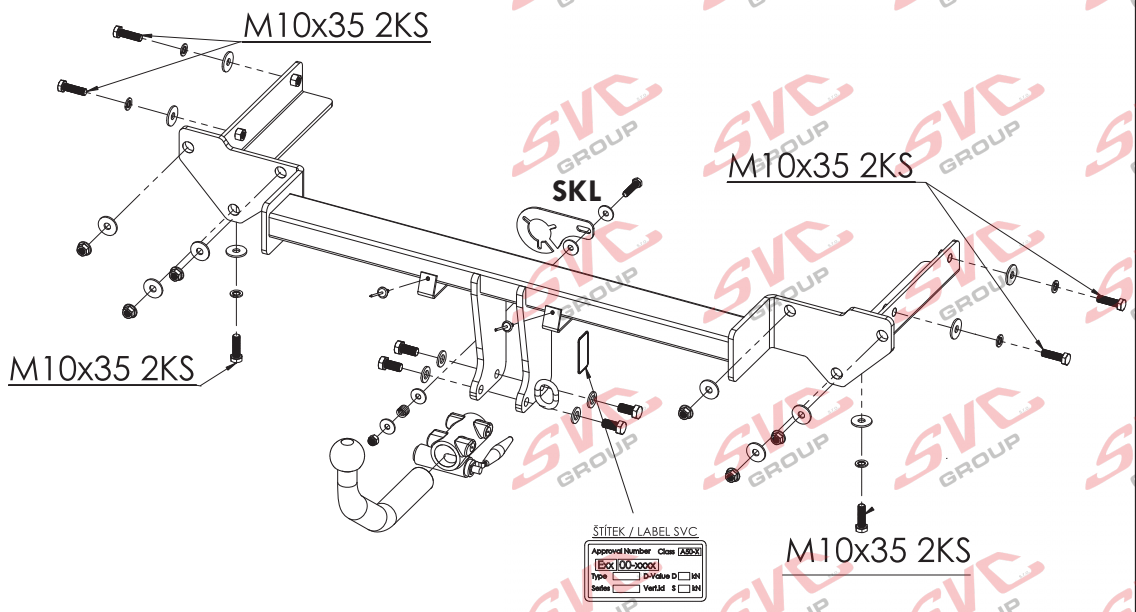

CZ

Všeobecné pokyny, též viz. typový list:

-Montáž tažného zařízení a el instalace, musí odpovídat požadavku výrobce vozu a příslušného státu kde se výrobek používá.
-Při případném výřezu nárazníku, výrobce tažného zařízení provedl zkoušky na vozidle se standardním nárazníkem na počátku výroby vozidla a neručí za informace k výřezu při případné změně či faceliftu vozu či nárazník.
1. V úchytech a spojích tažného zařízení s karosérií musí být karosérie očištěna od měkkých antikorozních ochran nástřiku karosérie. Všechny vrtané otvory očistěte od špon a ošetřete antikorozním přípravkem.
2. Používejte dodaný pevnostní spojovací materiál.
3. Kulový čep nesmí ze zákona překrývat registrační značku vozu, pokud není připojen přívěsný vozík..
4. Zapojení el. instalace tažného zařízení k vozu musí odpovídat příslušným platnýmnormám a požadavkům výrobce vozu (viz. příručka k vozu, či u prodejce vozu). Tažné zařízení je pevnostně zkoušeno a homologováno dle předpisu EHK 55 a splňuje tuto normu ES.

GB

General instructions, also see Type certificate:

-The towing device assembly and electric installation must comply with the requirements of the car producer and the particular state where the product is used.
- The coupling device manufacturer has carried out some tests on a car with a standard bumper which was used at the beginning of making a car and so the manufacturer is not liable for information about a posssible slot in a bumper in case of changes or a facelift of a car during a car production.
1. Clean a car body from soft anticorrosive protection of a car body coat in brackets and joints of a coupling device with a car body. Clean all drilled holes from metalshavings and treat them with antirust agent.
2. Use supplied strength joining material.
3. A ball pin, according to a law, cannot cover a number plate, if a trailer is not joined.
4. Wiring of a coupling device must be up to a standard and car maker requirements. (see a car manual or ask a car seller).
5. The coupling device has been physically tested and homologated according to the regulation EHK55 and is up to the EC standard.

D

Allgemeine Anweisungen siehe auch Typenschein:

- Die Montage der Anhängerkupplung sowie die Elektroinstallation muss den Anforderungen des Fahrzeugherstellers in dem Staat entsprechen, in welchem das Produkt benutzt wird.
- be1i einem allfälligen Ausschneiden der Stoss- Stange der Hersteller der Zugsvorrichtung führte Proben an Wagen mit gängigen Stoss- Stangen am Anfang der Wagenherstellung durch und haftet keinesfalls für Informationen bezüglich des Ausschneidens sowie für allfällige Änderungen oder face- Liftings des Wagens oder der Stoss- Stange.
1. Bei den Aufhängungen und Verbindungen der Zugsvorrichtung mit der Karosserie muss dieselbe von weichen Rostschutzmitteln gereinigt werden. Reinigen Sie sämtliche gebohrte Öffnungen von Spänen und behandeln diese mit einem Rostschutzmittel.
2. Benützen Sie das gelieferte Festigkeits- Verbindungsmaterial.
3. Der Kugelbolzen darf von Gesetzes wegen nicht das Kennzeichen des Wagens verdecken, sofern kein Anhänger an den Wagen angehängt ist.
4. Der Anschluss der Elektroinstallation der Zugsvorrichtung an den Wagen muss den entsprechenden gültigen Normen und Anforderungen des Wagenherstellers entsprechen (siehe Handbuch zum Wagen,oder beim Verkäufer des Wagens).
Die Zugsvorrichtung wurde in Bezug auf die Festigkeit nach der Vorschrift EHK 55geprüft und genehmigt und erfüllt die ES- Norm.

SVC GROUP s.r.o. Průmyslová zóna - 179 547 01 Náchod-ČR
www.svcgroup.cz e-mail: svc@svcgroup.cz
INFO Tel.:+420 491421021, +420 491421022 mob.: +420 603360607

CS -Montážní návod

1. Odmontujte zadní světla, zadní nárazník (pozor na elektrickou instalaci a šrouby pod registrační značkou) a hliníkovou výztuhu (tato již nebude zapotřebí).
2. Do nosníků vsuňte těleso tažného zařízení a přichyťte k zadnímu čelu 6 maticemi přes velkoplošné podložky (lehce přitáhněte). Poté od spodu a z boku nosníku přichyťte 6 šrouby přes velkoplošné podložky (M10x35).
3. Tažné zařízení dotáhněte dle utahovacích momentů. Zhotovte výřez nárazníku a tento namontujte zpět na vozidlo. Pod registrační značku použijte dodané velkoplošné nýty k přichycení nárazníku.
4. Vraťte zpět všechny díly odmontované v bodě č.1.

EN - Installation instructions

1. Remove rear lights, rear bumper (mind the wiring and screws under registration plate) and aluminium stiffener (it is no longer needed).
2. Slide the body of the tow bar into the beams and fix it to rear face by 6 nuts through large-area washers (tighten only lightly). Then, fix it by 6 screws through large-area washers (M10x35) from below and on beam sides.
3. Tighten all the parts of the tow bar to prescribed torques. Make a cut-out in the bumper and reinstall it back onto the vehicle. Use supplied large-area rivets under registration plate to attach the bumper.
4. Reinstall all the parts removed within the step 1.

DE - Montageanleitung

1. Die Hecklichter, die hintere Stoßstange (Achtung auf die elektrische Installation und auf die Schrauben unter dem Kennzeichen) und die Aluminium-Strebe (diese wird nicht mehr benötigt) ausbauen.
2. Den Körper der Zugeinrichtung in die Träger einsetzen und mit 6 Muttern mit großflächigen U-Scheiben an der Heckwand befestigen (leicht festziehen). Anschließend von unten und von der Seite des Trägers 6 Schrauben mit großflächigen U-Scheiben (M10x35) befestigen.
3. Die Zugeinrichtung mit den entsprechenden Momenten anziehen. In der Stoßstange einen Ausschnitt herstellen und diese an das Fahrzeug montieren. Unter das Kennzeichnen die mitgelieferten großflächigen Nieten für Befestigung der Stoßstange benutzen.
4. Alle im Punkt Nr. 1 ausgebauten Teile wieder einbauen.

FR - Notice de montage

1. Démonter les feux arrière, le pare-chocs arrière (attention à l'installation électrique et aux vis qui se trouvent sous la plaque d'immatriculation) et le renfort en aluminium (vous n'en aurez plus besoin).
2. Insérer le corps du dispositif d'attelage dans les traverses et le fixer à la face arrière à l'aide de 6 écrous, en utilisant des rondelles extra-larges (serrer légèrement). Ensuite, par le bas et par le côté de la traverse, fixer les 6 vis en utilisant des rondelles extra-larges (M10x35).
3. Serrer le dispositif d'attelage aux couples de serrage prescrits. Effectuer une découpe dans le pare-chocs et remonter ce dernier sur le véhicule. Utiliser ensuite des rivets extra-larges pour fixer le pare-chocs sous la plaque d'immatriculation.
4. Remettre en place toutes les pièces ayant été démontées au point n° 1.

***IT* - Istruzioni di montaggio per l'**

1. Smontare i fanali posteriori, il paraurti posteriore (fare attenzione all'allacciamento elettrico e le viti sotto la targa) e il rinforzo d'alluminio (non sarà più necessario).
2. Inserire il corpo del dispositivo di traino nei supporti e fissarlo alla parete posteriore usando 6 dadi e rondelle di grandi dimensioni (serrare leggermente). Poi fissarlo dal disotto e dal lato del supporto usando 6 viti e rondelle di grandi dimensioni (M10x35).
3. Serrare il dispositivo di traino con le coppie di serraggio prescritte. Fare un intaglio nel paraurti e rimontare questo sul veicolo. Sotto la targa usare bulloni grandi forniti per fissare il paraurti.
4. Rimontare tutti i componenti smontati nel punto 1.

RU - Инструкция по монтажу

1. Снимите задние фонари, задний бампер (осторожно с электропроводкой и болтами под номерным знаком) и алюминиевый усилитель (он больше не потребуется).
2. Вставьте в балки корпус фаркопа и прикрепите к панели задка 6 гайками с использованием увеличенных шайб (слегка затяните). После этого снизу и сбоку балки закрепите 6 болтами с использованием увеличенных шайб (M10x35).
3. Затяните болты фаркопа в соответствии с предписанными моментами затяжки. Сделайте вырез в бампере и установите его на место. Под номерным знаком используйте для закрепления бампера прилагаемые увеличенные заклепки.
4. Установите обратно все части, демонтированные согласно п.1.

***FI* - Asennusohje**

1. Irrota takavalot, takapuskuri (varo sähkölaitteita ja rekisterikilven alla olevia ruuveja) ja alumiinijäykiste (sitä ei enää tarvita).
2. Liitä vetolaitteen runko palkkeihin ja kiinnitä se takapäätyyn 6 mutterilla suurten aluslevyjen avulla (kiristä kevyesti). Kiinnitä se sitten palkin alapuolelta ja sivulta 6 ruuvilla suurten aluslevyjen avulla (M10x35).
3. Kiristä vetolaite kiristysmomenttien mukaan. Tee puskuriin leikkaus ja asenna se takaisin autoon. Käytä puskurin kiinnitykseen rekisterikilven alla toimitukseen kuuluvia suuria niittejä.
4. Asenna kaikki kohdassa 1 irrotetut osat takaisin.

ES - Manual de montaje

1. Desmonte los focos traseros, el parachoques trasero (atención con la instalación eléctrica y tornillos debajo de la matrícula) y el refuerzo de aluminio (no hará falta más).
2. Introduzca en los soportes el cuerpo del equipo de tiro fijándolo a la frente trasera con 6 tuercas a través de arandelas grandes (apriete ligeramente). Después fije desde abajo y desde el lado del soporte con 6 tornillos a través de arandelas grandes (M10x35).
3. Apriete el equipo de tiro según los pares de apriete. Haga el recorte del parachoques y monte éste de vuelta al vehículo. Debajo de la matrícula use los suministrados remaches grandes para fijar el parachoques.
4. Ponga de vuelta todas las piezas desmontadas según el punto No.1.

BG - Упътване за монтаж

1. Демонтирайте задните фарове, задната броня (внимабайте за електрическата инсталация и винтовете под регистрационния номер) и алуминиевото уплътнение (то вече няма да Ви е необходимо).
2. В носещите конструкции пъхнете тялото на теглещото устройство и фиксирайте към задната челна част с 6 гайки през подложките с голяма площ (леко затегнете). След това отдолу и отстрани на носещата конструкция фиксирайте с 6 винта през подложките с голяма площ (M10x35).
3. Теглещото устройство се затяга според моментите на затягане. Направете разрез в бронята и след това го монтирайте обратно на автомобила. Под регистрационния номер използвайте доставените големи нитове за фиксиране към бронята.
4. Върнете обратно всички части, демонтирани в точка 1.

SVC GROUP s.r.o. Průmyslová zóna - 179 547 01 Náchod-ČR
www.svcgroup.cz e-mail: svc@svcgroup.cz
INFO Tel.:+420 491421021, +420 491421022 mob.: +420 603360607

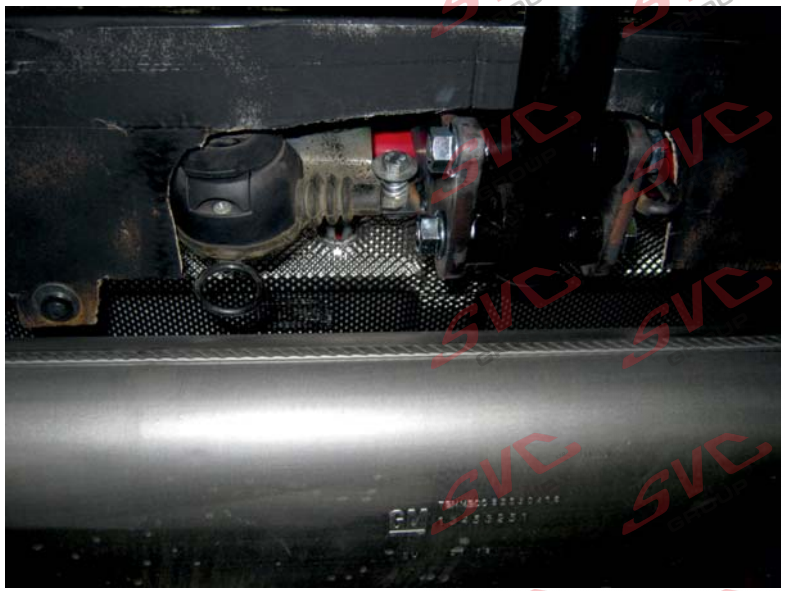

OPEL ASTRA K 2015->

PRO Š-B-B2

L ! VLOŽIT ZEVNITŘ NÁRAZNÍKU! P

SPODNÍ HRANA NÁRAZNÍKU

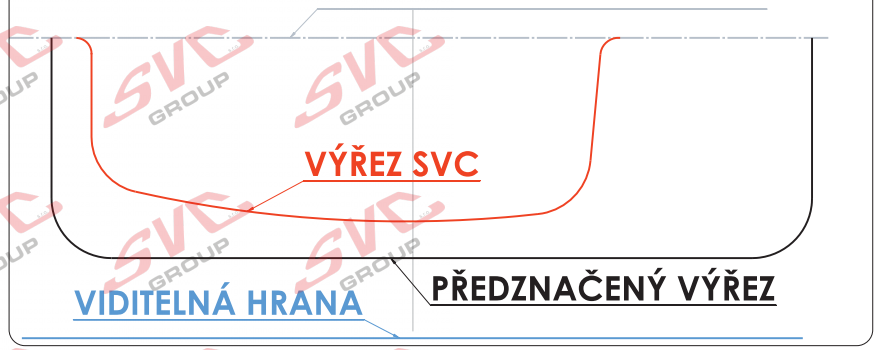

Výřez nárazníku je menší než požaduje výrobce vozidel.
Je umístněný ve spodní vodorovné části pod vozidlem.
Tedy plní to co chce zákazník , aby nebyl vidět.

1:1

VÝŘEZ SVC

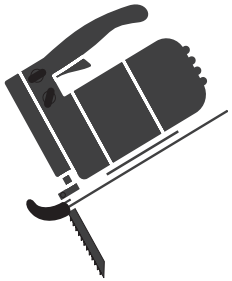

Nevíte si rady? Potřebujete poradit?

Náš zakaznický servis je vám k dispozici

+420 491 421 021

svc@svcgroup.cz

TAŽNÁ ZAŘÍZENÍ ®
SVC s.r.o.
GROUP
ORIGINAL

Opravdový specialista a Certifikovaný výrobce tažných zařízení s největším sortimentem v ČR. Rodinná firma s více jak 30letou ověřenou tradicí výroby, prodeje a montáže.

www.svcgroup.cz