Montážní návod

(Montážny návod, Fitting instruction, Montageanleitumg, Instruzioni di montaggio, Monteringshandledning, Asennusohje, Instruction de montage, Montegehandleiding, Инструкция по установке)

Tažné zařízení

Honda HR-V 08/2015->

Ťažné zariadenie
Towbars
Trekhaak
Anhängerkupplung de
Dispositif d'attelage
Equipo de remolque
Sprzęt holowniczy
Hinauslaitteet
Буксирное оборудование

výrobce / dodavatel

SVC Group s.r.o.

Odkaz na produkt:
https://www.svcgroup.cz/tazne-zarizeni-srouby-pevny-skoda-rapid-monte-carlo-10-2012-2018-p7283-v960

www.svcgroup.cz

Montážní návod
Fitting instruction
Montageanleitung

Classe A50-X

EHK 55

E27 55R 01-0296

HONDA HR-V HRV

08/2015->

Typ: VTZ 001-410
VTZ 002-410
VTZ 003-410

D Hodnota value Wert	
8,17 kN	1 500 kg
	70 kg

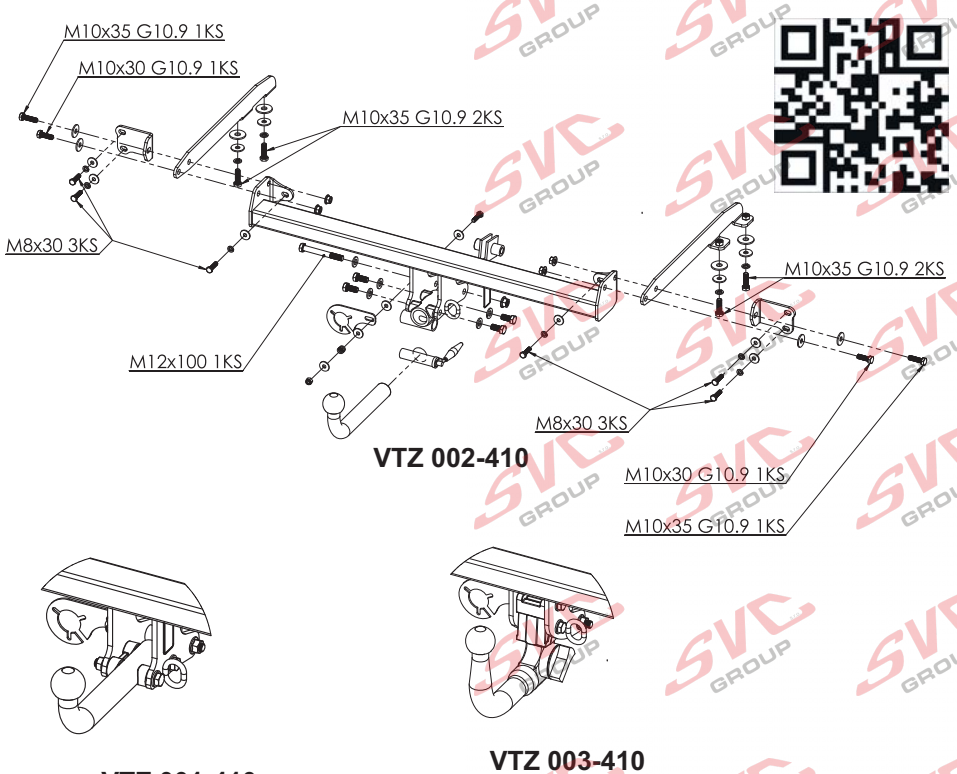

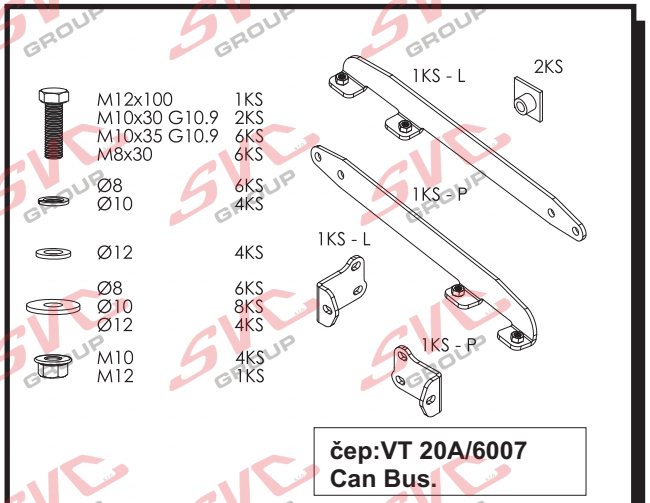

čep:VT 20A/6007
Can Bus.

Předepsané utahovací momenty:
Specified torque settings :

M5	5,9 Nm	6,5 Nm
M6	10.0 Nm	10,5 Nm
M10	49,0 Nm	51,0 Nm
M12	85,0 Nm	87,0 Nm
M14	135,0 Nm	138,0 Nm
M16	210,0 Nm	214.1 Nm

CZ

Všeobecné pokyny, též viz. typový list:
-Montáž tažného zařízení a el instalace, musí odpovídat požadavku výrobce vozu a příslušného státu kde se výrobek používá.
-Při případném výřezu nárazníku, výrobce tažného zařízení provedl zkoušky na vozidle se standardním nárazníkem na počátku výroby vozidla a neručí za informace k výřezu při případné změně či faceliftu vozu či nárazník.
1. V úchytech a spojích tažného zařízení s karosérií musí být karosérie očištěna od měkkých antikorozních ochran nástřiku karosérie. Všechny vrtané otvory očistěte od špon a ošetřete antikorozním přípravkem.
2. Používejte dodaný pevnostní spojovací materiál.
3. Kulový čep nesmí ze zákona překrývat registrační značku vozu, pokud není připojen přívěsný vozík..
4. Zapojení el. instalace tažného zařízení k vozu musí odpovídat příslušným platnýmnormám a požadavkům výrobce vozu (viz. příručka k vozu, či u prodejce vozu). Tažné zařízení je pevnostně zkoušeno a homologováno dle předpisu EHK 55 a splňuje tuto normu ES.

GB

General instructions, also see Type certificate:
-The towing device assembly and electric installation must comply with the requirements of the car producer and the particular state where the product is used.
- The coupling device manufacturer has carried out some tests on a car with a standard bumper which was used at the beginning of making a car and so the manufacturer is not liable for information about a posssible slot in a bumper in case of changes or a facelift of a car during a car production.
1. Clean a car body from soft anticorrosive protection of a car body coat in brackets and joints of a coupling device with a car body. Clean all drilled holes from metalshavings and treat them with antirust agent.
2. Use supplied strength joining material.
3. A ball pin, according to a law, cannot cover a number plate, if a trailer is not joined.
4. Wiring of a coupling device must be up to a standard and car maker requirements. (see a car manual or ask a car seller).
5. The coupling device has been physically tested and homologated according to the regulation EHK55 and is up to the EC standard.

D

Allgemeine Anweisungen siehe auch Typenschein:
- Die Montage der Anhängerkupplung sowie die Elektroinstallation muss den Anforderungen des Fahrzeugherstellers in dem Staat entsprechen, in welchem das Produkt benutzt wird.
- be1i einem allfälligen Ausschneiden der Stoss- Stange der Hersteller der Zugsvorrichtung führte Proben an Wagen mit gängigen Stoss- Stangen am Anfang der Wagenherstellung durch und haftet keinesfalls für Informationen bezüglich des Ausschneidens sowie für allfällige Änderungen oder face- Liftings des Wagens oder der Stoss- Stange.
1. Bei den Aufhängungen und Verbindungen der Zugsvorrichtung mit der Karosserie muss dieselbe von weichen Rostschutzmitteln gereinigt werden. Reinigen Sie sämtliche gebohrte Öffnungen von Spänen und behandeln diese mit einem Rostschutzmittel.
2. Benützen Sie das gelieferte Festigkeits- Verbindungsmaterial.
3. Der Kugelbolzen darf von Gesetzes wegen nicht das Kennzeichen des Wagens verdecken, sofern kein Anhänger an den Wagen angehängt ist.
4. Der Anschluss der Elektroinstallation der Zugsvorrichtung an den Wagen muss den entsprechenden gültigen Normen und Anforderungen des Wagenherstellers entsprechen (siehe Handbuch zum Wagen,oder beim Verkäufer des Wagens).
Die Zugsvorrichtung wurde in Bezug auf die Festigkeit nach der Vorschrift EHK 55geprüft und genehmigt und erfüllt die ES- Norm.

SVC GROUP s.r.o.
Průmyslová zóna - 179
547 01 Náchod-ČR
INFO: www.svcgroup.cz
E-mail:svc@svcgroup.cz
Tel.:+420 491421021
mob.: +420 603360607

CZ Montážní návod Honda HR-V 2015->

1. Odmontujte zadní světla, nárazník a spodní plastový kryt. Odšroubujte plechové výstupky ze zadního čela.
2. *Od zadu odstraňte záslep nosníku dle obrázku, nejlépe přímočarou pilkou. Do těchto otvorů vsuňte levou a pravou přílož a od spodu nosníku volně přichyťte 4 šrouby M10x35 (10.9) přes velkoplošnou podložku 12 a 10.*
3. *K zadnímu čelu přichyťte pravou a levou příložku 4 šrouby M8x30 (10.9) (nedotahujte). Mezi takto připravené přílože namontujte hlavní nosní tažného zařízení za pomocí 2 šroubů M8x30 (10.9)*
4. *Poté hlavní nosník spojte s příložek 2 šrouby M10x30 (10.9) a M10x35 (10.9). Tažné zařízení vyrovnejte a poté namontujte mezi tažné oko a tažné zařízení 2 přílože s trubkami za pomocí šroubu M12x100.(ploché části patří blíže k oku).*
5. *Poté celé tažné postupně dotáhněte dle utahovacích momentů.*
6. *Zhotovte výřez nárazníku (je vyznačen uvnitř nárazníku) a též vyřízněte spodní plastový kryt dle obrázku. (Pro zásuvku otvor upravte dle typu individuelně).*
7. *Vraťte zpět všechny díly odmontované v bodě č.1. Plechové díly ze zadního čela nebudou již zapotřebí.*

EN - Installation instructions Honda HR-V 2015->

1. Remove rear lights, bumper and lower plastic cover. Remove metal sheet protrusions from the rear face.
2. *From behind, remove the plug of the beam as shown in the picture, preferably with using a jig saw. Slide the left and right brackets into the openings prepared in previous step, fasten loosely with using of 4 screws M10x35 (10.9) and large-area washer 12 and 10.*
3. *Attach the right and left brackets to the rear face with using of 4 screws M8x30 (10.9) (tighten only lightly). Attach the main beam of the tow bar between the brackets prepared in the previous steps with using of 2 screws M8x30 (10.9)*
4. *Then, connect the main beam with the brackets with using of 2 screws M10x30 (10.9) and M10x35 (10.9). Align the tow bar and then install 2 brackets with tubes between the towing eye and tow bar, namely with using of the screw M12x100 (flat parts should be closer to the eye).*
5. *Afterwards gradually tighten all the parts to prescribed torques.*
6. *Make a cut-out in the bumper (it is marked on its inner side) and also cut out the lower plastic cover, as shown in the picture. (Modify the opening for socket individually according to respective vehicle type).*
7. *Reinstall all the parts removed within the step 1. Sheet metal parts from rear face are no longer needed.*

***DE* - Montageanleitung Honda HR-V 2015->**

1. Hecklichter, Stoßstange und die untere Kunststoffabdeckung ausbauen. Die Blechnasen vom Heck abschrauben.
2. *Von hinten den Stopfen des Trägers lt. Abbildung beseitigen, am besten mit einer Stichsäge. In diese Öffnungen die linke und rechte Beilegeplatte einschieben und von der Trägerunterseite lose mit 4 Schrauben M10x35 (10.9) durch die großflächige U-Scheibe 12 und 10 befestigen.*
3. *An der Heckseite die linke und rechte Beilegeplatte mit 4 Schrauben M8x30 (10.9) befestigen (nicht festziehen). Zwischen derartig vorbereitete Beilegeplatten den Hauptträger der Zugeinrichtung mithilfe von 2 Schrauben M8x30 (10.9) befestigen.*
4. *Anschließend den Hauptträger mit den Beilegeplatten mit 2 Schrauben M10x30 (10.9) und M10x35 (10.9) verbinden. Die Zugeinrichtung ausrichten und anschließend zwischen die Zugöse und die Zugeinrichtung 2 Beilegeplatten mit Rohren mithilfe von Schrauben M12x10 montieren (die flachen Teile näher zur Öse).*
5. *Anschließend die ganze Zugeinrichtung entsprechend den Anzugsmomenten festziehen.*
6. *Einen Ausschnitt in der Stoßstange herstellen (ist auf der Innenseite der Stoßstange markiert) und ebenfalls die untere Kunststoffabdeckung laut Abbildung ausschneiden. (Die Öffnung für die Kupplungsdose individuell typengerecht anpassen).*
7. *Alle im Punkt Nr. 1 ausgebauten Teile wieder einbauen. Die Blechteile von der Heckseite werden nicht mehr benötigt.*

***FR* Notice de montage Honda HR-V 2015->**

1. Démonter les feux arrière, le pare-chocs et le cache de protection inférieur en plastique. Dévisser les avancées métalliques de la face arrière.
2. *Par l'arrière, retirer le bouchon de la traverse, comme indiqué sur la figure. Le mieux est d'utiliser une scie sauteuse. Insérer les rallonges de gauche et de droite dans ces orifices et, par le bas de la traverse, fixer librement les rallonges à l'aide de 4 vis M10x35 (10.9) en utilisant des rondelles extralarges de 12 et de 10.*
3. *Fixer les rallonges de gauche et de droite à la face arrière à l'aide de 4 vis M8x30 (10.9) (ne pas serrer les vis). Installer la traverse principale du dispositif d'attelage entre les rallonges ayant été ainsi préparées et la fixer à l'aide de 2 vis M8x30 (10.9)*
4. *Fixer ensuite la traverse principale aux rallonges à l'aide de 2 vis M10x30 (10.9) et M10x35 (10.9). Aligner le dispositif d'attelage et installer ensuite 2 rallonges munies de tubes entre l'anneau de remorquage et le dispositif d'attelage et les fixer avec 2 vis M12x100 (les parties plates doivent être situées du côté de l'anneau).*
5. *Serrer ensuite progressivement le dispositif d'attelage aux couples de serrage prescrits.*
6. *Effectuer une découpe dans le pare-chocs (elle est visible à l'intérieur du pare-choc) et découper également le cache de protection en plastique comme indiqué sur la figure. (L'orifice destiné à la prise doit être adapté en fonction des différents types).*
7. *Remettre en place toutes les pièces ayant été démontées au point n° 1. Vous n'aurez plus besoin des pièces métalliques de la face arrière.*

FI - Asennusohje Honda HR-V 2015->

1. Irrota takavalot, puskuri ja alempi muovisuoja. Irrota peltiulokkeet takapäädystä.
2. *Poista takaosasta palkin peitelevy kuvan mukaan esimerkiksi puukkosahalla. Asenna aukkoihin vasen ja oikea liitososa ja kiinnitä ne palkin alapuolelta vapaasti 4 ruuvilla M10x35 (10.9) suurten aluslevyjen 12 ja 10 avulla.*
3. *Kiinnitä oikea ja vasen liitososa takapäätyyn 4 ruuvilla M8x30 (10.9) (älä kiristä). Asenna vetolaitteen pääpalkki näin valmisteltujen liitososien väliin 2 ruuvilla M8x30 (10.9).*
4. *Liitä sitten pääpalkki liitososiin 2 ruuvilla M10x30 (10.9) ja M10x35 (10.9). Suorista vetolaite ja asenna sitten vetosilmukan ja vetolaitteen väliin 2 putkiliitososaa ruuvilla M12x100. (litteät osat kuuluvat lähemmäs silmukkaa).*
5. *Kiristä sitten koko vetolaite asteittain kiristysmomenttien mukaan.*
6. *Tee puskuriin leikkaus (se on merkitty puskurin sisäpuolelle) ja leikkaa myös alempi muovisuoja kuvan mukaan. (Tee sähköliitintä varten aukko yksilöllisesti tyypistä riippuen).*
7. *Asenna kaikki kohdassa 1 irrotetut osat takaisin paikoilleen. Takapäädyn peltiosia ei enää tarvita.*

***ESP* - Manual de montaje de Honda HR-V 2015->**

1. Desmonte los focos traseros, el parachoques y la cubierta inferior de plástico. Desenrosque los salientes de chapa de la frente trasera.
2. *Desde atrás quite la brida ciega del soporte según la figura, lo mejor con sierra recta. Introduzca en estos orificios la escuadra izquierda y derecha y desde la parte inferior del soporte fije libremente 4 tornillos M10x35 (10.9) a través de la arandela grande 12 y 10.*
3. *Fije a la frente trasera la escuadra derecha e izquierda con 4 tornillos M8x30 (10.9) (sin apretar). Entre las escuadras preparadas así monte el soporte principal del equipo de tiro por medio de 2 tornillos M8x30 (10.9)*
4. *Después acople el soporte principal con escuadras por 2 tornillos M10x30 (10.9) y M10x35 (10.9). Enderece el equipo de tiro y después monte entre el ojal de tiro y el equipo de tiro 2 escuadras con tubos por medio del tornillo M12x100.(partes llanas se ponen más cerca del ojal).*
5. *Después vaya apretando todo el equipo de tiro según los momentos de apriete.*
6. *Haga el recorte del parachoques (está marcado dentro del parachoques) y recorte también la cubierta inferior de plástico según la figura. (Para el enchufe arregle el orificio individualmente según el tipo).*
7. *Vuelva a montar todas las piezas desmontadas en el punto No.1. Las piezas de chapa de la frente trasera no harán falta más.*

Výřez nárazníku

VÝŘEZ SVC

1:1

SPODNÍ HRANA NÁRAZNÍKU

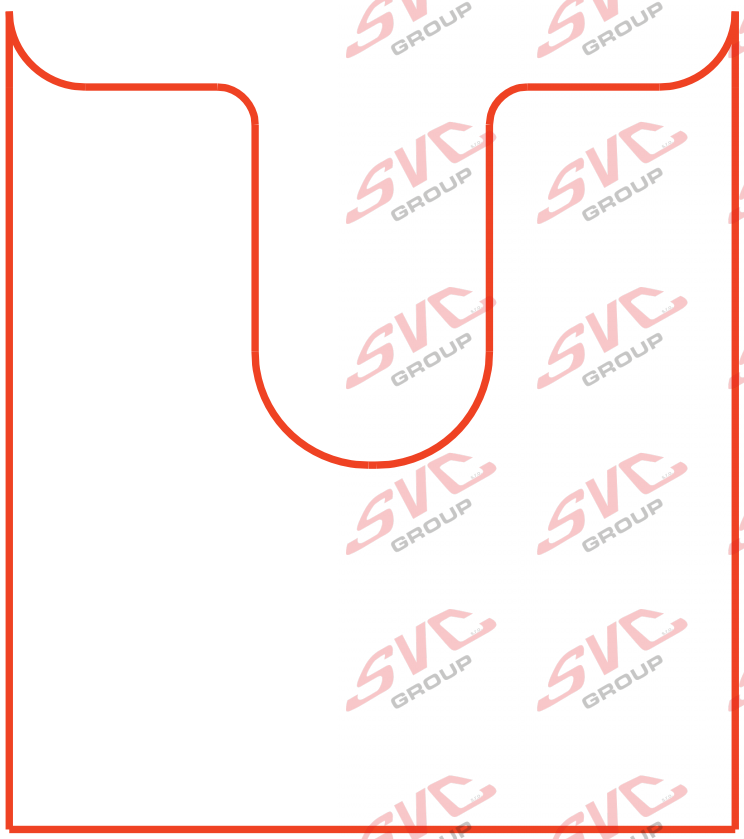

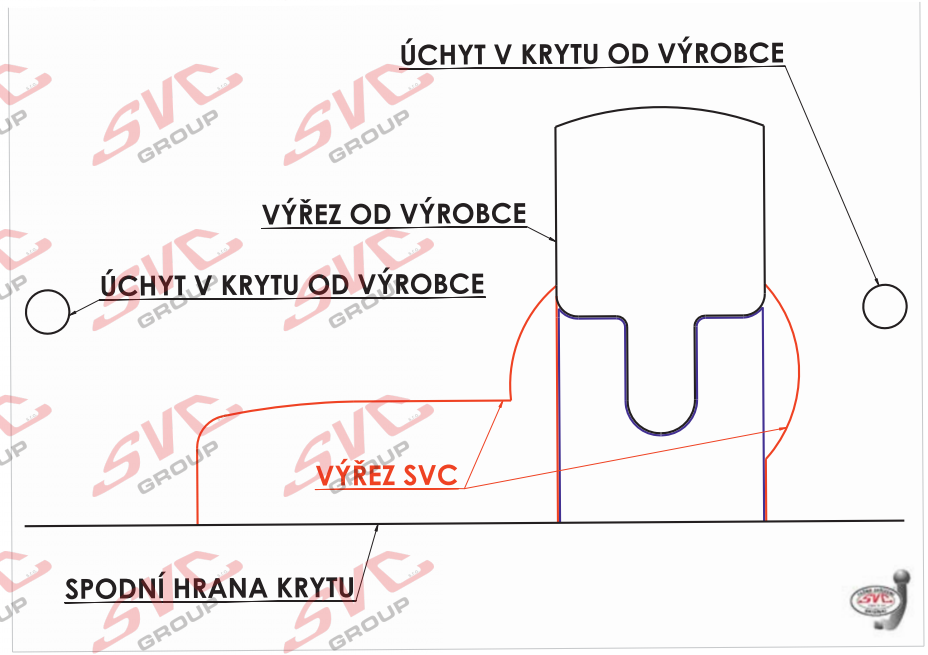

1:1

Výřez spodního plastu pod motorem

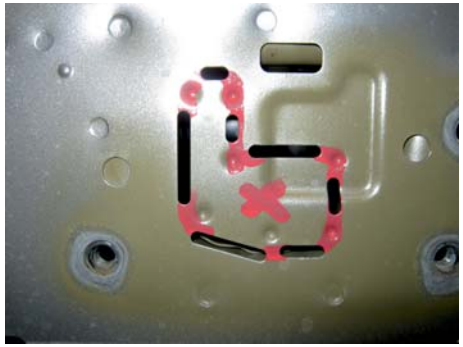

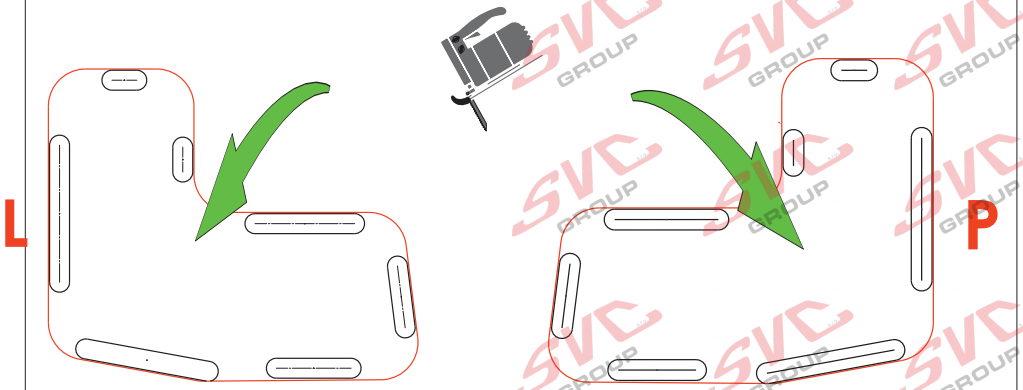

PRO TYP : VTZ 001-410 + VTZ 002-410

PRO TYP : VTZ 003-410

***IT* Istruzioni di montaggio per la Honda HR-V 2015->**

1. Smontare i fanali posteriori, il paraurti e il cofano di plastica inferiore. Svitare i risalti in lamiera dalla parete posteriore.
2. *Eliminare otturazione nel supporto procedendo dal didietro, v. figura, se possibile con un seghetto diritto. Inserire in questi fori la piastra sinistra e destra e fissarla liberamente dal disotto del supporto mediante 4 viti M10x35 (10.9) e la rondella di grandi dimensioni 12 e 10.*
3. *Fissare la piastra destra e sinistra alla parete posteriore usando 4 viti M8x30 (10.9) (non serrare a fondo). Tra le piastre preparate in questo modo montare il supporto principale del dispositivo di traino usando 2 viti M8x30 (10.9).*
4. *Quindi collegare il supporto principale con le piastre, usando 2 viti M10x30 (10.9) e M10x35 (10.9). Allineare il dispositivo di traino; dopo montare tra l'occhiello di traino e il dispositivo di traino 2 piastre con tubi usando la vite M12x100 (parti piatte devono essere più vicine all'occhiello).*
5. *Poi allineare tutto il dispositivo di traino e serrare con le coppie di serraggio prescritte.*
6. *Fare un intaglio nel paraurti (è segnato all'intero del paraurti) e anche nel cofano di plastica, v. figura. (Il foro per la presa va modificato secondo il rispettivo tipo).*
7. *Rimontare tutti i componenti smontati nel punto 1. Le parti in plastica della parete posteriore non saranno più necessarie.*

***RU* Инструкция по монтажу Honda HR-V 2015->**

1. Снимите задние фонари, бампер и нижнюю пластиковую крышку. Отвинтите выступы из листовой стали от панели задка.
2. *Сзади удалите заглушку балки согласно изображению, лучше всего с помощью прямой пилы. В эти отверстия вставьте левую и правую накладки и снизу балки свободно закрепите 4 болтами M10x35 (10.9) с использованием шайбы большой площади 12 и 10.*
3. *На панели задка закрепите правую и левую накладки 4 болтами M8x30 (10.9) (не затягивать). Между подготовленными таким образом накладками установите главную балку фаркопа с помощью 2 болтов M8x30 (10.9)*
4. *После этого соедините главную балку с накладками 2 болтами M10x30 (10.9) и M10x35 (10.9). Выравняйте фаркоп, после чего закрепите между буксирной проушиной и фаркопом 2 накладки с трубками с помощью болтов M12x100 (плоские части должны быть ближе к проушине).*
5. *После этого постепенно затяните фаркоп в соответствии с предписанными моментами затяжки.*
6. *Изготовьте вырез в бампере (он обозначен с внутренней стороны бампера) а также в нижней пластиковой крышке согласно изображению. (Для розетки индивидуально измените отверстие в зависимости от модели).*
7. *Установите обратно все части, демонтированные согласно п. 1. Части из листовой стали от панели задка больше не потребуются.*

***BG* - Упътване за монтаж Хонда HR-V 2015->**

1. Демонтирайте задните фарове, бронята и долното пластмасово покритие. Отвинтете ламаринените части от задната челна част.
2. *От задната страна отстранете заслепяването на носещата част според фигурата, най-добре с равен трион. В тези отвори пъхнете лявата и дясната приставка и от долната част на носещата част свободно сложете 4 винта M10x35 (10.9) върху голямата подложка 12 и 10.*
3. *Към задната челна част фиксирайте дясната и лявата приставка с 4 винта M8x30 (10.9) (не затягайте). Между така подготвените приставки монтирайте главното носещо устройство с помощта на 2 винта M8x30 (10.9)*
4. *След това свържете главното носещр устройство с приставката с 2 винта M10x30 (10.9) и M10x35 (10.9). Изравнете теглещото устройство и след това монтирайте между теглещата кука и теглещото устройство 2 приставки сръби с помощта на винт M12x100.(плоските части трябва да са по-близо до куката).*
5. *След това постепенно затегнете цялото теглещо устройство според моментите на затягане.*
6. *Изгответе разрез в бронята (обозначен е от вътрешната страна на бронята) и също изрежете долното пластмасово покритие според фигурата (отворът може да се оформи индивидуално).*
7. *Върнете обратно всички части, демонтирани съгласно т. 1. Ламаринените части от задната челната част вече няма да са ви необходими.*

SVC GROUP s.r.o.
Průmyslová zóna - 179
547 01 Náchod-ČR
INFO: www.svcgroup.cz
E-mail:svc@svcgroup.cz
Tel.:+420 491421021
mob.: +420 603360607

Nevíte si rady? Potřebujete poradit?

Náš zakaznický servis je vám k dispozici

+420 491 421 021

svc@svcgroup.cz

TAŽNÁ ZAŘÍZENÍ ®
SVC s.r.o.
GROUP
ORIGINAL

Opravdový specialista a Certifikovaný výrobce tažných zařízení s největším sortimentem v ČR. Rodinná firma s více jak 30letou ověřenou tradicí výroby, prodeje a montáže.

www.svcgroup.cz